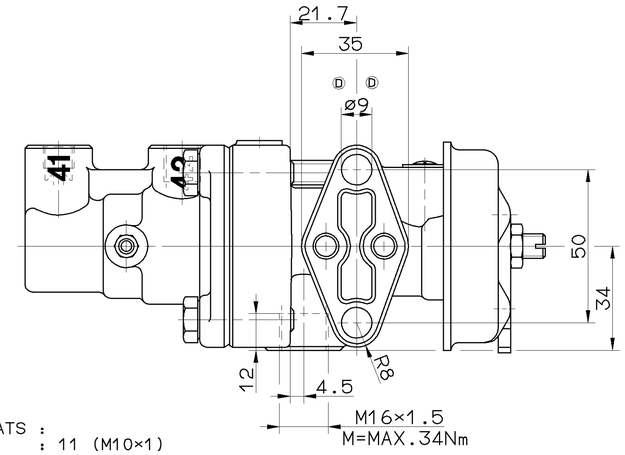

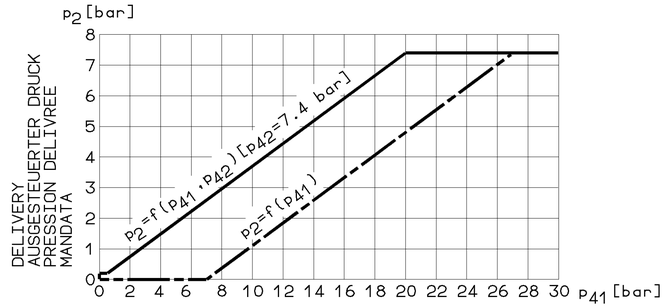

HYDRAULIC CONTROL PRESSURE
HYDRAULISCHER STEUERDRUCK
PRESSION HYDRAULIQUE DE COMMANDE
PRESSIONE IDRAULICO DI COMANDO

WIDTH ACROSS FLATS :
SCHLUESSELWEITE : 11 (M10×1)
SURPLATS :
LARGHEZZA IN CHIAVE:
M=7⁺²₀Nm Ⓔ

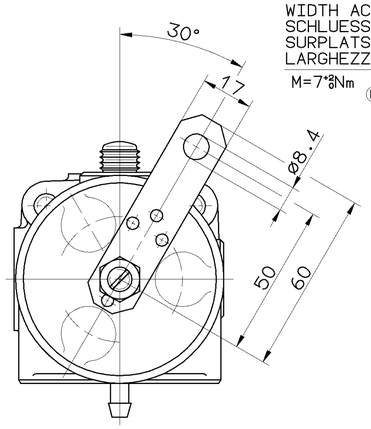

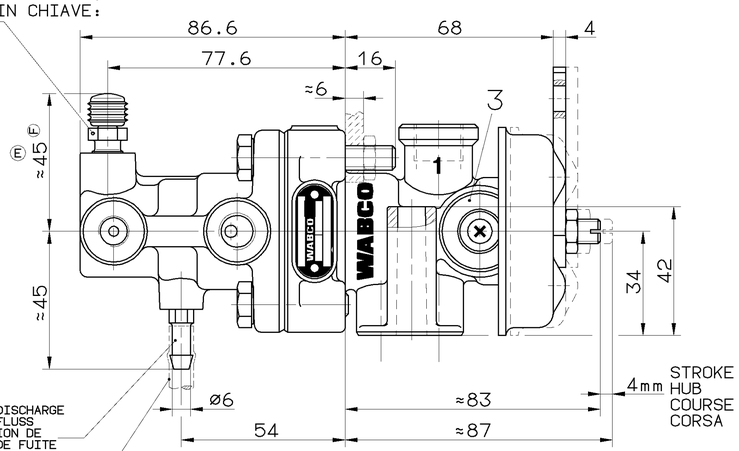

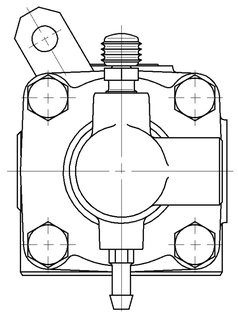

LEAK OIL DISCHARGE
LECKOELABFLUSS
RECUPERATION DE
L' HUILE DE FUITE
RECUPRERO DELL'
OLIO DEFLUITO

MIN. LENGTH OF HOSE:
MINDEST-SCHLAUCHLAENGE:
LONGUEUR DE FLEXIBLE MINI: 200mm
LUNGHEZZA DI FLESSIBILE MIN:

SUPPLY VORRAT ALIMENTATION ALIMENTAZIONE	OUTLET AUSGANG SORTIE USCITA	EXHAUST ENTLUEFTUNG ECHAPPEMENT SCARICO
1	2	3

41 HYDRAULIC CONTROL PRESSURE
HYDRAULISCHER STEUERDRUCK
PRESSION HYDRAULIQUE DE COMMANDE
PRESSIONE IDRAULICO DI COMANDO

42 PNEUMATIC CONTROL PRESSURE
PNEUMATISCHER STEUERDRUCK
PRESSION PNEUMATIQUE DE COMMANDE
PRESSIONE PNEUMATICA DI COMANDO

MEDIUM PNEUMATIC PART: AIR
MEDIUM PNEUMATIKTEIL: LUFT
FLUIDE PARTIE PNEUMATIQUE: AIR
FLUIDO PARTE PNEUMATICA: ARIA

WORKING PRESSURE:
BETRIEBSDRUCK:
PRESSION D'UTILISATION: p_e max.= 7 bar (TEMPORARILY: (KURZZEITIG: (DE COURTE DUREE: (BREVE TEMPO SOLO: p_e max.= 10 bar)
PRESSIONE DI ESERCIZIO:

MEDIUM HYDRAULIC PART: MINERAL OIL
MEDIUM HYDRAULIKTEIL: MINERALOEL
FLUIDE PARTIE HYDRAULIQUE: HUILE MINERALE
FLUIDO PARTE IDRAULICA: OLIO MINERALE

WORKING PRESSURE:
BETRIEBSDRUCK:
PRESSION D'UTILISATION: p_e max.= 50 bar (TEMPORARILY: (KURZZEITIG: (DE COURTE DUREE: (BREVE TEMPO SOLO: p_e max.= 120 bar)
PRESSIONE DI ESERCIZIO:

HYDRAULIC WORKING VOLUME:
HYDRAULISCHES ARBEITSVOLUMEN: 41 ≤ 2.0 cm³
VOLUME HYDRAULIQUE ABSORBE:
VOLUME IDRAULICO ASSORBITO:

RESIDUAL PRESSURE IN THE HYDRAULIC SYSTEM:
RUECKHALTEDRUCK IM HYDRAULIKSYSTEM:
PRESSION DE RETENUE AU SYSTEME HYDRAULIQUE: p_{41} ≤ 0.1 bar
PRESSIONE DI RITENUTA NEL SISTEMA IDRAULICO:

THERMAL RANGE OF APPLICATION:
THERMISCHER ANWENDUNGSBEREICH:
GAMME D'APPLICATION THERMIQUE: -40°C...+80°C
CAMPO DI APPLICAZIONE TERMICA:

INSTALLATION: VENTING SCREW MUST BE AT TOP
EINBAULAGE: ENTLUEFTUNGSSCHRAUBE MUSS NACH OBEN ZEIGEN
POSITION D'INSTALLATION: BOUCHON DE PURGE DOIT ETRE MONTE EN HAUT
POSIZIONE DI MONTAGGIO: LA VITE DI SCARICO DEVE ESSERE IN ALTO

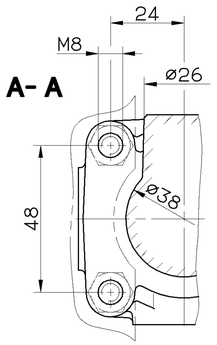

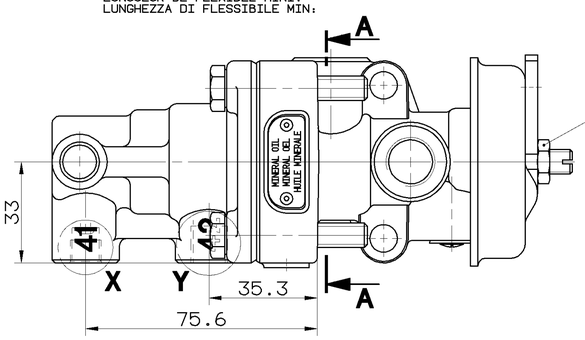

MARKED WITH RED PAINT
MIT ROTEM LACK GEKENNZEICHNET
MARQUE AVEC VERNIS ROUGE
MARCARE CON VERNICE ROSSA

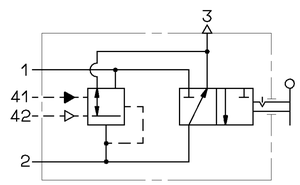

X 2:1

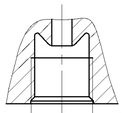

DIN 74235-EL
M10×1 A
M=MAX.13Nm

Y 2:1

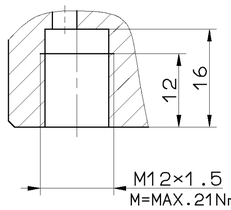

M12×1.5
M=MAX.21Nm

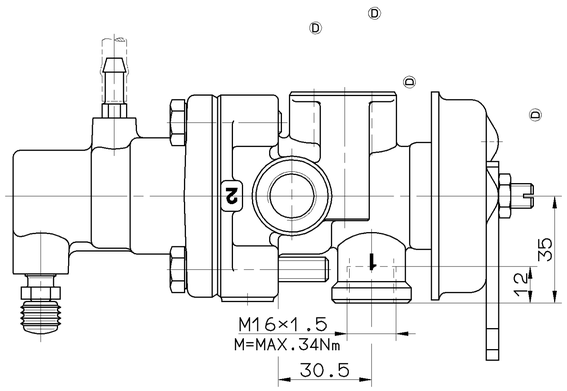

POSITION OF LEVER HEBELSTELLUNG POSITION DU LEVIER POSIZIONE DELLA LEVA		I	II
	P1	7 bar	7 bar
	P2	0 bar	7 bar

ADDITIONAL STROKE:
** UEBERHUB:
COURSE ADDITIONELLE: MAX. 55°
SOVRACCORSA:

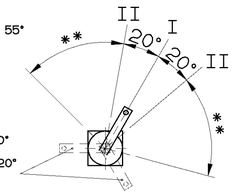

HANDBRAKE LEVER
ADJUSTABLE BY 120°
HANDBREMSHEBEL
VERSTELLBAR UM 120°
LEVIER DU FREIN
A MAIN REGLABLE
TOUS LES 120°
LEVA DI COMANDO
A MANNO REGOLABILE 120°

060583	1×F	99-04-09	
059672	2×E	98-11-19	
059616	6×D	97-07-31	
051798	1×C	94-12-01	
DCN-NO.	REV.	DATE	

GENERAL SPECIFICATION: JED-334
FURTHER TECHNICAL DATA:
DOC. CODE: SHEET: TO

GENERAL TOLERANCES

CLASS 1)		RANGE OF NOMINAL DIMENSIONS (± mm) ≤50	>50 ≤180	>180 ≤400	>400	
FINE		0,5	1,0	1,5	2,0	
MEDIUM	×	1,0	2,0	3,0	4,0	± 3°
COARSE		2,0	3,5	5,0	6,5	

TAPPED HOLES ACC. ISO 4039 / JED-152
1) TOLERANCE CLASS APPLIED CROSSMARKED

CADAM-DRAWING COPYRIGHT
DATE SIGNATURE
DRAWN: 94-12-01 GIESEKE
CHECKED: MB
STANDARDIZATION: PANTZER

WABCO

TRAILER CONTROL VALVE
ANHAENGER-STEUERVENTIL
VALVE DE COMMANDE DE REM.
VALVOLA DI COMANDO FR. RI.

MASS	SCALE	PRODUCT IDENTIFICATION NO.	DOC. CODE	SHEET
1.4 KG	1:1 (2:1)	470 015 253 0	605	1/1
SIZE	T.R.I.			
A 1	140		SHAPE CODE	REPLACEMENT FOR 470 015 253 0 (C) DF 84-08-21

100mm

EXPERT CODE 7 3 7

PRODUCT TYPE 0 1 X

1/029/016/0/04.93
6000/003

TOUTE COMMUNICATION OU REPRODUCTION DE CE DOCUMENT, TOUTE EXPLOITATION OU COMMUNICATION DE SON CONTENU, NE SONT PERMIS QU'AVEC L'AUTORISATION ECRITE DE WABCO. SOUS RESERVE DE TOUTE MODIFICATION ET DE TOUTE DISPOSITION DE BREVET. TOUTE UTILISATION ABUSIVE SERA POURSUIVIE PAR LA VOIE PENALE. WABCO SE RESERVE LE DROIT DE DEPOSER UN BREVET POUR CE MODELE D'UTILITE OU DE DEPOSER UN MODELE D'UTILITE OU UN DESSIN OU MODELE INDUSTRIEL. NOTAMMENT EN VERTUE DE BREVETS ET DE MODELES D'UTILITE ANTERIEURS.

NON E PERMESSO CONSEGNARE A TERZI O DIFFONDERE QUESTO DOCUMENTO, NE UTILIZZARE IL CONTENUTO O RENDERLO COMUNQUE NOTO A PERSONE ESTERNE. SALVO DIVERSE PATTUIZIONI, LA VIOLAZIONE VIENE PERSEGUITA PER VIA PENALE. WABCO SI RISERVA IL DIRITTO DI DEPOSITARE UN BREVETTO O UN MODELLO DI UTILITÀ O UN DISEGNO O MODELLO INDUSTRIALE. IN PARTICOLARE IN VIRTÙ DI BREVETTI E DI MODELLI DI UTILITÀ ANTERIORI.

CETTE DOCUMENT NIET AAN DERDEN TE VERSTREKKEN OF DOEN VERSPREIDEN, NIET GEBRUIKEN VOOR ANDERE DOELEINDEN DAN DE OVEREENKOMST, NOCH DE INHOUD ERVAN BEKENDMAKEN AAN PERSONEN BUITEN DE ONDERNEMING. WABCO BEHOUDT ZICH DE RECHTEN VOOR OM EEN OCTROOI OF EEN GEBRUIKSMODEL TE DEPONEREN. IN HET BIJZONDER OCTROOIEN OF GEBRUIKSMODELLEN TE DEPONEREN.

THIS DOCUMENT AND GIVING IT TO OTHERS AND THE USE OR COMMUNICATION OF THE CONTENTS THEREOF, ARE FORBIDDEN UNLESS AUTHORIZED. OFFENDERS ARE LIABLE TO PAYMENT OF DAMAGES. WE RESERVE THE RIGHT TO MAKE A PATENT, UTILITY MODEL OR DESIGN OR MODEL APPLICATION. IN PARTICULAR, WE RESERVE THE RIGHT TO MAKE A PATENT, UTILITY MODEL OR DESIGN OR MODEL APPLICATION BASED ON PRIOR PATENTS AND UTILITY MODELS.

THIS DOCUMENT IS THE SUBJECT OF COPYRIGHT AND/OR PATENT OR REGISTRATION OF A UTILITY MODEL OR DESIGN.