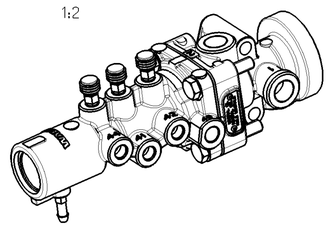

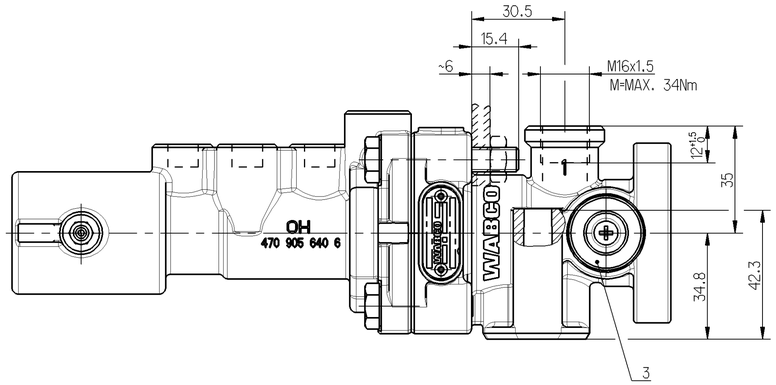

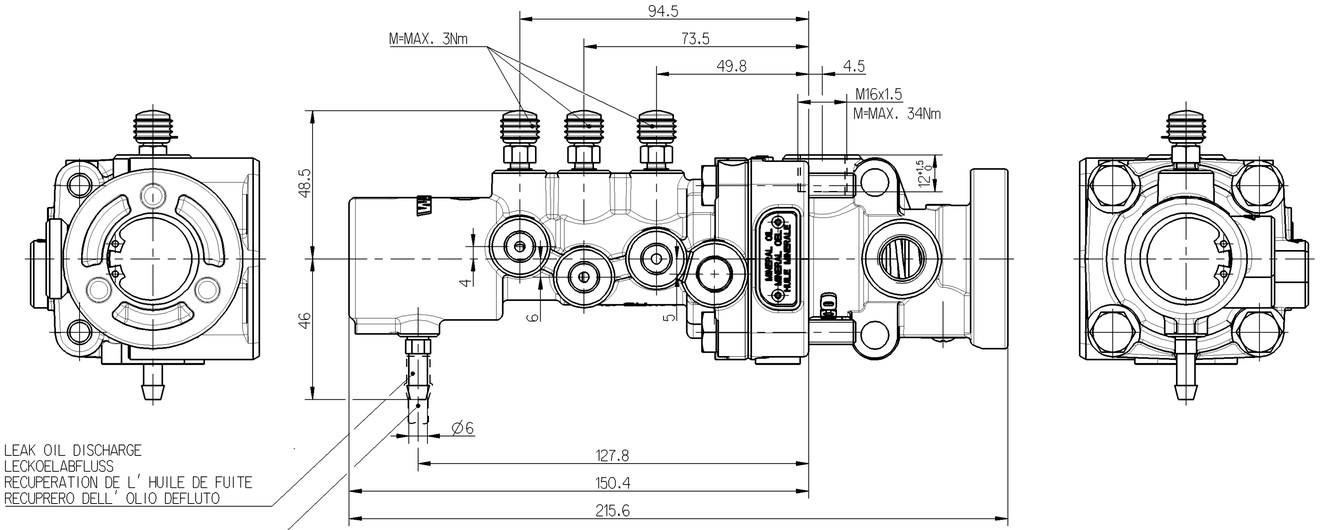

LEAK OIL DISCHARGE
LECKOELABFLUSS
RECUPERATION DE L' HUILE DE FUITE
RECUPRERO DELL' OLIO DEFLUTO

MIN. LENGTH OF HOSE:
MINDEST - SCHLAUCHLAENGE: 200mm
LONGUEUR DE FLEXIBLE MINI:
LUNGHEZZA DI FLESSIBILE MIN:

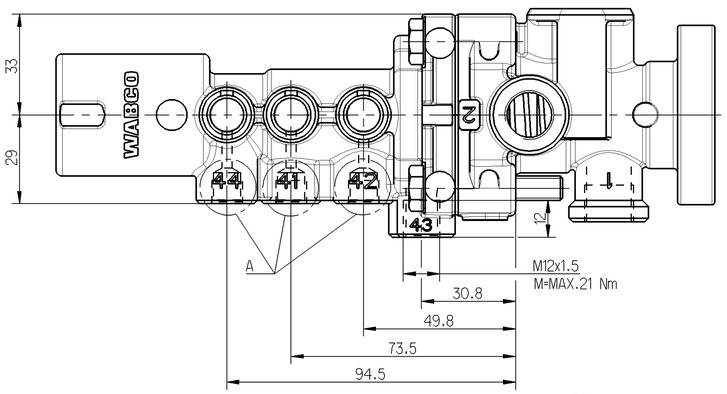

A
2:1

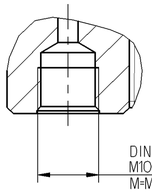

DIN 74235 - FL
M10x1
M=MAX.13 Nm

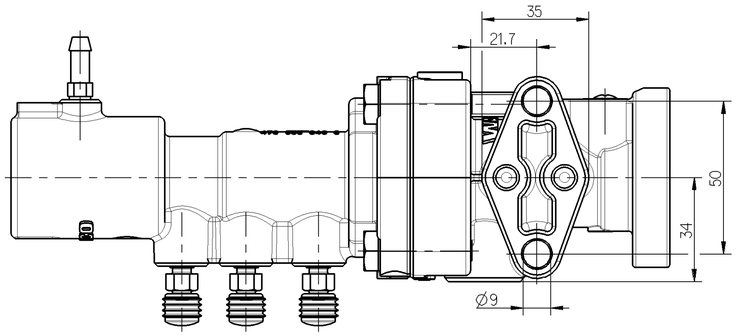

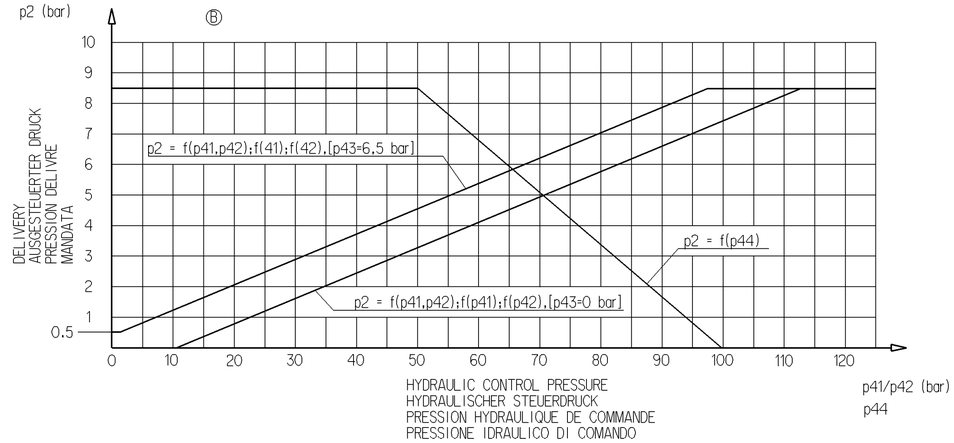

1	SUPPLY VORRAT ALIMENTATION ALIMENTAZIONE	2	OUTLET AUSGANG SORTIE USCITA	3	EXHAUST ENTLUEFTUNG ECHAPPEMENT SCARICO	43	PNEUMATIC CONTROL PRESSURE PNEUMATISCHER STEUERDRUCH PRESSION DE COMMANDE PRESSIONE PNEUMATICA DI COMANDO
41/42	HYDRAULIC CONTROL PRESSURE SERVICE BRAKE HYDRAULISCHER STEUERDRUCK BETRIEBSBREMSE PRESSION HYDRAULIQUE DE COMMANDE ROBINET DE FREIN DE SERVICE PRESSIONE IDRAULICO DI COMANDO DISTRIBUTORE COMANDO FRENO DI SERVIZIO					44	HYDRAULIC CONTROL PRESSURE HAND BRAKE HYDRAULISCHER STEUERDRUCK HANDBREMSE PRESSION HYDRAULIQUE DE COMMANDE FREIN A MAIN PRESSIONE IDRAULICO DI COMANDO FRENO A MANO

MEDIUM PNEUMATIC PART: AIR
MEDIUM PNEUMATIKTEIL: LUFT
FLUIDE PARTIE PNEUMATIQUE: AIR
FLUIDO PARTE PNEUMATICA: ARIA

WORKING PRESSURE:
BETRIEBSDRUCK:
PRESSION D'UTILISATION: P1/43 max. = 8.5 bar
PRESSIONE DI ESERCIZIO:

(TEMPORARILY:)
(KURZZEITIG: P1/43 max. = 10bar)
(DE COURTE DUREE:)
(BREVE TEMPO SOLO:)

MEDIUM HYDRAULIC PART: MINERAL OIL
MEDIUM HYDRAULIKTEIL: MINERALÖL
FLUIDE PARTIE HYDRAULIQUE: HUILE MINERALE
FLUIDO PARTE IDRAULICA: OLIO MINERALE

WORKING PRESSURE:
BETRIEBSDRUCK: P44 max. = 125 bar
PRESSION D'UTILISATION: P41/42 max. = 100 bar
PRESSIONE DI ESERCIZIO:

(TEMPORARILY:)
(KURZZEITIG: P44 max. = 130 bar)
(DE COURTE DUREE: P41/42 max. = 120 bar)
(BREVE TEMPO SOLO:)

HYDRAULIC WORKING VOLUME:
HYDRAULISCHES ARBEITSVOLUMEN: 41 ≤ 1.0 cm^3
VOLUME HYDRAULIQUE ABSORBE: 42 ≤ 1.0 cm^3
VOLUME IDRAULICO ASSORBITO:

RESIDUAL PRESSURE IN THE HYDRAULIC SYSTEM:
RUECKHALTEDRUCK IM HYDRAULIKSYSTEM: p41 ≤ 0.1 bar
PRESSION DE RETENUE AU SYSTEME HYDRAULIQUE: p42 ≤ 0.1 bar
PRESSIONE DI RITENUTA NEL SISTEMA IDRAULICO:

THERMAL RANGE
THERM.ANWENDUNGSBEREICH
TEMPERATURE D'UTILISATION -40°C...+80°C
TEMPERATURA DI UTILIZZAZIONE

(TEMPORARILY: UNPRESSURIZED)
(KURZZEITIG: 1h +110°C DRUCKLOS)
(DE COURTE DUREE: SANS PRESSION)
(BREVE TEMPO SOLO: SENZA PRESSIONE)

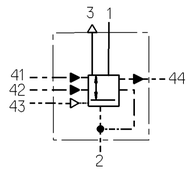

INSTALLATION:
EINBAULAGE:
POSITION D'INSTALLATION:
POSIZIONE DI MONTAGGIO:

VENTING SCREW MUST BE AT TOP
ENTLUEFTUNGSSCHRAUBE MUSS NACH OBEN ZEIGEN
BOUCHON DE PURGE DOIT ETRE MONTE EN HAUT
LA VITE DI SCARICO DEVE ESSEREIN ALTO

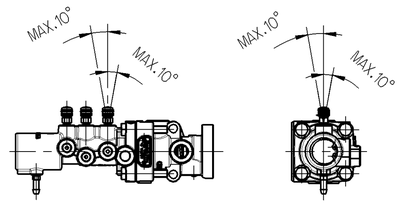

General Specification: JED-334-0					
Further Technical Data:					
Doc. Code:		Sheet:		To	
General Tolerances JED-261					
		Range of Nominal Dimensions (± mm)			
Class 1)		≤ 50	> 50 ≤ 180	> 180 ≤ 400	> 400
Fine		0.5	1.0	1.5	2.0
Medium	X	1.0	2.0	3.0	4.0
Coarse		2.0	3.5	5.0	6.5
Tapped Holes acc. JED-152					
1) Tolerance Class Applied Crossmarked					

Copyright WABCO®

Date	Signature
Drawn 2011-11-08	Chodorowski
Checked 2011-11-09	Fuhrmann
Expert Fabian	

WABCO

TRAILER CONTROL VALVE
ANHAENGER-STEUERVENTIL
vALVE DE COMMANDE DE REM.
VALVOLA DI COMANDO FR. RI.

Mass	Scale	Material No.	Date of first issue: 2009-11-04		
1.034 KG	1:1	470 015 301 0	Doc.Code 005	Language ML	Sheet 1/1
Size A 1	CAD System Pro/E				
		ECN-No. 156901	Revision 1 B	Techn. Resp. 5830	Replacement for 884 013 471 0

100mm

Non è permesso consegnare o terzi o riprodurre questo documento, ne utilizzarne il contenuto o renderlo comunque noto a terzi prima dell'autorizzazione esplicita. Ogni infrazione costituisce un'evidente violazione e comporterà il risarcimento dei danni subiti. Copyright © WABCO. All rights reserved. Copying of this document and giving it to others and the use or communication of the contents thereof, are forbidden without express authority. Contravention of this restriction will constitute an evident abuse and result in a liability to the payment of damages. All rights reserved in the event of the grant of a patent or the registration of a utility model or design. This document is the property of WABCO.

Toute Communication ou reproduction de ce document, toute exploitation ou communication de son contenu sont interdites, sauf autorisation expresse. Tout manquement à cette règle constitue un abus évident et expose son auteur au versement de dommages et intérêts. Tous droits réservés en cas de délivrance d'un brevet ou d'enregistrement d'un modèle de utilité ou d'un dessin ou modèle. Ce document est la propriété de WABCO.

Weitergabe sowie Vervielfältigung dieser Unterlage, Verwertung und Mitteilung ihres Inhalts nicht gestattet, soweit nicht ausdrücklich zugestanden. Zuwiderhandlungen stellen eine offensichtliche Missbrauch dar und verpflichten zu Schadensersatz. Alle Rechte für den Fall der Patenterteilung oder Gebrauchsmuster-Eintragung vorbehalten.

Erw. 470705300.....005 / Version: E / date: Date Review / mdl.: 470705300.....A02