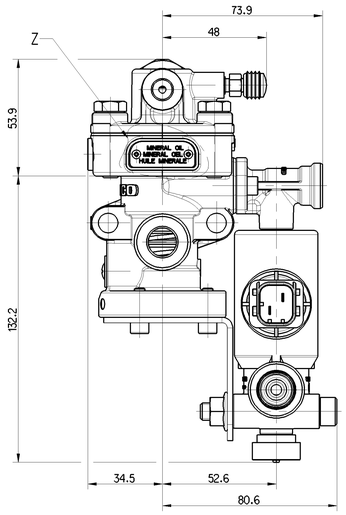

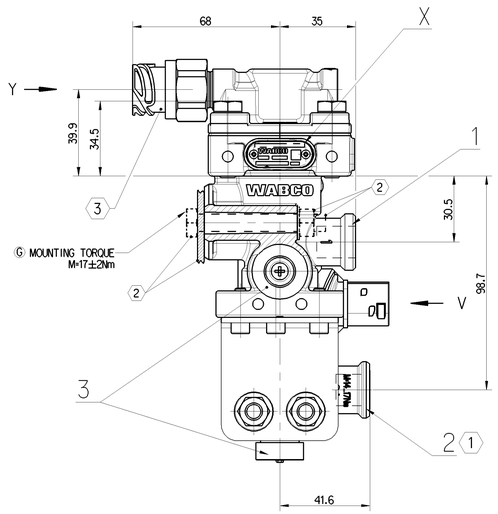

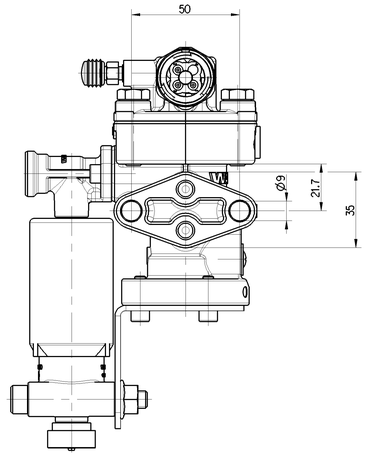

X
2:1

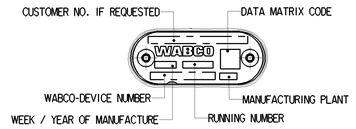

Z
2:1

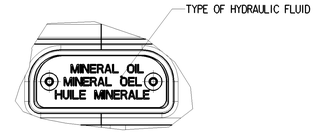

V
2:1

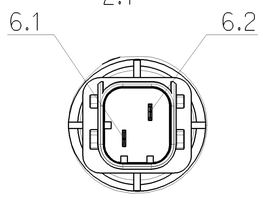

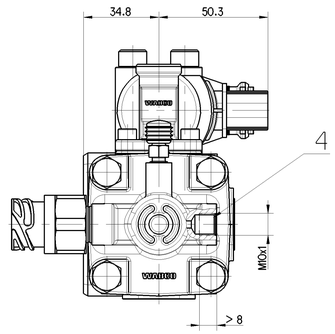

Y
2:1

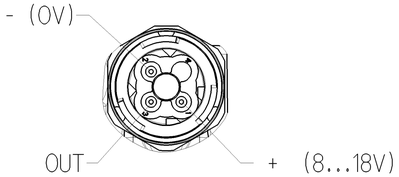

Ⓖ PORT	DESIGNATION	MEDIUM	THREAD	TYPE	TORQUE
1	Supply port	Compressed Air	M16x1.5	JED-152	MAX. 34Nm
2	Delivery port	Compressed Air	V16x1.5	JED-388	14-17Nm
4	Control port	Minerol Oil	M10x1	DIN 74235-FL	MAX. 21Nm
3	Exhaust	-	-	-	-

Ⓖ	
DESIGN	BACKUP VALVE
INSTALLATION:	VENTING SCREW MUST BE AT TOP
MEDIUM FOR HYDRAULIC AREA:	MINERAL OIL
HYDRAULIC WORKING VOLUME:	P4 ≦ 3.6cm³
WORKING PRESSURE:	P4 max.= 100bar
TEMPORARILY:	P4 max = 120bar
MEDIUM FOR PNEUMATIC AREA:	AIR
WORKING PRESSURE:	P1/2 max = 8.5bar
TEMPORARILY	P1/2 max = 10bar
THERMAL RANGE OF APPLICATION	-40°C...+80°C
(1) CUSTOMER PART FOR ASSEMBY	REQUIRED BOLT CLASS 8.8
(2)	SUITABLE FOR: VOSS 230 SUITABLE FOR: VOSS 232

Ⓖ	
DESIGN	HYDRAULIC PRESSURE SENSOR
SUPPLY VOLTAGE	8...18V DC
PWM FREQUENCY	200...250Hz (200Hz PREFERRED)
CURRENT CONSUMPTION	≦ 10mA
(3) PLUG CONNECTION	DIN 72585-A1-3.1-Sn/K2
LINEARITY	± 0.2% FS
HYSTERESIS	± 0.2% FS
MEASURING RANGE	0...100bar
EL CONNECTORS	6.3 : +UB (12V) 6.4 : GND 6.5 : U_{out}(PWM)

Ⓖ	
DESIGN	SOLENOID VALVE
PERFORMANCE LEVEL (NOMINAL DIAMETER)	HIGH (ca. 4mm)
FUNCTION	3/2 WAY (NORMALLY OPEN)
MEDIUM	COMPRESSED AIR
PROTECTION CLASS DIN 40050 PART 9	IP 6K6K AND 6K9K WITH SEALED CONNECTIONS 1,2,6
	IP6K7 WITHOUT PLUG
WORKING PRESSURE	5,5 ... 10,2bar
PERMISSIBLE PRESSURE (WITHOUT FUNCTION)	< 13bar
THERMAL RANGE OF APPLICATION	-40°C ... +80°C
ELECTRIC TERMINAL	TYCO HDSCS Cod. B C-114-18739-1
VOLTAGE RANGE	9...16V DC with P = 0...8bar 11...16V DC with P = 0...11bar
NOMINAL VOLTAGE	12V DC
OPERATION VOLTAGE ACC. ISO 16750-1	140V DC
RELATIVE DUTY CYCLE AT OPERATION VOLTAGE	100%
NOMINAL CURRENT	1.41A
NOMINAL RESISTANCE	R = 8.5Ω ± 0.5Ω
DISCONNECTION HEIGHT	< I 80 I V

NOMINAL CHARACTERISTIC

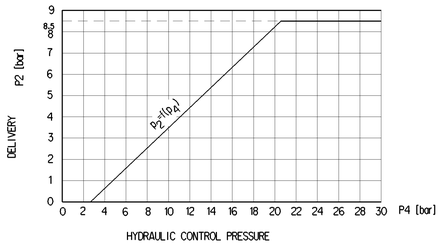

PERMISSIBLE INSTALLATION POSITION

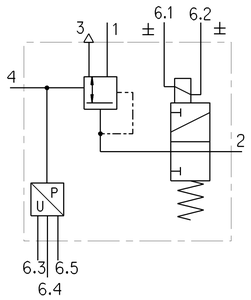

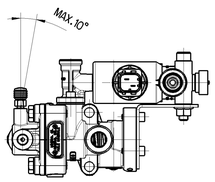

1:2

1:2

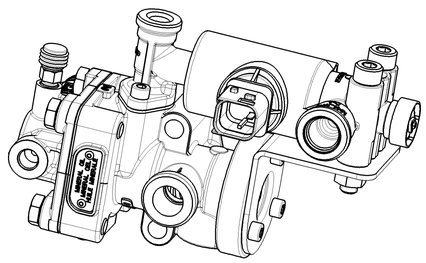

Tab. Generale da restituire su richiesta e su diversi. Sub restituire su consegnato a ai terzi senza nostro consenso, ne diffonde i contenuti o vietato comunicarli a terzi senza autorizzazione scritta. Qui pertanto è vietato ogni utilizzo di parte o tutto il contenuto di questo disegno. Le violazioni sono punite a norma di legge. Tutti i diritti sono riservati, per esempio, per brevetto, registrazione di modello di utilità o di design. Tab. Generale da restituire su richiesta e su diversi. Sub restituire su consegnato a ai terzi senza nostro consenso, ne diffonde i contenuti o vietato comunicarli a terzi senza autorizzazione scritta. Qui pertanto è vietato ogni utilizzo di parte o tutto il contenuto di questo disegno. Le violazioni sono punite a norma di legge. Tutti i diritti sono riservati, per esempio, per brevetto, registrazione di modello di utilità o di design.

| General Specification: JED-334-1 , Size ISO 14405 LP | | |