<1>	SAFETY CHARACTERISTICS	0
<2>	SIGNIFICANT CHARACTERISTICS	5
<C>	CUSTOMER INTERFACE	3

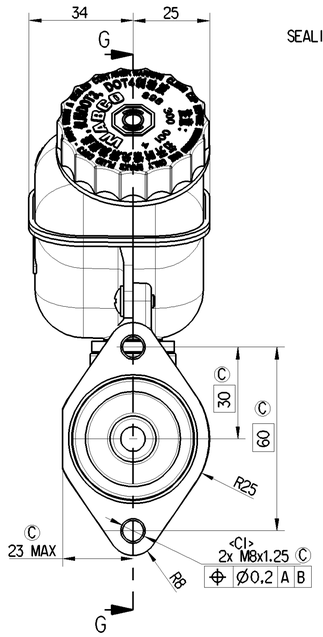

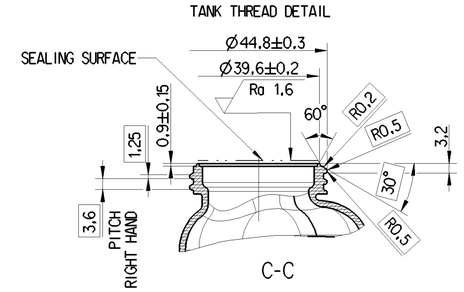

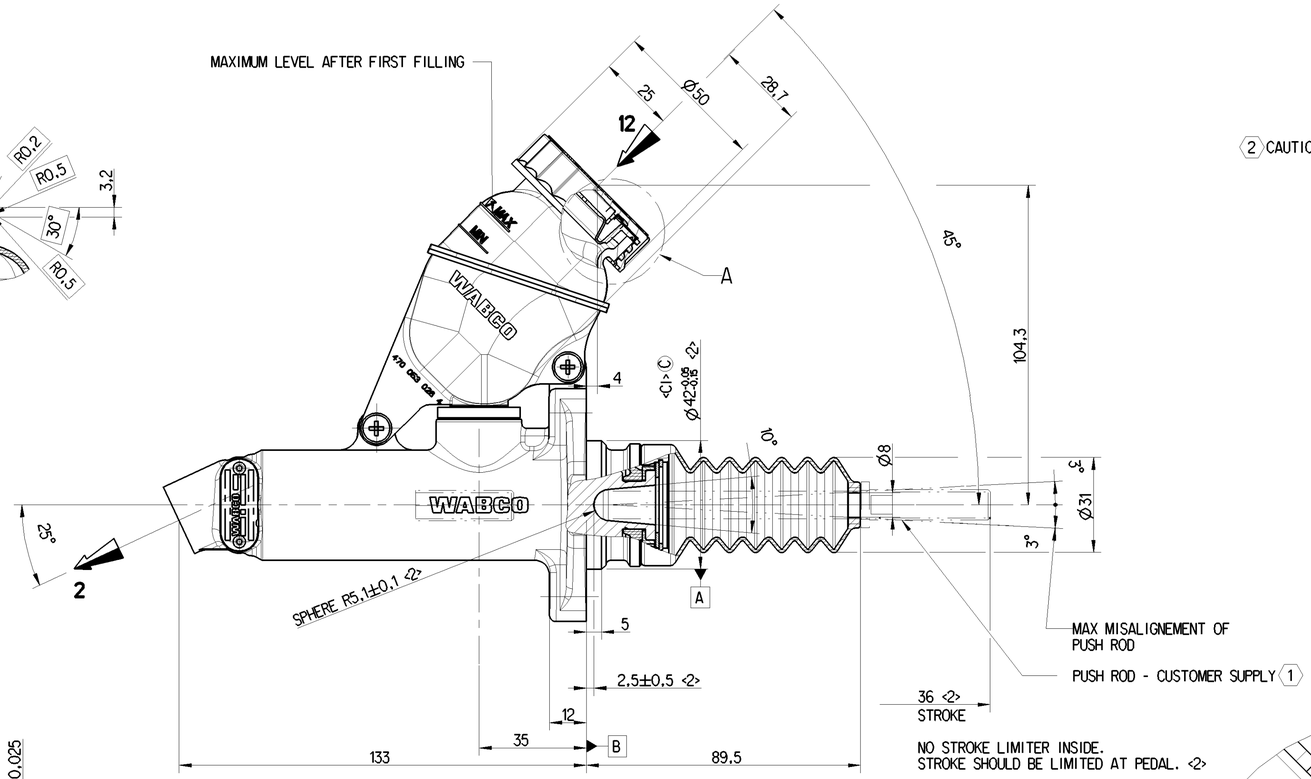

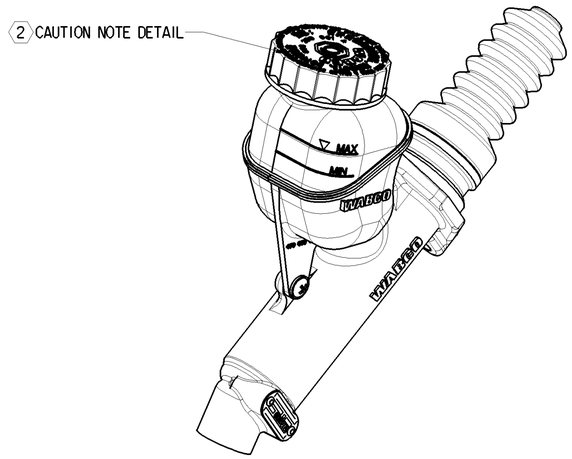

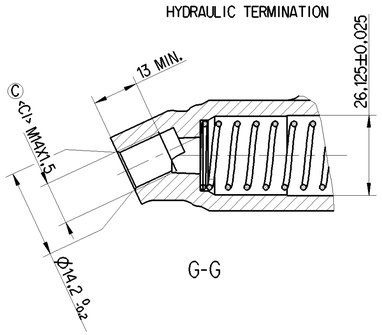

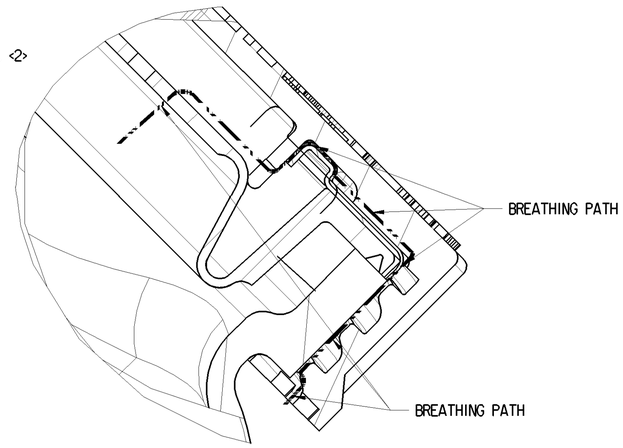

2 WARNING CLEAN CAP BEFORE REMOVING.

USE ONLY BRAKE FLUID DOT3 - DOT4 FROM A SEALED CONTAINER.

MARKING OF PORTS						
12	OIL INLET	P2	DELIVERED HYDRAULIC PRESSURE	NORMAL PRESSURE : 40 bar MAXIMUM PRESSURE : 120 bar	MAXIMUM FILLING PRESSURE	2,5 bar
					USABLE HYDRAULIC VOLUME	$19{,}2\ ^{+1}_{-1}\ cm^3$
2	DELIVERY HYDRAULIC	HYDRAULIC FLUID	DOT3 - DOT4 SAE J 1703.	THERMAL RANGE -40°C....+80°C		

SYMBOL

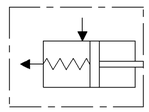

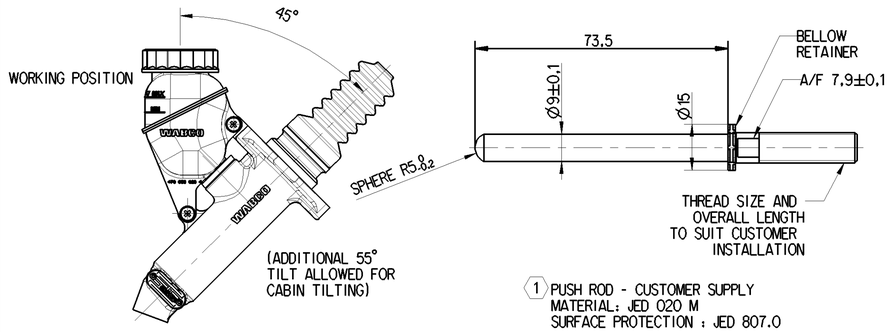

1 PUSH ROD - CUSTOMER SUPPLY
MATERIAL: JED 020 M
SURFACE PROTECTION : JED 807.0

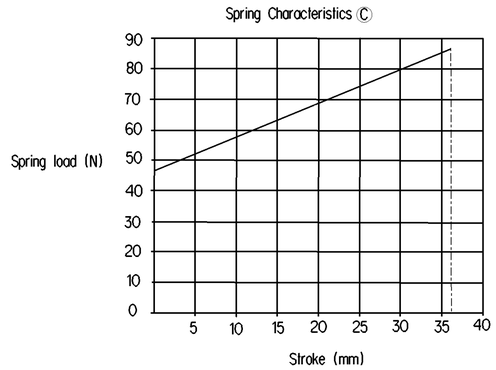

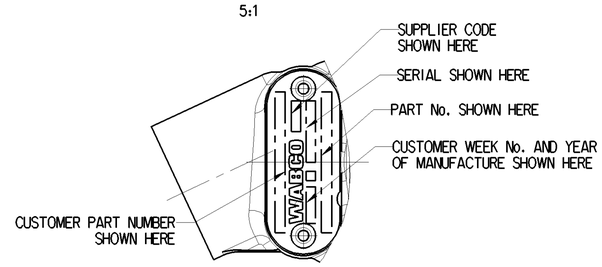

NAME PLATE DETAILS

SCALE 2:1

DELIVERY HYDRAULIC AND BOOT OPENINGS ARE FITTED WITH CLOSURE PLUG FOR STORAGE AND TRANSIT PURPOSES.

— · · — · · — BREATHING PATH.

CUSTOMER TIGHTENING VALUES [Nm]		
CONNECTION	THREAD SIZE	TORQUE [Nm]
PORT 2	M14 X 1.5	22.5±2.5
MOUNTING BOLT	M8 X 1.25	21±4
CAP 12	--	2,5±1

General Specification: JED-334-0					Copyright WABCO®	WABCO
Further Technical Data:					Date / Signature	MASTER CYLINDER
Doc. Code:	Sheet:	To			Drawn 2019-12-10 Zhang	
General Tolerances JED-261					Checked 2019-12-10 P S	
Range of Nominal Dimensions (± mm)					Expert Kalimuthu	
Class 1)	≤ 50	> 50 ≤ 180	> 180 ≤ 400	> 400		
Fine	0.5	1.0	1.5	2.0		
Medium	1.0	2.0	3.0	4.0	±3°	
Coarse	2.0	3.5	5.0	6.5		
Tapped Holes acc. JED-152						
1) Tolerance Class Applied Crossmarked						

Mass	Scale	Material No.	Date of first issue: 2010-04-19
0,500 KG	1:1 (5:1 1:2 2:1)	470 053 006 0	Doc.Code 005 / Language EN / Sheet 1/1
Size A 1	CAD System Creo	ECN-No. 502247 / Revision 9x C / Techn. Resp. 5632	Replacement for

Tutte Comunicazioni o riproduzione di questo documento, nonché utilizzo e comunicazione di suo contenuto sono interdetti, salvo espressa autorizzazione. È vietata la registrazione di un modello di utilità o di un disegno o modello ornamentale. Tutti i diritti sono riservati.

Weitergabe sowie Vervielfältigung dieser Unterlage, Verwertung und Mitteilung ihres Inhalts nicht gestattet, soweit nicht ausdrücklich zugestanden. Zuwiderhandlungen verpflichten zu Schadenersatz. Alle Rechte für den Fall der Patent-, Gebrauchsmuster- oder Geschmacksmustererteilung vorbehalten.

Non è permesso consegnare o fare o riprodurre questo documento, né utilizzarne e comunicare a terzi il suo contenuto, se non espressamente autorizzati. È vietata la registrazione di un modello di utilità o di un disegno o modello ornamentale. Ogni diritto è riservato in caso di rilascio di un brevetto o di un modello.

Copying of this document and giving it to others and the use or communication of the contents thereof, are forbidden without express authority. Offenders are liable to the payment of damages. All rights are reserved in the event of the grant of a patent or the registration of a utility model or design. This document is the subject of copyright.