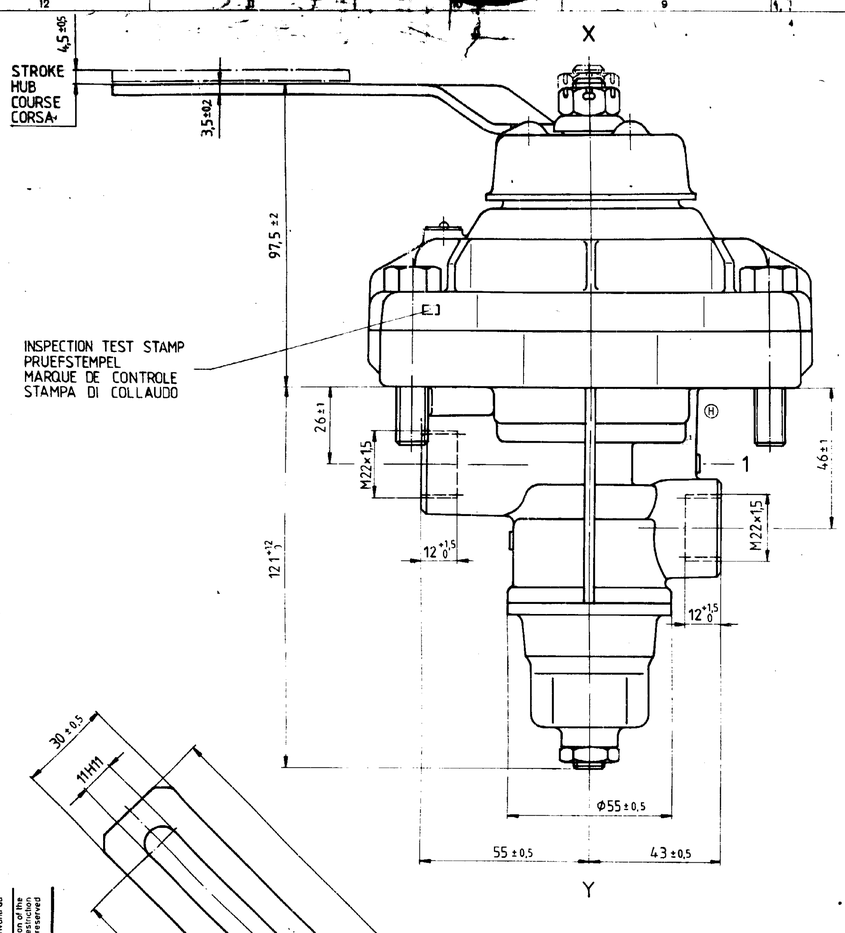

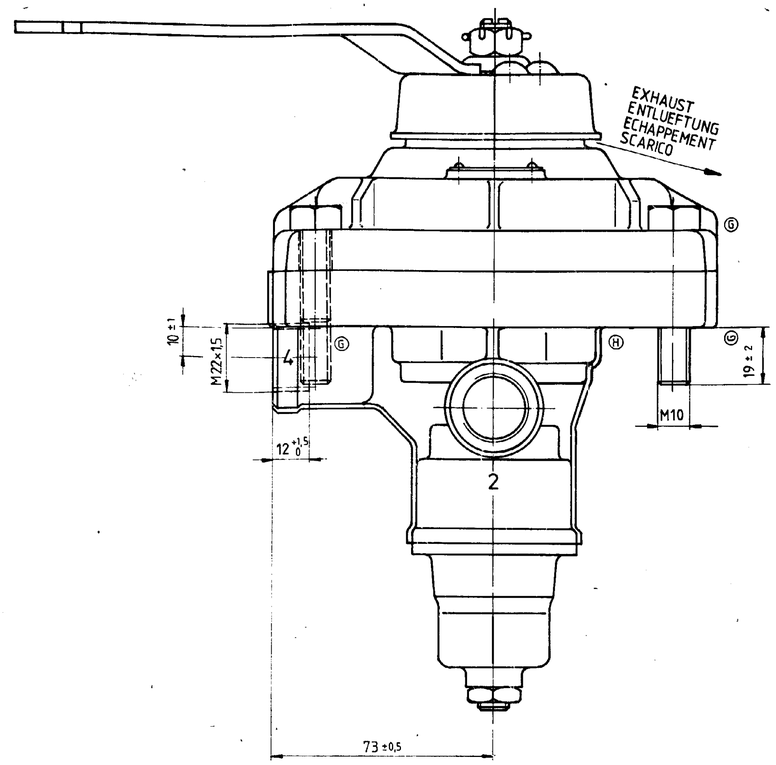

1 = SUPPLY
VORRAT
ALIMENTATION
ALIMENTAZIONE

2 = BRAKING LINE TO THE TRAILER
BREMSLEITUNG ZUM ANHAENGER
CONDUITE DE FREINAGE A' LA REMORQUE
CONDOTTA DI FRENATURA AL RIMORCHIO

4 = SERVICE BRAKE LINE
BETRIEBSBREMSLEITUNG
CONDUIT DE FREIN DE SERVICE
CONDOTTA DEL FRENO DI SERVIZIO

WORKING PRESSURE :
BETRIEBSDRUCK : p_e = MAX. 8 bar
PRESSION DE SERVICE :
PRESSIONE DI SERVIZIO :

MEDIUM : AIR
MEDIUM : LUFT
FLUIDE : AIR
FLUIDO : ARIA

THERMAL RANGE OF APPLICATTION :
THERMISCHER ANWENDUNGSBEREICH : -40° C ... +80° C
APPLICATION THERMIQUE :
CAMPO DI APPLICAZIONE TERMICA :

NOMINAL DIAMETER :
NENNWEITE : 76,5 mm² ≙ Ø10
DIAMETRE NOMINAL :
DIAMETRO NOMINALE :

INSTALLATION POSITION :
EINBAULAGE : X ---- Y ; X | Y
POSITION D' INSTALLATION :
POSIZIONE DI MONTAGGIO :

OPERATING TORQUE :
BETAETIGUNGSMOMENT : MAX. 10 Nm
COUPLE DE COMMANDE :
COPPIA DI COMANDO :

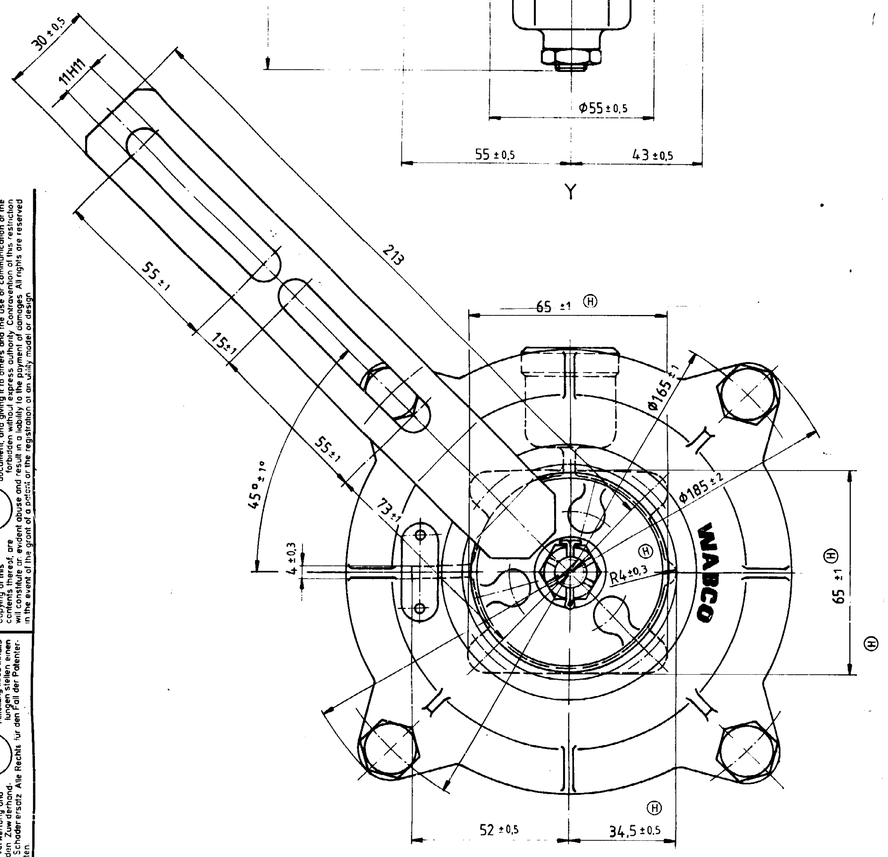

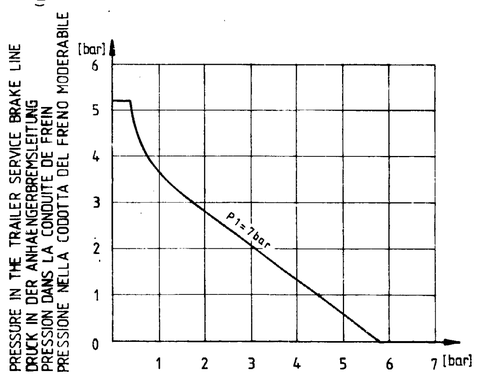

PRESSURE IN THE SERVICE BRAKE LINE
DRUCK IN DER BETRIEBSBREMSLEITUNG
PRESSION DANS LE CONDUIT DE FREIN DE SERVICE (p4)
PRESSIONE NELLA CONDOTTA DEL FRENO DI SERVIZIO

WIRING DIAGRAM
SCHALTSCHEMA
SCHEMA CONNEXIONS
SCHEMA DI COLLEGAMENTO ELETTRICO

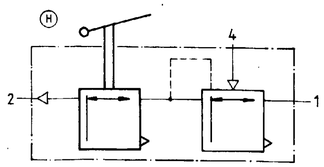

Toute communication ou reproduction de ce document, toute exploitation ou communication de son contenu sont interdites, sauf autorisation écrite. Tous droits de propriété industrielle réservés.
Mitteilung sowie Vervielfältigung dieser Unterlage, Verwertung und nicht gestattet, soweit nicht ausdrücklich zugestanden. Zuwiderhandlungen verpflichten zu Schadenersatz. Alle Rechte für den Fall der Patenterteilung oder Gebrauchsmustereintragung vorbehalten!
Non è permesso consegnare a terzi o riprodurre questo documento, né utilizzarne il contenuto o renderlo noto senza autorizzazione esplicita. Ogni infrazione costituirà un modello di danno. Tutti i diritti di proprietà industriale sono riservati.
Copying of this document, and giving it to others and the use or communication of the contents thereof are forbidden without express authority. Offenders will constitute an evident abuse and result in a liability to the payment of damages. All rights are reserved in the event of the grant of a patent or the registration of an utility model or design.

			DATE	SIGNATURE	WABCO WESTINGHOUSE
			78-02-09	DRAWN	TRAILER CONTROL VALVE
			78-02-09	CHECKED	VALVE DE COMMANDE DE REMORQUE
			78-02-09	STANDARDIZATION	VALVELA DI COM. FRENATURA RIMOR.
					ANHAENGER-STEUERVENTIL
21883	8×(H)	82-03-03	MASS 2,3	SCALE 1:1	IDENTIFICATION CODE
12095	3×(G)	78-08-30			471 200 000 0
11560	1×(F)	78-02-09			
CHANGE NO	LETT	DATE	REPLACEMENT FOR	SIZE A1	T.R.I. 140
			ORIG. OF 28-10-60 (F)		CODE FOR FUNCTION / CODE FOR SWAPS / CODE FOR DOCUMENT 605

SHEET 1/1

100 mm