THE VALVE CORRESPONDS TO THE REGULATIONS FOR ELECTROMAGNETIC DEVICES ACCORDING TO VDE 0580
DAS GERAET ENTSPRICHT DEN BESTIMMUNGEN FUER ELEKTROMAGNETISCHE GERAETE NACH VDE 0580
LE VALVE CORRESPOND AUX CONDITIONS POUR DES APPAREILS ELECTROMAGNETIQUES SUIVANT VDE 0580
LA VALVOLA CORRISPONDE ALLE CONDIZIONI PER APPARECCHI ELETTROMAGNETICHI SECONDO VDE 0580

MEDIUM : AIR
MEDIUM : LUFT
FLUIDE : AIR
FLUIDO : ARIA

VOLTAGE :
SPANNUNG :
VOLTAGE :
VOLTAGGIO : $24^{+8}_{-6.5}$V DC

WORKING PRESSURE :
BETRIEBSDRUCK :
PRESSION D'UTILISATION :
PRESSION DI ESERCIZIO : p_e = 5.5...10.2 bar

NOMINAL CURRENT :
NENNSTROM :
COURANT NOMINAL :
CORRENTE NOMINALE : 0,69 A

PERMISSIBLE PRESSURE :
ZULAESSIGER DRUCK :
PRESSION ADMISSIBLE :
PRESSIONE AMMISIBILE : $p_e \leq$ 13 bar

RELATIVE DUTY CYCLE :
RELATIVE EINSCHALTDAUER:
PLAGE DE UTILISATION :
DURATE DELL'INSERIMENTO: 100% ED

NOMINAL DIAMETER SUPPLY ø4mm , EXHAUST ø4mm
NENNWEITE BELUEFTUNG ø4mm , ENTLUEFTUNG ø4mm
DIAMETRE NOMINAL ALIMENTATION ø4mm , ECHAPPEMENT ø4mm
DIAMETRO NOMINALE ALIMENTAZIONE ø4mm , SCARICO ø4mm

PROTECTION CLASS :
SCHUTZKLASSE :
CLASSE DE PROTECTION :
CLASSE DI PROTEZIONE : III

THERMAL RANGE OF APPLICATION :
THERMISCHER ANWENDUNGSBEREICH :
PLAGE THERMIQUE D'APPLICATION :
CAMPO DI APPLICAZIONE TERMICA : -40°C....+80°C

TYPE OF PROTECTION :
SCHUTZART :
MODE DE PROTECTION :
TIPO DI PROTEZIONE :

IP 6K6 AND UND ET E IP 6K9K — WITH SEALED CONNECTIONS 1,2,6
MIT ABGEDICHTETEN ANSCHLUESSEN 1,2,6
AVEC CONNEXIONS ETANCHEES 1,2,6
CON CONNESSIONI SIGILLATI 1,2,6

Ⓑ IP 6K7 (JED-370) — WITH SEALED CONNECTIONS 1,2,3,6
MIT ABGEDICHTETEN ANSCHLUESSEN 1,2,3,6
AVEC CONNEXIONS ETANCHEES 1,2,3,6
CON CONNESSIONI SIGILLATI 1,2,3,6

POSITION OF INSTALLATION : OPTIONAL
EINBAULAGE : BELIEBIG
POSITION D'INSTALLATION : AU CHOIX
POSIZIONE DI MONTAGGIO : A PIACERE

VOLTAGE PEAKS ON BREAKING
ABSCHALTSPANNUNGSSPITZEN
VOLTAGE DE POINTE ALLA RUPTURE
VOLTAGGI DELLE PUNTE ALLA ROTTURA < | 80 | V

1 ENERGY INLET
ENERGIEZUFLUSS VOM VORRAT
ALIMENTATION
ALIMENTAZIONE

NOMINAL PERFORMANCE
NENNLEISTUNG
PUISSANCE NOMINAL
POTENZA NOMINALE 16.6 W

2 ENERGY SUPPLY
ENERGIEABFLUSS IN DIE ARBEITSLEITUNG
UTILISATION
MANDATA

COIL RESISTANCE
SPULENWIDERSTAND
RESISTANCE DE BOBINE
RESISTENZA DELLA BOBINA $R\vartheta_{20}$= $35^{\pm 2}$ Ω

3 EXHAUST
ANSCHLUSS ATMOSPHAERE
ECHAPPEMENT
SCARICO

6 ELECTRIC TERMINAL
ELEKTRISCHER ANSCHLUSS
BORNE ELECTRIQUE
MORSETTI ELETTRICI

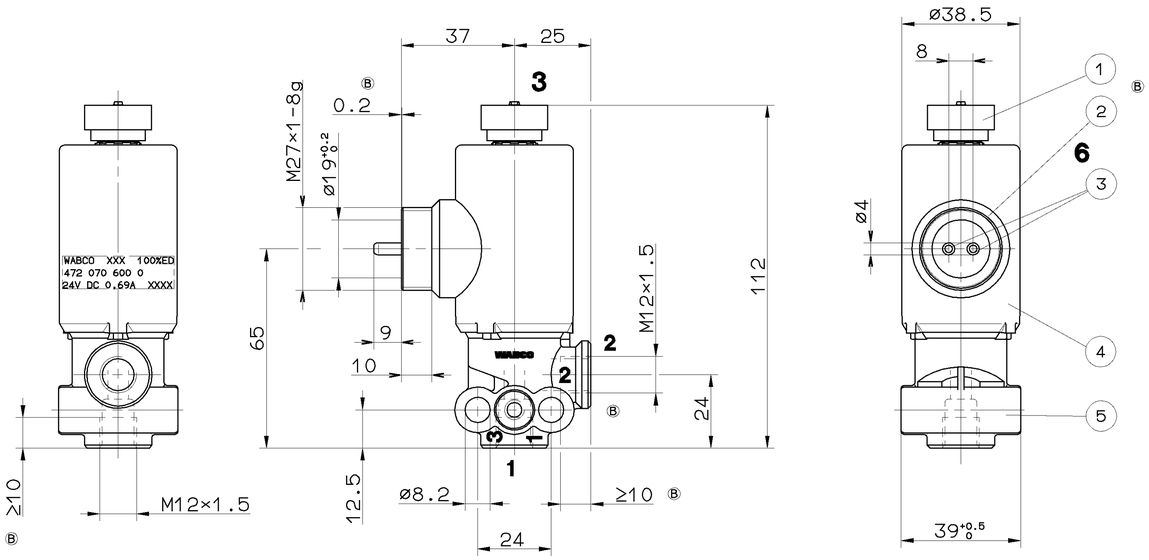

Ⓑ

	MATERIAL/SURFACE PROTECTION WERKSTOFF/OBERFLAECHENSCHUTZ MATIERE/PROTECTION DE SURFACE MATERIALE/PROTEZIONE SUPERFICIALE
1	JED-354.1 / -
2	JED-559 / -
3	JED-570.656
4	JED-303 / JED-739.0
5	JED-004 M / JED-260

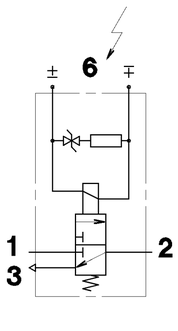

GENERAL SPECIFICATION: JED-334					
FURTHER TECHNICAL DATA:					
DOC. CODE:		SHEET: TO			
GENERAL TOLERANCES					
CLASS 1)	RANGE OF NOMINAL DIMENSIONS (± mm) ≤50	>50 ≤180	>180 ≤400	>400	
FINE	0,5	1,0	1,5	2,0	
MEDIUM	X 1,0	2,0	3,0	4,0	± 3°
COARSE	2,0	3,5	5,0	6,5	
TAPPED HOLES ACC. ISO 4039 / JED-162					
1) TOLERANCE CLASS APPLIED CROSSMARKED					

DCN-NO.	REV.	DATE
058383	7×B	96-03-19
054852	2×A	94-06-06

CADAM-DRAWING COPYRIGHT		
DATE	SIGNATURE	
DRAWN: 94-05-05	WEBER	
CHECKED: 94-05-05	ROVIRA	
STANDARDIZATION: 94-05-05	PANTZER	

WABCO

3/2 SOLENOID VALVE
3/2 MAGNETVENTIL
ELECTROVANNE 3/2
ELETTROVALVOLA 3/2

MASS	SCALE	PRODUCT IDENTIFICATION NO.	DOC. CODE	SHEET
≈0.5 KG	1:1	472 070 600 0	605	1/1
SIZE A 1	T.R.I. 142		SHAPE CODE	REPLACEMENT FOR

100mm

EXPERT CODE 726

PRODUCT TYPE 92X

TOUTE COMMUNICATION OU REPRODUCTION DE CE DOCUMENT, TOUTE UTILISATION OU COMMUNICATION DE SON CONTENU NE SONT PAS AUTORISES SAUF AUTORISATION ECRITE. TOUS DROITS POUR LE CAS DE DELIVRANCE DE BREVET OU DE MODELE D'UTILITE.
NON E' PERMESSO CONSEGNARE A TERZI O RIPRODURRE QUESTO DOCUMENTO, NE UTILIZZARE IL CONTENUTO O RENDERLO COMUNICARE AI TERZI SENZA AUTORIZZAZIONE SCRITTA. TUTTI I DIRITTI SONO RISERVATI PER IL CASO DI CONCESSIONE DI BREVETTO O DI MODELLO DI UTILITÀ.
NI EST PERMIS DE COMMUNIQUER ET DE REPRODUIRE CE DOCUMENT, NI D'EN UTILISER ET D'EN COMMUNIQUER LE CONTENU SANS AUTORISATION ECRITE. TOUS DROITS RESERVES EN CAS DE DELIVRANCE DE BREVET OU DE MODELE D'UTILITE.
THIS DOCUMENT IS NOT TO BE REPRODUCED, NOR MAY IT BE GIVEN TO THIRD PARTIES OR BE VERBALLY COMMUNICATED, NOR MAY ITS CONTENTS BE USED OR DISCLOSED WITHOUT WRITTEN PERMISSION. ALL RIGHTS FOR THE CASE OF GRANTING A PATENT OR REGISTRATION OF A UTILITY MODEL OR DESIGN.
THIS DOCUMENT IS THE SUBJECT OF COPYRIGHT.