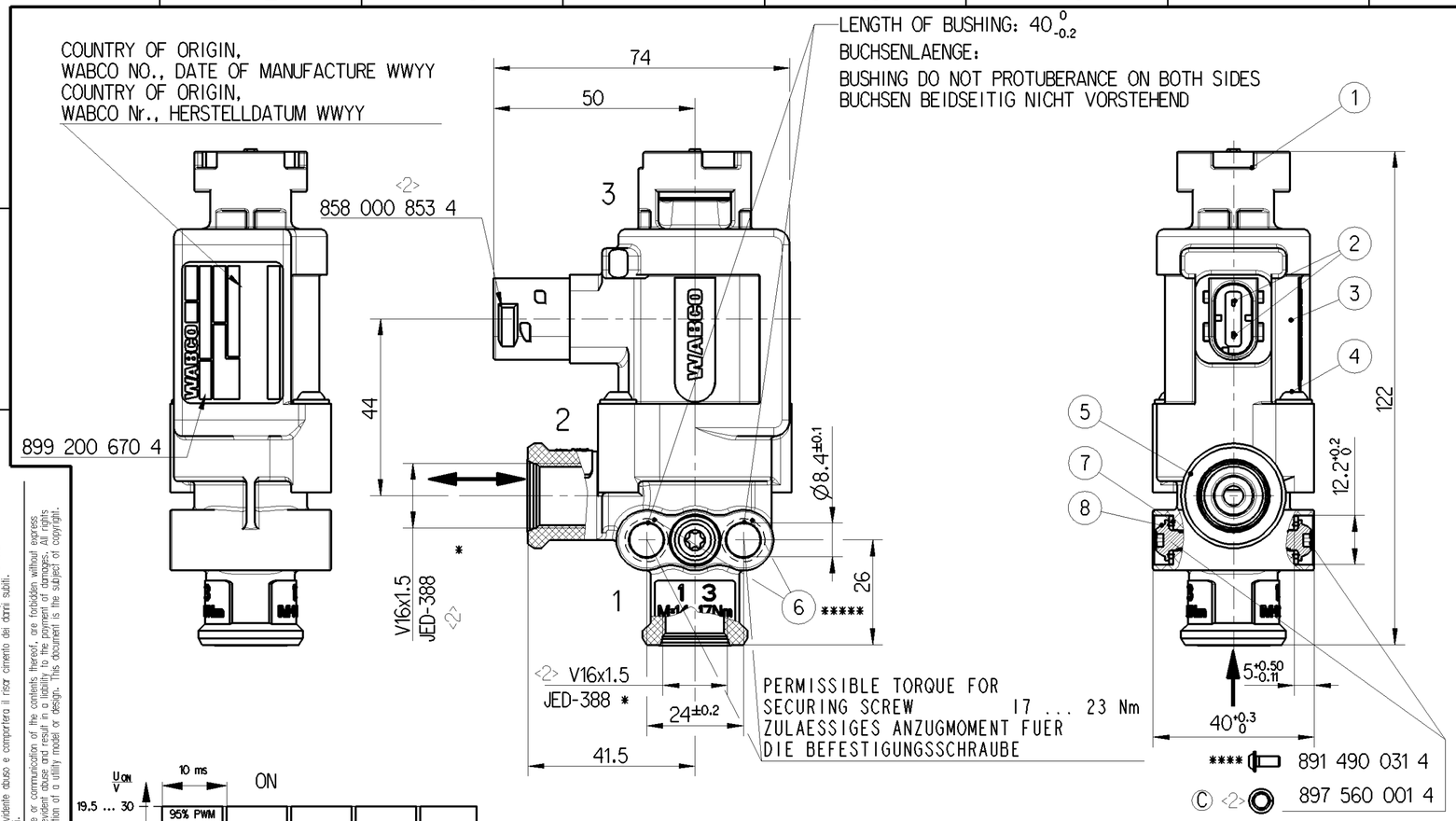

DESIGN BAUART	SOLENOID VALVE MAGNETVENTIL
PERFORMANCE LEVEL LEISTUNGSSTUFE	LOW (ca. 2.2mm)
FUNCTION FUNKTION	3/2 WAY (NORMALY CLOSED) 3/2 WEGE (STROMLOS GESCHLOSSEN)
MEDIUM MEDIUM	COMPRESSED AIR DRUCKLUFT
PROTECTION CLASS SCHUTZART DIN 40050 BLATT 9	IP 6K6 AND 6K9K WITH SEALED CONNECTIONS 1,2,6 MIT ABGEDICHTETEN ANSCHLUESSEN 1,2,6
	IP6K7 WITHOUT PLUG IP6K7 OHNE STECKER
WORKING PRESSURE BETRIEBSDRUCK	5,5 ... 10,2 bar
PERMISSIBLE PRESSURE (WITHOUT FUNCTION) ZULAESSIGER DRUCK (OHNE FUNKTION)	< 13 bar
THERMAL RANGE OF APPLICATION UMGEBUNGSTEMPERATUR	-40°C ... +80°C
ELECTRIC TERMINAL ELEKTRISCHER ANSCHLUSS	TYCO HDSCS Cod. A C-114-18743 (INDEX C)
VOLTAGE RANGE SPANNUNGSBEREICH	19.5 ... 30 VDC AT 8 ... 10.2 bar 24 ... 30 VDC AT 5.5 ... 10.2 bar
NOMINAL VOLTAGE NENNSPANNUNG	24 VDC
OPERATION VOLTAGE ACC. ISO 16750-1 BETRIEBSSPANNUNG NACH ISO 16750-1	28 VDC
RELATIVE DUTY CYCLE AT OPERATION VOLTAGE RELATIVE EINSCHALTDAUER BEI BETREIBSSPANNUNG	100% at Umin, Tmax and 95% PWM (100Hz)
SHUT-DOWN BEHAVIOR ABSCHALTVERHALTEN	at Umax and 5% PWM (100Hz) <2>
NOMINAL RESISTANCE NENNWIDERSTAND	R_{20} = 40,5Ω ± 2Ω
DISCONNECTION HEIGHT ABSCHALTSPANNUNGSSPITZEN	< | 80 | V

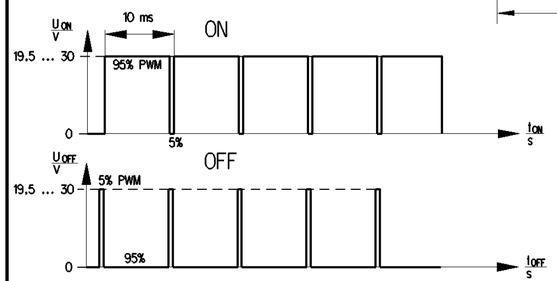

A SUPPRESSOR DIODE IS LIMITING THE INDUCTIVE SWITCH-OFF PULSE.
THE ALTERNATOR OF THE VEHICLE MUST BE CLAMPED AT <= | 58 | V . IT
IS DESIGNED TO ABSORB LOAD DUMP TEST PULSES SEVERITY 5 ACCORDING TO ISO 6337.
EINE SUPPRESSOR DIODE LIMITIERT DIE INDUKTIVEN ABSCHALTIMPULSE.
DER FAHRZEUGGENERATOR MUSS BEI <= | 58 | V BEGRENZEN. SIE IST SO AUSGELEGT,
DASS EIN LOAD DUMP TEST PULS SCHWEREGRAD 5 NACH ISO 6330 ABSORBIERT WIRD.

* PERMISSIBLE TORQUE FOR ASSEMBLY OF FITTING : M = 14 ... 17 Nm
ZULAESSIGES DREHMOMENT BEIM AUFBAU DER ARMATUR :

** SEE 858 000 827 4
SIEHE 858 000 827 4

*** CAUTION: EXHAUST WITHOUT SEALING WASHER <2>
ACHTUNG: ENTLUEFTUNG OHNE DICHTSCHEIBE

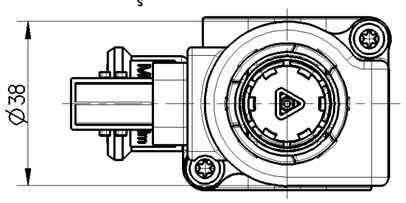

1 ENERGY INLET
ENERGIEZUFLUSS VOM VORRAT
2 ENERGY SUPPLY
ENERGIEABFLUSS IN DIE ARBEITSLEITUNG
3 EXHAUST
ANSCHLUSS ATMOSPHAERE
6 ELECTRIC TERMINAL
ELEKTRISCHER ANSCHLUSS

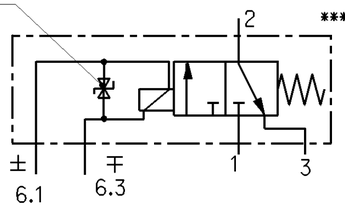

INSTALLATION POSITION
EINBAULAGE

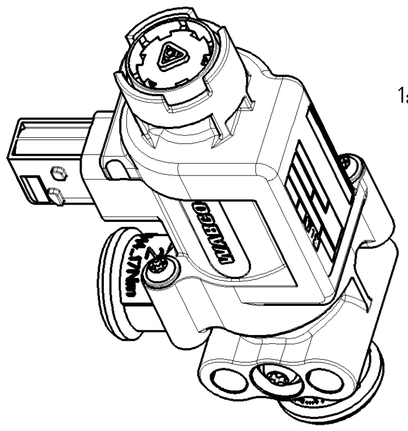

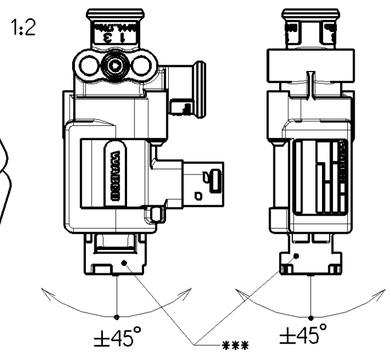

**** TORQUE FOR FASTENNING T-SCREWS: M= 3.1 ... 3.9 Nm
ANZUGSMOMENT:

***** GAP IN OVERMOLDING ACCEPTABLE IN MARKED AREA
FEHLENDE UMSPRITZUNG IM GEKENNZEICHNETEN BEREICH ZULASSIG

6 x <2> SAFETY AND SIGNIFICANT CHARACTERISTICS

		MATERIAL WERKSTOFF	SURFACE PROTECTION OBERFLAECHENSCHUTZ
	1	PA 6.6	-
	2	CuSn 6	tin coated
	3	PA 6.6 GF30	-
	4	STEEL	ZnNi 4-8 µm thick-film passivated
	5	PA 6.6 GF35	-
	6	STEEL 1.0338	JED-256-1
©	7	JED-024 / JED-043MO	-
	8	JED-051M4	-

Class 1)		≤ 50	> 50 ≤ 180	> 180 ≤ 400	> 400	
Fine		0.5	1.0	1.5	2.0	±3°
Medium	X	1.0	2.0	3.0	4.0	
Coarse		2.0	3.5	5.0	6.5	

General Specification: JED-334-0 , Size ISO 14405-1 E
Further Technical Data:
Doc. Code: Sheet: To
General Tolerances JED-261
Range of Nominal Dimensions (± mm)
Tapped Holes acc.
1) Tolerance Class Applied Crossmarked

Copyright WABCO®

Date	Signature
Drawn 2015-01-09	Czeryba
Checked 2015-01-09	Bialon
Expert Bialon	

WABCO
3/2 SOLENOID VALVE
3/2 MAGNETVENTIL

Mass	Scale	Material No.	Date of first issue: 2013-01-31
0.362 KG	1:1 (2:1)	472 072 022 0	Doc.Code 005 / Language DE / Sheet 1/1
Size A 2	CAD System Pro/E	ECN-No. 166625 / Revision 2 x C / Techn. Resp. 5800_EM	Replacement for -

100mm

Non è permesso consegnare a terzi o riprodurre questo documento, né utilizzarne il contenuto o renderlo comunque noto a terzi senza autorizzazione espressa. Tutti i diritti di proprietà industriale e intellettuale sono riservati.
Copying of this document and giving it to others and the use or communication of the contents thereof, are forbidden without express authority. Offenders are liable to the payment of damages. All rights are reserved in the event of the grant of patent or registration of a utility model or design. This document is the subject of copyright.
Toute Communication ou reproduction de ce document, toute exploitation ou communication de son contenu sont interdites, sauf autorisation expresse. Tout manquement à cette règle constitue un délit ouvrant droit à des dommages et intérêts. Tous droits de propriété industrielle réservés, notamment en matière de brevets et de modèles.
Weitergabe sowie Vervielfältigung dieser Unterlage, Verwertung und Mitteilung ihres Inhalts nicht gestattet, soweit nicht ausdrücklich zugesichert. Zuwiderhandlungen stellen einen direkten Schadensersatz dar und verpflichten zu Schadenersatz. Alle Rechte für den Fall der Patenterteilung oder Gebrauchsmusterer Eintragung vorbehalten.

dwg: 472072022000.....002 / version: B.2 / state: Under Review / mdl: 472072022000.....A02