6B11 +0.215 +0.140

AFTER UNSCREWING THE KNURLED NUT THE SOLENOID MAY BE TURNED TO ANY POSITION
NACH LOESEN DER RAENDELMUTTER KANN DER MAGNET IN BELIEBIGE STELLUNG GEBRACHT WERDEN
APRES DESSERAGE DE L'ECROU MOLETE L'AIMANT PEU ETRE TOURNE EN POSITION QUELCONQUE
DOPO DISSERRAGGIO DEL DADO ZIGRINATO E IL SOLENOIDE POU ESSERE GIRATO IN QUALUNQUE POSIZIONE

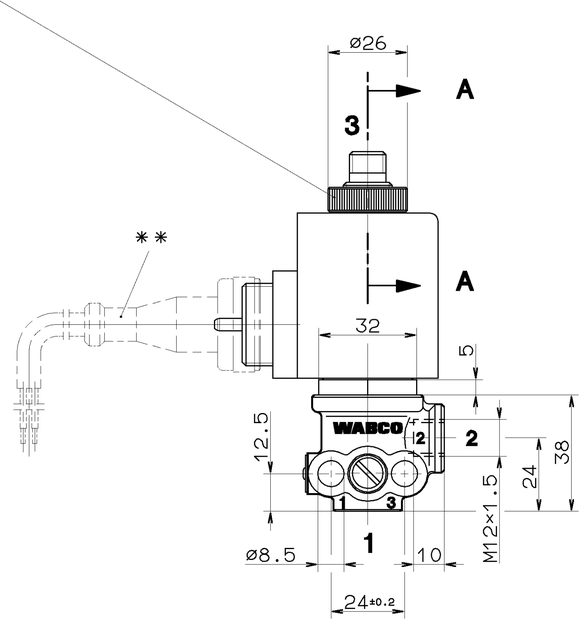


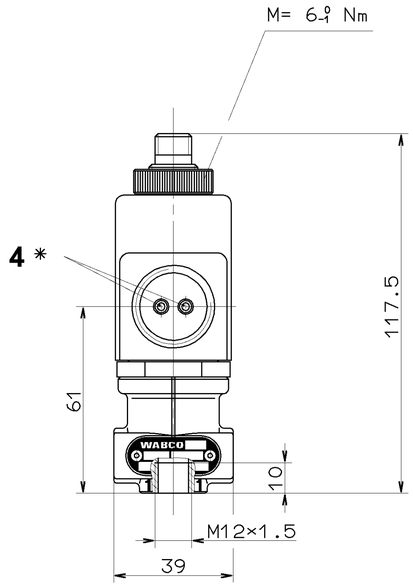


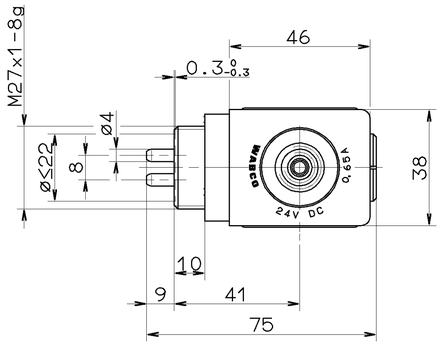


**A-A** 2:1

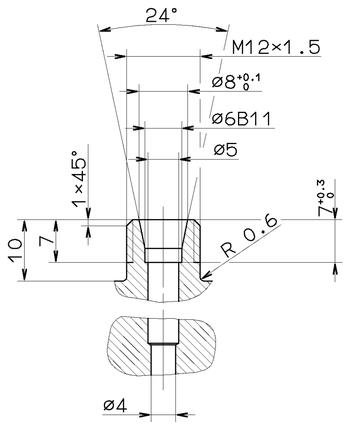


THE VALVE CORRESPONDS TO THE REGULATIONS FOR ELECTROMAGNETIC DEVICES ACCORDING TO VDE 0580
DAS GERAET ENTSPRICHT DEN BESTIMMUNGEN FUER ELEKTROMAGNETISCHE GERAETE NACH VDE 0580
LE VALVE CORRESPOND AUX CONDITIONS POUR DES APPAREILS ELECTROMAGNETIQUES SUIVANT VDE 0580
LA VALVOLA CORRISPONDE ALLE CONDIZIONI PER APPARECCHI ELETTROMAGNETICHI SECONDO VDE 0580

MEDIUM : AIR
MEDIUM : LUFT
FLUIDE : AIR
FLUIDO : ARIA

VOLTAGE :
SPANNUNG :
VOLTAGE : $24^{+4.8}_{-2.4}$ V DC
VOLTAGGIO :

WORKING PRESSURE :
BETRIEBSDRUCK :
PRESSION D'UTILISATION : $p_e$ = 5.4...11 bar
PRESSION DI ESERCIZIO :

NOMINAL CURRENT :
NENNSTROM :
COURANT NOMINAL : 0.65 A
CORRENTE NOMINALE :

NOMINAL DIAMETER SUPPLY ø4mm , EXHAUST ø4mm
NENNWEITE BELUEFTUNG ø4mm , ENTLUEFTUNG ø4mm
DIAMETRE NOMJNAL ALIMENTATION ø4mm , ECHAPPEMENT ø4mm
DIAMETRO NOMINALE ALIMENTAZIONE ø4mm , SCARICO ø4mm

PROTECTION CLASS :
SCHUTZKLASSE :
CLASSE DE PROTECTION : III
CLASSE DI PROTEZIONE :

THERMAL RANGE OF APPLICATION : AT
THERMISCHER ANWENDUNGSBEREICH : -40°C...+70°C BEI 100%ED
PLAGE DE TEMPERATURE EN UTILISATION : -40°C...+80°C EN 30%ED/5min
CAMPO TERMICO DI APPLICAZIONE : IN

RELATIVE DUTY CYCLE : AT
RELATIVE EINSCHALTDAUER : 30% ED/5min BEI -40°C...+80°C
PLAGE DE UTILISATION : 100% ED EN -40°C...+70°C
DURATE DELL'INSERIMENTO : IN

TYPE OF PROTECTION ACCORD
TO IEC 529 :

SCHUTZART NACH IEC 529 : IP 68 (JED-370)

MODE DE PROTECTION SUIVANT
IEC 529 :

TIPO DI PROTEZIONE SECONDO
IEC 529 :

WITH SEALED CONNECTIONS 1,2,3,4
MIT ABGEDICHTETEN ANSCHLUESSEN 1,2,3,4
AVEC CONNEXIONS ETANCHEES 1,2,3,4
CON CONNESSIONI SIGILLATI 1,2,3,4

POSITION OF INSTALLATION : OPTIONAL
EINBAULAGE : BELIEBIG
POSITION D'INSTALLATION : AU CHOIX
POSIZIONE DI MONTAGGIO : A PIACERE

**1** SUPPLY
ENERGIEZUFLUSS VOM VORRAT
ALIMENTATION
ALIMENTAZIONE

**2** DELIVERY
ENERGIEABFLUSS IN DIE ARBEITSLEITUNG
UTILISATION
MANDATA

**3** EXHAUST
ANSCHLUSS ATMOSPHAERE
ECHAPPEMENT
SCARICO

**4** ELECTRICAL CONTROL
ELEKTRISCHER STEUERANSCHLUSS
COMMANDE ELECTRIQUE
COMANDO ELETTRICO

* MATERIAL : SURFACE PROTECTION SILVER PLATED , THICKNESS =1µm
WERKSTOFF : OBERFLAECHNESCHUTZ Gal Ag 1µm
MATIERE : JED-076 M1 PROTECTION DE SURFACE ARGENTURE ELECTRIQUE , EPAISSEUR = 1µm
MATERIALE : PROTEZIONE SUPERFICI , ARGENTURA ELETTRICA , SPESSORE = 1µm

** CABLE WITH SOCKET SEE :
KABEL MIT GERAETESTECKDOSE SIEHE : 894 601 023 2 / 653
CABLE AVEC PRISE DE COURANT VOIR :
CAVO CON PRESA DI CORRENTE :

VOLTAGE PEAKS ON BREAKING
ABSCHALTSPANNUNGSSPITZEN
VOLTAGE DE POINTE ALLA RUPTURE < 120 V
VOLTAGGI DELLE PUNTE ALLA ROTTURA

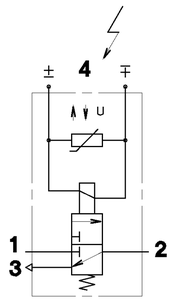


| | | | | | |
|---|---|---|---|---|---|
| GENERAL SPECIFICATION: JED-334 | | | | | |
| FURTHER TECHNICAL DATA: | | | | | |
| DOC. CODE: | SHEET: TO | | | | |
| GENERAL TOLERANCES | | | | | |
| CLASS 1) | RANGE OF NOMINAL DIMENSIONS ( ± mm ) ≤50 | > 50 ≤180 | >180 ≤400 | >400 | |
| FINE | 0,5 | 1,0 | 1,5 | 2,0 | |
| MEDIUM × | 1,0 | 2,0 | 3,0 | 4,0 | ± 3° |
| COARSE | 2,0 | 3,5 | 5,0 | 6,5 | |
| TAPPED HOLES ACC. ISO 4039 / JED-152 | | | | | |
| 1) TOLERANCE CLASS APPLIED CROSSMARKED | | | | | |

| DCN-NO. | REV. | DATE |
|---|---|---|
| 048555 | 1XB | 92-01-17 |

CADAM-DRAWING COPYRIGHT

| DATE | SIGNATURE |
|---|---|
| DRAWN: 92-01-17 | WERNSMANN |
| CHECKED: 92-01-17 | ROVIRA |
| STANDARDIZATION: 92-01-20 | PANTZER |

**WABCO**

3/2 SOLENOID VALVE
3/2 MAGNETVENTIL
ELECTROVANNE 3/2
ELETTROVALVOLA 3/2

| MASS | SCALE | PRODUCT IDENTIFICATION NO. | DOC. CODE | SHEET |
|---|---|---|---|---|
| ≈0.67 KG | 1:1 | 472 126 708 0 | 605 | 1/1 |
| SIZE A 1 | T.R.I. 142 | | | |

SHAPE CODE | REPLACEMENT FOR 472 126 708 0 (B) DF-86-04-14

EXPERT CODE 7 2 6 | PRODUCT TYPE 1 2 X

100mm

TOUTE COMMUNICATION OU REPRODUCTION DE CE DOCUMENT, TOUTE EXPLOITATION OU COMMUNICATION DE SON CONTENU OU D'EXTRAITS DE SON CONTENU NE SONT PAS AUTORISES SANS ACCORD ECRIT PREALABLE. TOUS DROITS DE PROPRIETE INTELLECTUELLE RESERVES. NOTAMMENT EN MATIERE DE BREVETS ET DE MODELES D'UTILITE, TOUTE DEMANDE DE DEPOT DE BREVET OU DE MODELE D'UTILITE DOIT ETRE SIGNALEE AUSSITOT PAR ECRIT A WABCO. SI TOUTEFOIS, DU FAIT DE CONTENU, IL EST ENVISAGE DE DEPOSER UN BREVET OU UN MODELE D'UTILITE, WABCO SE RESERVE LE DROIT DE REVENDIQUER LA PROPRIETE DE TOUTES DEMANDES DE BREVET OU DE MODELE D'UTILITE FONDEES SUR DES INFORMATIONS CONTENUES DANS CE DOCUMENT.

NOR IS PERMISSIBLE CONSERVATION A THIRD PARTIES OF THIS DOCUMENT, NOR TO UTILIZATION OR COMMUNICATION OF THE CONTENTS THEREOF, ISSUE OF EXTRACTS FROM THE CONTENTS. ALL RIGHTS OF INTELLECTUAL PROPERTY ARE RESERVED. IN PARTICULAR, IN THE CASE OF PATENT OR REGISTRATION OF A UTILITY MODEL, OR DESIGN, THIS DOCUMENT IS THE SUBJECT OF COPYRIGHT.

1929/016/5/04.93
6000/823