AFTER UNSCREWING THE KNURLED NUT THE SOLENOID MAY BE TURNED TO ANY POSITION
NACH LOESEN DER RAENDELMUTTER KANN DER MAGNET IN BELIEBIGE STELLUNG GEBRACHT WERDEN
APRES DESSERAGE DE L'ECROU MOLETE L'AIMANT PEU ETRE TOURNE EN POSITION QUELCONQUE
DOPO DISSERRAGGIO DEL DADO ZIGRINATO E IL SOLENOIDE POU ESSERE GIRATO IN QUALUNQUE POSIZIONE

THE VALVE CORRESPONDS TO THE REGULATIONS FOR ELECTROMAGNETIC DEVICES ACCORDING TO VDE 0580
DAS GERAET ENTSPRICHT DEN BESTIMMUNGEN FUER ELEKTROMAGNETISCHE GERAETE NACH VDE 0580
LE VALVE CORRESPOND AUX CONDITIONS POUR DES APPAREILS ELECTROMAGNETIQUES SUIVANT VDE 0580
LA VALVOLA CORRISPONDE ALLE CONDIZIONI PER APPARECCHI ELETTROMAGNETICHI SECONDO VDE 0580

MEDIUM : AIR
MEDIUM : LUFT
FLUIDE : AIR
FLUIDO : ARIA

VOLTAGE :
SPANNUNG :
VOLTAGE : $24^{+4.8}_{-2.4}$V DC
VOLTAGGIO :

WORKING PRESSURE :
BETRIEBSDRUCK :
PRESSION D'UTILISATION : $p_e \leq 10$ bar
PRESSION DI ESERCIZIO :

NOMINAL CURRENT :
NENNSTROM :
COURANT NOMINAL : 430mA
CORRENTE NOMINALE :

NOMINAL DIAMETER SUPPLY ø2.2mm , EXHAUST ø3mm
NENNWEITE BELUEFTUNG ø2.2mm , ENTLUEFTUNG ø3mm
DIAMETRE NOMJNAL ALIMENTATION ø2.2mm , ECHAPPEMENT ø3mm
DIAMETRO NOMINALE ALIMENTAZIONE ø2.2mm , SCARICO ø3mm

RELATIVE DUTY CYCLE :
RELATIVE EINSCHALTDAUER : 100% ED
PLAGE DE UTILISATION :
DURATE DELL'INSERIMENTO :

THERMAL RANGE OF APPLICATION :
THERMISCHER ANWENDUNGSBEREICH : -40°C...+100°C
PLAGE DE TEMPERATURE EN UTILISATION :
CAMPO TERMICO DI APPLICAZIONE :

PROTECTION CLASS :
SCHUTZKLASSE : III
CLASSE DE PROTECTION :
CLASSE DI PROTEZIONE :

TYPE OF PROTECTION ACCORD TO IEC 529 : IP 66 — WITH SEALED CONNECTIONS 1,2,4 / MIT ABGEDICHTETEN ANSCHLUESSEN 1,2,4 / AVEC CONNEXIONS ETANCHEES 1,2,4 / CON CONNESSIONI SIGILLATI 1,2,4

SCHUTZART NACH IEC 529 : ©

MODE DE PROTECTION SUIVANT IEC 529 : IP 68 — WITH SEALED CONNECTIONS 1,2,3,4 / MIT ABGEDICHTETEN ANSCHLUESSEN 1,2,3,4 / AVEC CONNEXIONS ETANCHEES 1,2,3,4

TIPO DI PROTEZIONE SECONDO IEC 529 : (JED-370) — CON CONNESSIONI SIGILLATI 1,2,3,4

POSITION OF INSTALLATION : OPTIONAL
EINBAULAGE : BELIEBIG
POSITION D'INSTALLATION : AU CHOIX
POSIZIONE DI MONTAGGIO : A PIACERE

1 SUPPLY
ENERGIEZUFLUSS VOM VORRAT
ALIMENTATION
ALIMENTAZIONE

2 DELIVERY
ENERGIEABFLUSS IN DIE ARBEITSLEITUNG
UTILISATION
MANDATA

3 EXHAUST
ANSCHLUSS ATMOSPHAERE
ECHAPPEMENT
SCARICO

4 ELECTRICAL CONTROL
ELEKTRISCHER STEUERANSCHLUSS
COMMANDE ELECTRIQUE
COMANDO ELETTRICO

© MATERIAL / SURFACE PROTECTION :
* WEKSTOFF / OBERFLAECHENSCHUTZ :
MATIERE / PROTECTION DE SURFACE : JED-570.656
MATERIALE / PROTEZIONE SUPERFICI :

© NOT SUPPLIED
** NICHT IM LIEFERUMFANG
NON FUORNI
NON SI FORNISCONO

VOLTAGE PEAKS ON BREAKING
ABSCHALTSPANNUNGSSPITZEN
VOLTAGE DE POINTE ALLA RUPTURE < 120 V
VOLTAGGI DELLE PUNTE ALLA ROTTURA

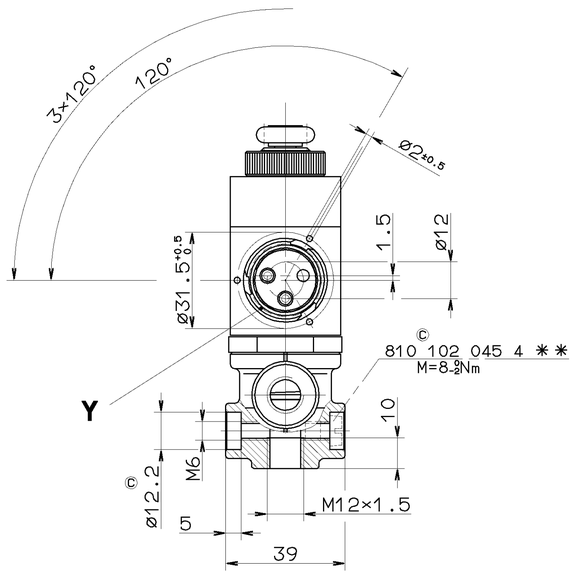

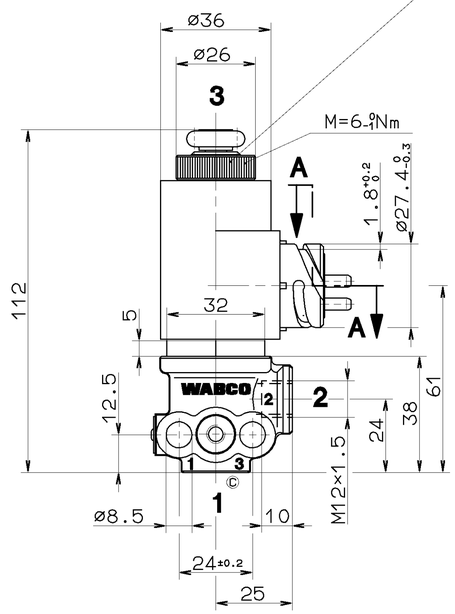

X 5:1

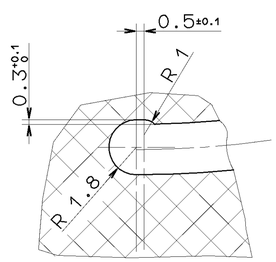

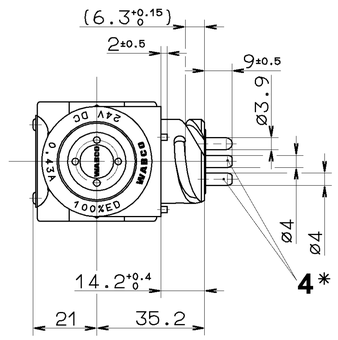

Y 2:1

DEVELOPEMENT
ABWICKLUNG
DEVELOPPMENT
SVILUPPO

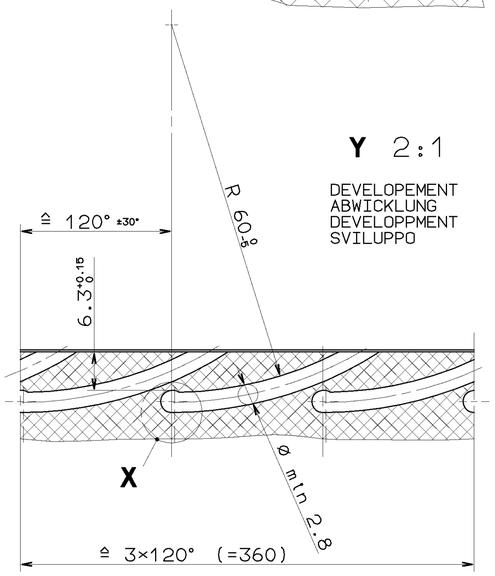

A-A 10:1

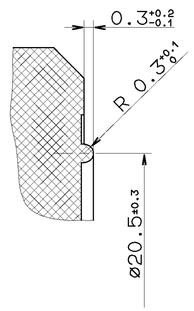

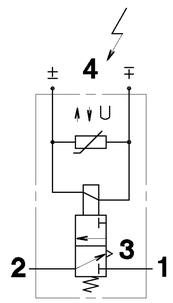

GENERAL SPECIFICATION: JED-334						
FURTHER TECHNICAL DATA:						
DOC. CODE:	SHEET: TO					
GENERAL TOLERANCES						
CLASS 1)	RANGE OF NOMINAL DIMENSIONS (± mm) ≤50	>50 ≤180	>180 ≤400	>400		
FINE	0,5	1,0	1,5	2,0		
MEDIUM	1,0	2,0	3,0	4,0	± 3°	
COARSE	2,0	3,5	5,0	6,5		
TAPPED HOLES ACC. ISO 4039 / JED-162						
1) TOLERANCE CLASS APPLIED CROSSMARKED						

DCN-NO.	REV.	DATE
051150	6×C	93-01-15
038317	1×B	88-04-14

100mm

CADAM-DRAWING COPYRIGHT

DATE	SIGNATURE	
88-04-14	ROVIRA	DRAWN.
88-04-14	KLEEN	CHECKED.
88-05-06	PANTZER	STANDARDIZATION.

WABCO

3/2 SOLENOID VALVE
3/2 MAGNETVENTIL
ELECTROVANNE 3/2
ELETTROVALVOLA 3/2

MASS	SCALE	PRODUCT IDENTIFICATION NO.	DOC. CODE	SHEET
≈0.5 KG	1:1,(2:1) (5:1,10:1)	472 132 198 0	605	1/1
SIZE A 1	T.R.I. 142	SHAPE CODE 580	REPLACEMENT FOR 472 132 198 0 OF 86-05-12	

EXPERT CODE 7 2 6 — PRODUCT TYPE 0 2 X

TOUTE COMMUNICATION OU REPRODUCTION DE CE DOCUMENT, TOUTE EXPLOITATION OU COMMUNICATION DE SON CONTENU NE SONT PAS AUTORISES SAUF DANS LE CADRE DU BUT POUR LEQUEL IL A ETE REMIS. TOUS DROITS EN CAS DE DELIVRANCE DE BREVET OU D'ENREGISTREMENT DE MODELE D'UTILITE SONT RESERVES. NON E PERMESSO CONSEGNARE A TERZI O EFFETTUARE QUESTO DOCUMENTO, NE UTILIZZARE IL CONTENUTO O RENDERLO COMUNQUE NOTO A TERZI. QUANDO SIA STATO CONCESSO UN BREVETTO O la REGISTRAZIONE di un MODELLO DI UTILITÀ, TUTTI I DIRITTI SONO RISERVATI. ALL'INTERNO DEL TEXTE DE CE DOCUMENT, NOTAMMENT EN MATIERE DE BREVETS ET DE MODELES MUTILES DIPOS JINALITE NICHT ABGEGEBEN, DARF DIESES DOKUMENT WEDER VERVIELFÄLTIGT NOCH DEN ANDEREN MITGETEILT WERDEN. FÜR DEN FALL DER ERTEILUNG VON PATENT OD. GEBRAUCHSMUSTER-EINTRAGUNG VORBEHALTEN.
NON SE PUO' CONSEGNARE A TERZI O COPIARE QUESTO DOCUMENTO, NE UTILIZZARE IL CONTENUTO O RENDERLO COMUNQUE NOTO A TERZI. QUANDO SIA STATO CONCESSO UN BREVETTO O la REGISTRAZIONE di un MODELLO DI UTILITÀ, TUTTI I DIRITTI SONO RISERVATI. ALL'INTERNO DEL TEXTE DE CE DOCUMENT, NOTAMMENT EN MATIERE DE BREVETS ET DE MODELES MUTILES DIPOS JINALITE NICHT ABGEGEBEN, DARF DIESES DOKUMENT WEDER VERVIELFÄLTIGT NOCH DEN ANDEREN MITGETEILT WERDEN. FÜR DEN FALL DER ERTEILUNG VON PATENT OD. GEBRAUCHSMUSTER-EINTRAGUNG VORBEHALTEN.
THIS DOCUMENT IS THE SUBJECT OF COPYRIGHT. ALL RIGHTS, FOR EXAMPLE, FOR PATENT OR REGISTRATION OF A UTILITY MODEL OR DESIGN, THIS DOCUMENT IS THE SUBJECT OF COPYRIGHT.