6 B11 +0.215 +0.140

AFTER UNSCREWING THE KNURLED NUT THE SOLENOID MAY BE TURNED TO ANY POSITION
NACH LOESEN DER RAENDELMUTTER KANN DER MAGNET IN BELIEBIGE STELLUNG GEBRACHT WERDEN
APRES DESSERAGE DE L'ECROU MOLETE L'AIMANT PEU ETRE TOURNE EN POSITION QUELCONQUE
DOPO DISSERRAGGIO DEL DADO ZIGRINATO E IL SOLENOIDE POU ESSERE GIRATO IN QUALUNQUE POSIZIONE

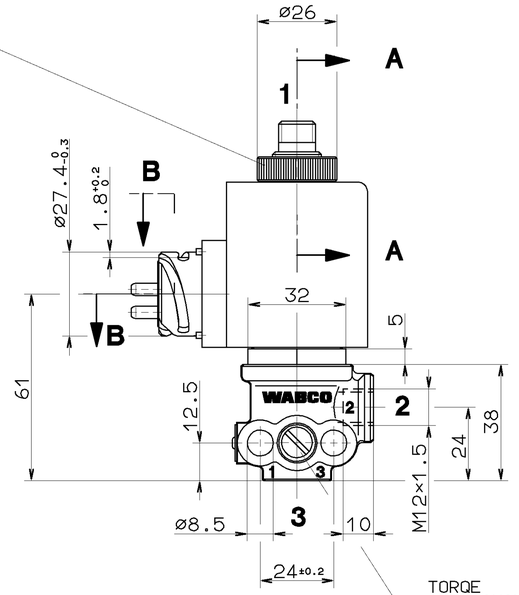

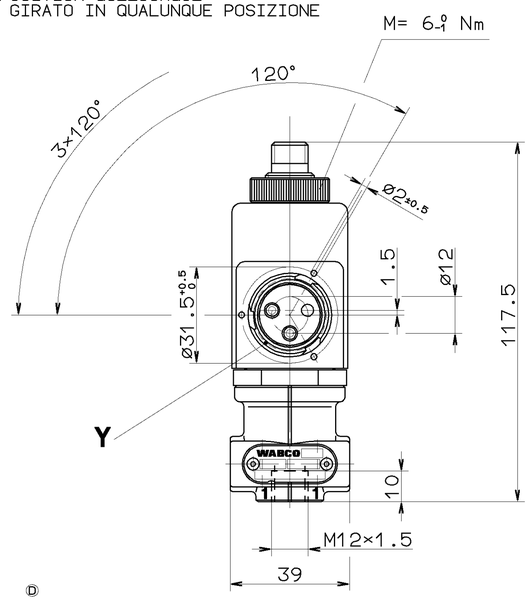

TORQUE
ANZUGSMOMENT
COUPLE DE SERRAGE
COPPIA DI SERRAGGIO
M=8 Nm

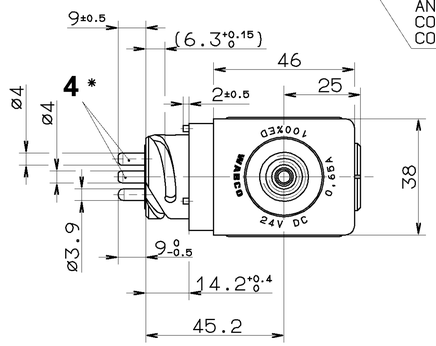

A-A 2:1

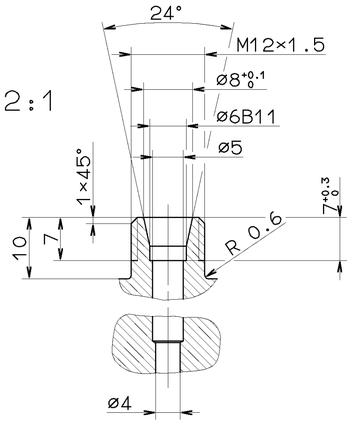

Y 2:1

DEVELOPEMENT
ABWICKLUNG
DEVELOPMENT
SVILUPPO

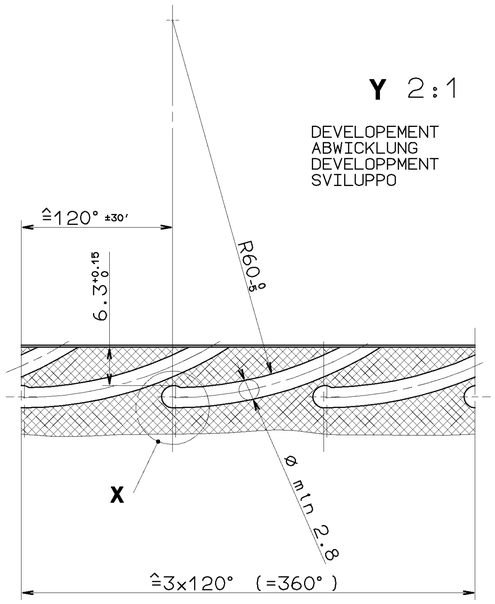

B-B 10:1

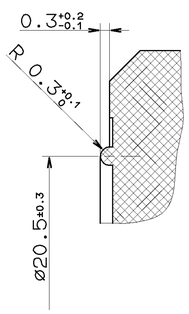

X 5:1

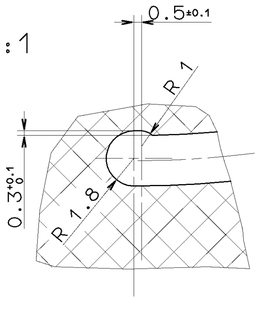

THE VALVE CORRESPONDS TO THE REGULATIONS FOR ELECTROMAGNETIC DEVICES ACCORDING TO VDE 0580
DAS GERAET ENTSPRICHT DEN BESTIMMUNGEN FUER ELEKTROMAGNETISCHE GERAETE NACH VDE 0580
LE VALVE CORRESPOND AUX CONDITIONS POUR DES APPAREILS ELECTROMAGNETIQUES SUIVANT VDE 0580
LA VALVOLA CORRISPONDE ALLE CONDIZIONI PER APPARECCHI ELETTROMAGNETICHI SECONDO VDE 0580

MEDIUM : AIR
MEDIUM : LUFT
FLUIDE : AIR
FLUIDO : ARIA

VOLTAGE :
SPANNUNG : 24 +4.8 −2.4 V DC
VOLTAGE :
VOLTAGGIO :

WORKING PRESSURE :
BETRIEBSDRUCK :
PRESSION D'UTILISATION : $p_e \leq 8$ bar
PRESSION DI ESERCIZIO :

NOMINAL CURRENT :
NENNSTROM :
COURANT NOMINAL : 650mA
CORRENTE NOMINALE :

NOMINAL DIAMETER SUPPLY ø4mm , EXHAUST ø4mm
NENNWEITE BELUEFTUNG ø4mm , ENTLUEFTUNG ø4mm
DIAMETRE NOMJNAL ALIMENTATION ø4mm , ECHAPPEMENT ø4mm
DIAMETRO NOMINALE ALIMENTAZIONE ø4mm , SCARICO ø4mm

RELATIVE DUTY CYCLE :
RELATIVE EINSCHALTDAUER : 100% ED
PLAGE DE UTILISATION :
DURATE DELL'INSERIMENTO :

THERMAL RANGE OF APPLICATION :
THERMISCHER ANWENDUNGSBEREICH : -20°C...+70°C
PLAGE DE TEMPERATURE EN UTILISATION :
CAMPO TERMICO DI APPLICAZIONE :

PROTECTION CLASS :
SCHUTZKLASSE : III
CLASSE DE PROTECTION :
CLASSE DI PROTEZIONE :

TYPE OF PROTECTION ACCORD TO DIN 40050 SHEET 9 : WITH SEALED CONNECTIONS 1,2,3,4

SCHUTZART NACH DIN 40050 BLATT 9 : MIT ABGEDICHTETEN ANSCHLUESSEN 1,2,3,4

IP 66 A

MODE DE PROTECTION SUIVANT DIN 40050 FEUILLE 9 : AVEC CONNEXIONS ETANCHEES 1,2,3,4

TIPO DI PROTEZIONE SECONDO DIN 40050 FOGLIO 9 : CON CONNESSIONI SIGILLATI 1,2,3,4

POSITION OF INSTALLATION : OPTIONAL
EINBAULAGE : BELIEBIG
POSITION D'INSTALLATION : AU CHOIX
POSIZIONE DI MONTAGGIO : A PIACERE

1 SUPPLY
ENERGIEZUFLUSS VOM VORRAT
ALIMENTATION
ALIMENTAZIONE

2 DELIVERY
ENERGIEABFLUSS IN DIE ARBEITSLEITUNG
UTILISATION
MANDATA

3 EXHAUST
ANSCHLUSS ATMOSPHAERE
ECHAPPEMENT
SCARICO

4 ELECTRICAL CONTROL
ELEKTRISCHER STEUERANSCHLUSS
COMMANDE ELECTRIQUE
COMANDO ELETTRICO

* MATERIAL : Cu Zn 38 Pb 1.5 Rm=42 SURFACE PROTECTION SILVER PLATED , THICKNESS =1µm
WERKSTOFF : Cu Zn 38 Pb 1.5 F=42 OBERFLAECHNESCHUTZ Gal Ag 1
MATIERE : Cu Zn 38 Pb 1.5 Rm=42 PROTECTION DE SURFACE ARGENTURE ELECTRIQUE , EPAISSEUR = 1µm
MATERIALE : Cu Zn 38 Pb 1.5 Rm=42 PROTEZIONE SUPERFICI , ARGENTURA ELETTRICA , SPESSORE = 1µm

VOLTAGE PEAKS ON BREAKING
ABSCHALTSPANNUNGSSPITZEN
VOLTAGE DE POINTE ALLA RUPTURE < 120 V
VOLTAGGI DELLE PUNTE ALLA ROTTURA

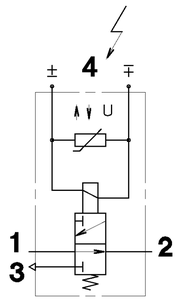

GENERAL SPECIFICATION: JED-334						
FURTHER TECHNICAL DATA:						
DOC. CODE:		SHEET:	TO			
GENERAL TOLERANCES						
CLASS 1)	RANGE OF NOMINAL DIMENSIONS [± mm] ≤50	> 50 ≤180	>180 ≤400	>400		
FINE		0,5	1,0	1,5	2,0	
MEDIUM	×	1,0	2,0	3,0	4,0	± 3°
COARSE		2,0	3,5	5,0	6,5	
TAPPED HOLES ACC. ISO 4039 / JED-152						
1) TOLERANCE CLASS APPLIED CROSSMARKED						

DCN-NO.	REV.	DATE
051151	1×D	93-01-11
036619	1×C	88-03-16

100mm

CADAM-DRAWING COPYRIGHT

DATE	SIGNATURE
DRAWN: 88-03-16	HEYDA
CHECKED: 88-03-16	ROVIRA
STANDARDIZATION: 88-05-06	PANTZER

WABCO

3/2 SOLENOID VALVE
3/2 MAGNETVENTIL
ELECTROVANNE 3/2
ELETTROVALVOLA 3/2

MASS	SCALE	PRODUCT IDENTIFICATION NO.	DOC. CODE	SHEET
≈0.67 KG	1:1,(2:1) (5:1,10:1)	472 134 758 0	605	1/1
SIZE A 1	T.R.I. 142	580	SHAPE CODE	REPLACEMENT FOR 472 134 758 0 UF 86-05-07

EXPERT CODE 7 2 6 PRODUCT TYPE 0 2 X

TOUTE COMMUNICATION OU REPRODUCTION DE CE DOCUMENT, TOUTE UTILISATION OU COMMUNICATION DE SON CONTENU N'EST PAS AUTORISEE SAUF AUTORISATION EXPRESSE. TOUTE INFRACTION EST SUSCEPTIBLE DE PORTER ATTEINTE A LA SAUVEGARDE DES DROITS DE PROPRIETE INDUSTRIELLE ET INTELLECTUELLE.
NON E PERMESSO CONSEGNARE A TERZI O RIPRODURRE QUESTO DOCUMENTO, NE UTILIZZARE IL CONTENUTO O RENDERLO COMUNICARE A TERZI, SALVO EXPRESSA AUTORIZZAZIONE. IN CASO DI CONCESSIONE DI BREVETTO, DI MARCHIO O DI MODELLO DI UTILITÀ VIGE LA TUTELA DEL DIRITTO D'AUTORE.
DOCUMENT, DIE DIESES DOKUMENT UND DIESEN INHALT WEDER VERVIELFÄLTIGEN NOCH DEN ANDEREN ZUGÄNGLICH MACHEN, SOWEIT DAS NICHT AUSDRÜCKLICH GESTATTET IST, ZUWIDERHANDELNDE VERPFLICHTEN ZU SCHADENSERSATZ. IM FALLE EINER ERTEILUNG VON PATENT- ODER GEBRAUCHSMUSTER-EINTRAGUNG VERBIEGT DIESER DOKUMENT, DAS