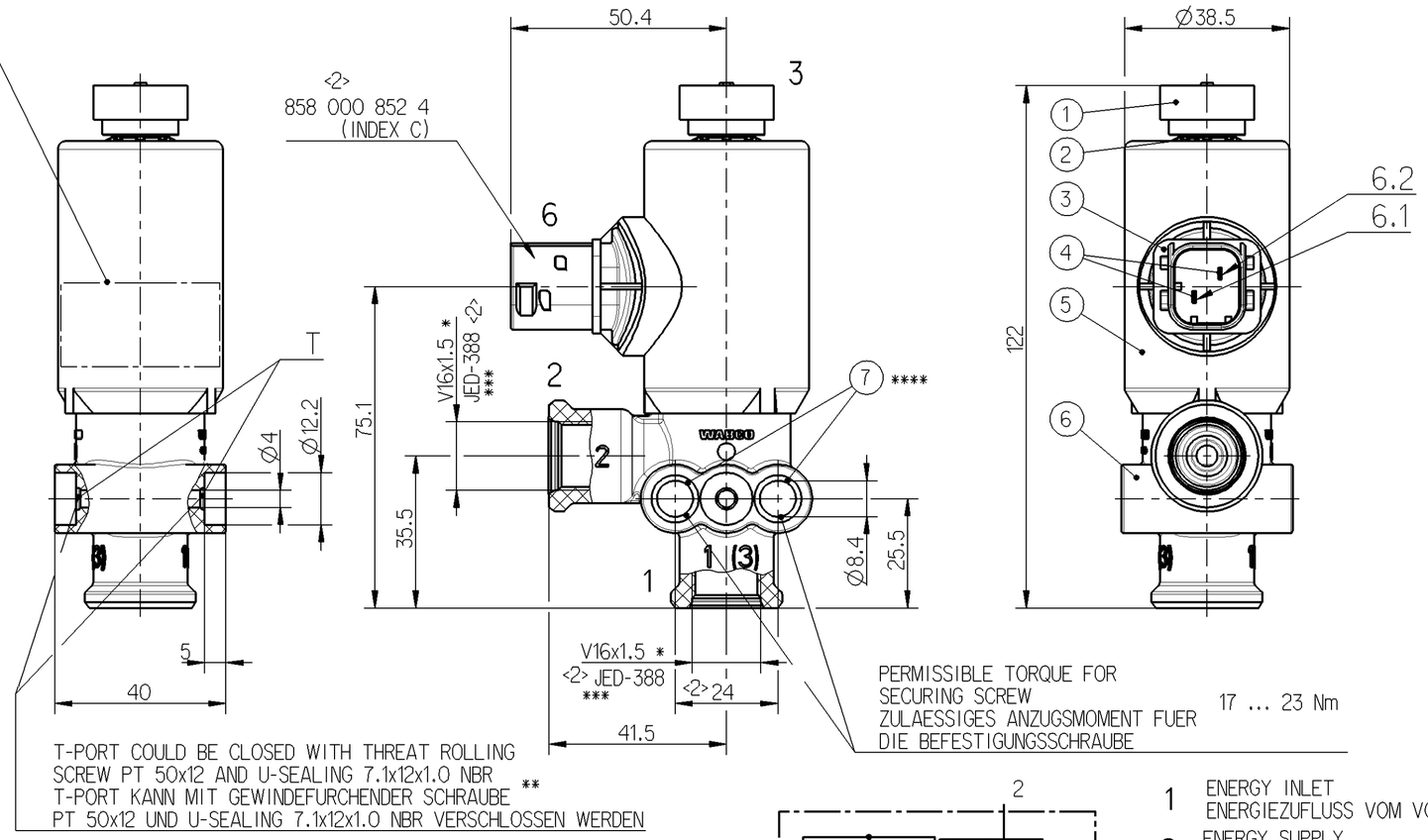

**** GAP IN OVERMOLDING ACCEPTABLE IN MARKED AREA (F)
FEHLENDE UMSPRITZUNG IM GEKENNZEICHNETEN BEREICH ZULASSIG

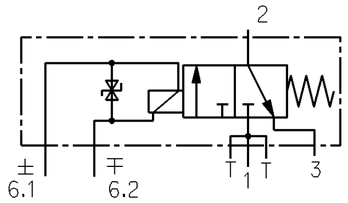

1 ENERGY INLET
ENERGIEZUFLUSS VOM VORRAT

2 ENERGY SUPPLY
ENERGIEABFLUSS IN DIE ARBEITSLEITUNG

3 EXHAUST
ANSCHLUSS ATMOSPHAERE

6 ELECTRIC TERMINAL
ELEKTRISCHER ANSCHLUSS

4 < > SAFTEY AND SIGNIFICANT CHARACTERISTICS

DESIGN BAUART	SOLENOID VALVE MAGNETVENTIL
PERFORMANCE LEVEL (NOMINAL DIAMETER) LEISTUNGSSTUFE (NENNWEITE)	HIGH (ca. 4mm)
INSTALLATION POSITION EINBAULAGE	OPTIONAL BELIEBIG
FUNCTION FUNKTION	3/2 WAY (NORMALY CLOSED) 3/2 WEGE (STROMLOS GESCHLOSSEN)
MEDIUM MEDIUM	COMPRESSED AIR DRUCKLUFT
PROTECTION CLASS SCHUTZART DIN 40050 BLATT 9	IP 6K6K AND 6K9K WITH SEALED CONNECTIONS 1,2,6 MIT ABGEDICHTETEN ANSCHLUESSEN 1,2,6
	IP6K7 WITHOUT PLUG IP6K7 OHNE STECKER
WORKING PRESSURE BETRIEBSDRUCK	5,5 ... 10,2 bar
PERMISSIBLE PRESSURE (WITHOUT FUNCTION) ZULAESSIGER DRUCK (OHNE FUNKTION)	< 13 bar
THERMAL RANGE OF APPLICATION UMGEBUNGSTEMPERATUR	-40°C ... +80°C
ELECTRIC TERMINAL ELEKTRISCHER ANSCHLUSS	TYCO HDSCS Cod. C C-114-18739-1 (INDEX C)
VOLTAGE RANGE SPANNUNGSBEREICH	9 ... 16 VDC
NOMINAL VOLTAGE NENNSPANNUNG	12 VDC
OPERATION VOLTAGE ACC. ISO 16750-1 BETRIEBSSPANNUNG NACH ISO 16750-1	14 VDC
RELATIVE DUTY CYCLE AT OPERATION VOLTAGE RELATIVE EINSCHALTDAUER BEI BETREIBSSPANNUNG	100%
NOMINAL CURRENT NENNSTROM	1,41A
NOMINAL RESISTANCE NENNWIDERSTAND	R_{20} = 8,5Ω ± 0,5Ω
DISCONNECTION HEIGHT ABSCHALTSPANNUNGSSPITZEN	< | 80 | V

* PERMISSIBLE TORQUE FOR ASSEMBLY OF FITTING : M = 14 ... 17 Nm
ZULAESSIGES DREHMOMENT BEIM AUFBAU DER ARMATUR :

** PERMISSIBLE TORQUE : M = 3.1 ... 3.9 Nm
ZULAESSIGES DREHMOMENT :

*** SUITABLE FOR : VOSS 230
GEEIGNET FUER: VOSS 232

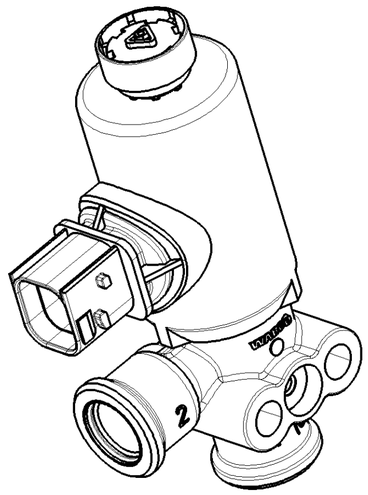

	MATERIAL WERKSTOFF	SURFACE PROTECTION OBERFLAECHENSCHUTZ
1	PA 6.6	-
2	JED-565 stainless steel	-
3	PA 6.6 GF30	-
4	CuSn 6	tin coated
5	JED-303 low carbon unallyed steel	JED-739-0 zinc-nickel coating with passivation
6	PA 6.6 GF35	-
7	STEEL 1.0338 (F)	JED-256-1

Class 1)		≤ 50	> 50 ≤ 180	> 180 ≤ 400	> 400	∢
Fine		0.5	1.0	1.5	2.0	±3°
Medium	X	1.0	2.0	3.0	4.0	
Coarse		2.0	3.5	5.0	6.5	

General Specification: JED-334-0
Further Technical Data: 472 970 998 0
Doc. Code: 035 Sheet: 1 To END
General Tolerances JED-261
Range of Nominal Dimensions (± mm)
Tapped Holes acc.
1) Tolerance Class Applied Crossmarked

Copyright WABCO®

	Date	Signature
Drawn	2013-01-14	Slowinska
Checked	2013-01-15	Teichmann
Expert	Torhoff	

WABCO

3/2 SOLENOID VALVE
3/2 MAGNETVENTIL

Mass	Scale	Material No.	Date of first issue: 2008-11-06		
0.431 KG	1:1 (1:2)	472 170 002 0	Doc.Code 005	Language DE	Sheet 1/1
Size A 2	CAD System Pro/E	ECN-No. 160104 / Revision 2 F / Techn. Resp. 5800_EM	Replacement for 884 011 911 0		

100mm

Non è permesso consegnare o terzi o riprodurre questo documento, né utilizzarne il contenuto o renderlo comunque noto a terzi
Ecrito autorizzado expresso. Todo incumplimiento o cualquier otro uso ilícito de este documento, incluyendo la violación de los derechos de patente o de modelo de utilidad, obligará a la indemnización de los daños y perjuicios.
Copying of this document and giving it to others and the use or communication of the contents thereof, are forbidden without express
Toute Communication ou reproduction de ce document, toute exploitation ou communication de son contenu sont interdites, sauf
Non è permesso consegnare o terzi o riprodurre questo documento, né utilizzarne il contenuto o renderlo comunque noto a terzi
Weitergabe sowie Vervielfältigung dieser Unterlage, Verwertung und Mitteilung ihres Inhalts nicht gestattet, soweit
authorisation. Any violation will entitle to claim for damages. All rights acquired in patent or design or utility model or design. This document is the subject of copyright.
Copyright of this document and giving it to others and the use or communication of the contents thereof, are forbidden without express
autorisation expresse. Tout manquement à cette règle constitue un abus évident et expose son auteur au versement de dommages et
intérêts. Tous droits de propriété industrielle réservés, notamment en matière de brevets et de modèles.
nicht ausdrücklich zugestanden. Zuwiderhandlungen stellen einen offensichtlichen Mißbrauch dar und verpflichten zu Schadensersatz.
Alle Rechte für den Fall der Patenterteilung oder Gebrauchsmustereintragung vorbehalten.