24h11 $^{0}_{-0.130}$

THE VALVE CORRESPONDS TO THE REGULATIONS FOR ELECTROMAGNETIC DEVICES ACCORDING TO VDE 0580
DAS GERAET ENTSPRICHT DEN BESTIMMUNGEN FUER ELEKTROMAGNETISCHE GERAETE NACH VDE 0580
LE VALVE CORRESPOND AUX CONDITIONS POUR DES APPAREILS ELECTROMAGNETIQUES SUIVANT VDE 0580
LA VALVOLA CORRISPONDE ALLE CONDIZIONI PER APPARECCHI ELETTROMAGNETICHI SECONDO VDE 0580

MEDIUM : AIR
MEDIUM : LUFT
FLUIDE : AIR
FLUIDO : ARIA

WORKING PRESSURE :
BETRIEBSDRUCK :
PRESSION D'UTILISATION : p_e = 5.5...10.2 bar
PRESSION DI ESERCIZIO :

PERMISSIBLE PRESSURE :
ZULAESSIGER DRUCK :
PRESSION ADMISSIBLE : $p_e \leq$ 13 bar
PRESSIONE AMMISIBILE :

NOMINAL DIAMETER SUPPLY ø4mm , EXHAUST ø4mm
NENNWEITE BELUEFTUNG ø4mm , ENTLUEFTUNG ø4mm
DIAMETRE NOMINAL ALIMENTATION ø4mm , ECHAPPEMENT ø4mm
DIAMETRO NOMINALE ALIMENTAZIONE ø4mm , SCARICO ø4mm

THERMAL RANGE OF APPLICATION :
THERMISCHER ANWENDUNGSBEREICH :
PLAGE THERMIQUE D'APPLICATION : -40°C....+80°C
CAMPO DI APPLICAZIONE TERMICA :

VOLTAGE :
SPANNUNG :
VOLTAGE : 12^{+4}_{-3} V DC
VOLTAGGIO :

NOMINAL CURRENT :
NENNSTROM :
COURANT NOMINAL : 1.41 A
CORRENTE NOMINALE :

RELATIVE DUTY CYCLE :
RELATIVE EINSCHALTDAUER:
PLAGE DE UTILISATION : 100% ED
DURATE DELL'INSERIMENTO:

PROTECTION CLASS :
SCHUTZKLASSE :
CLASSE DE PROTECTION : III
CLASSE DI PROTEZIONE :

TYPE OF PROTECTION : IP 6K9K AND WITH SEALED CONNECTIONS 1,2,3,6
SCHUTZART : UND IP 6K7 MIT ABGEDICHTETEN ANSCHLUESSEN 1,2,3,6
MODE DE PROTECTION : ET (JED-370) AVEC CONNEXIONS ETANCHEES 1,2,3,6
TIPO DI PROTEZIONE : E CON CONNESSIONI SIGILLATI 1,2,3,6

POSITION OF INSTALLATION : OPTIONAL
EINBAULAGE : BELIEBIG
POSITION D'INSTALLATION : AU CHOIX
POSIZIONE DI MONTAGGIO : A PIACERE

1 ENERGY INLET
ENERGIEZUFLUSS VOM VORRAT
ALIMENTATION
ALIMENTAZIONE

2 ENERGY SUPPLY
ENERGIEABFLUSS IN DIE ARBEITSLEITUNG
UTILISATION
MANDATA

3 EXHAUST
ANSCHLUSS ATMOSPHAERE
ECHAPPEMENT
SCARICO

6 ELECTRIC TERMINAL
ELEKTRISCHER ANSCHLUSS
BORNE ELECTRIQUE
MORSETTI ELETTRICI

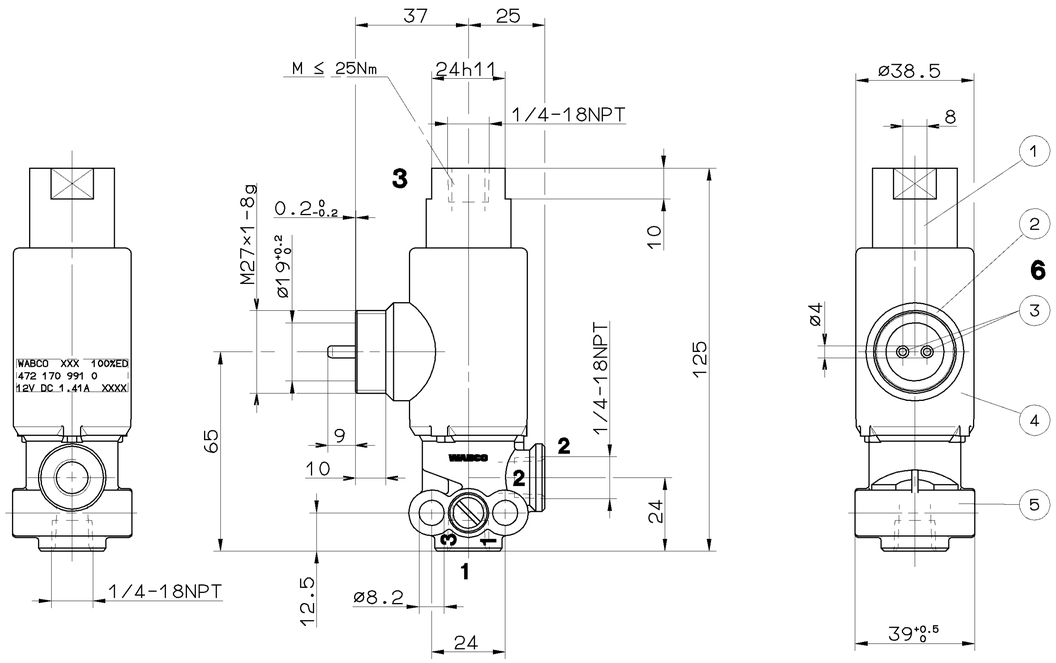

	MATERIAL/SURFACE PROTECTION WERKSTOFF/OBERFLAECHENSCHUTZ MATIERE/PROTECTION DE SURFACE MATERIALE/PROTEZIONE SUPERFICIALE
1	JED-035 M 1 / -
2	JED-559 / -
3	JED-570.656
4	JED-303 / JED-739.0
5	JED-004 M / JED-260

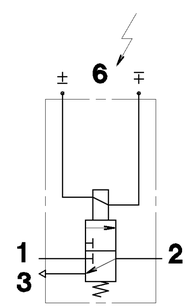

GENERAL SPECIFICATION: JED-334					
FURTHER TECHNICAL DATA:					
DOC. CODE:		SHEET:		TO	
GENERAL TOLERANCES					
CLASS 1)	RANGE OF NOMINAL DIMENSIONS (± mm)				
		≤50	> 50 ≤180	>180 ≤400	>400
FINE		0,5	1,0	1,5	2,0
MEDIUM	X	1,0	2,0	3,0	4,0
COARSE		2,0	3,5	5,0	6,5
TAPPED HOLES ACC. ISO 4039 / JED-152					
1) TOLERANCE CLASS APPLIED CROSSMARKED					

± 3°

DCN-NO.	REV.	DATE

CADAM-DRAWING COPYRIGHT

DATE	SIGNATURE
DRAWN: 96-06-04	ROVIRA
CHECKED: 96-06-04	TEICHMANN
STANDARDIZATION:	

WABCO

3/2 SOLENOID VALVE
3/2 MAGNETVENTIL
ELECTROVANNE 3/2
ELETTROVALVOLA 3/2

MASS	SCALE	PRODUCT IDENTIFICATION NO.	DOC. CODE	SHEET
≈0.5 KG	1:1	472 170 991 0	605	1/1
SIZE A 1	T.R.I. 142		SHAPE CODE	REPLACEMENT FOR

100mm

EXPERT CODE 7 2 6

PRODUCT TYPE 9 2 X

1996/06/04 93

605/1/1

TOUTE COMMUNICATION OU REPRODUCTION DE CE DOCUMENT, TOUTE EXPLOITATION OU COMMUNICATION DE SON CONTENU NE SONT PAS AUTORISES SAUF ACCORD ECRIT. TOUTE INFRACTION EST SUSCEPTIBLE DE DONNER LIEU A DES DOMMAGES-INTERETS. TOUS DROITS DE PROPRIETE INDUSTRIELLE RESERVES. ABFASSUNG EIN MATERIAL EINSCHLIESSLICH DER ERSTELLUNG VON KOPIEN UND DER MITTEILUNG DIESES INHALTS NICHT ERLAUBT OHNE DIESE ZUSTIMMUNG. ZUWIDERHANDLUNGEN VERPFLICHTEN ZUM SCHADENSERSATZ. ALLE RECHTE FUER DEN FALL DER PATENTERTEILUNG ODER EINTRAGUNG VORBEHALTEN.

NON E PERMESSO CONSEGNARE A TERZI O RIPRODURRE QUESTO DOCUMENTO, NE UTILIZZARE IL CONTENUTO O RENDERLO COMUNQUE PUBBLICO SENZA AUTORIZZAZIONE SCRITTA. IN CASO DI VIOLAZIONE SI DA' DIRITTO AL RISARCIMENTO DEI DANNI. TUTTI I DIRITTI DI PROPRIETA' INDUSTRIALE SONO RISERVATI. ESTRATTO DA NORMA UNI EN ISO 16016 : 2011-01 PARAGRAFO 5.2 "DIRITTI DI PROPRIETA' INTELLETTUALE" (IPR).

DIE WEITERGABE SOWIE JEDE VERVIELFAELTIGUNG DIESES DOKUMENTS, SOWIE DIE VERWERTUNG UND MITTEILUNG SEINES INHALTS SIND OHNE SCHRIFTLICHE ERLAUBNIS NICHT GESTATTET. ZUWIDERHANDLUNGEN VERPFLICHTEN ZUM SCHADENSERSATZ. ALLE RECHTE FUER DEN FALL DER PATENTERTEILUNG OD. EINTRAGUNG VORBEHALTEN.

THIS DOCUMENT IS THE SUBJECT OF COPYRIGHT AND GIVING IT TO OTHERS AND THE USE OF COMMUNICATION OF THE CONTENTS THEREOF, WITHOUT PERMISSION IS PROHIBITED. OFFENDERS ARE LIABLE TO PAY DAMAGES. ALL RIGHTS ARE RESERVED IN THE EVENT OF GRANT OF PATENT OR REGISTRATION OF A UTILITY MODEL OR DESIGN. THIS DOCUMENT IS THE SUBJECT OF COPYRIGHT.