24h11 $^{0}_{-0.130}$

THE VALVE CORRESPONDS TO THE REGULATIONS FOR ELECTROMAGNETIC DEVICES ACCORDING TO DIN VDE 0580
DAS GERAET ENTSPRICHT DEN BESTIMMUNGEN FUER ELEKTROMAGNETISCHE GERAETE NACH DIN VDE 0580
LE VALVE CORRESPOND AUX CONDITIONS POUR DES APPAREILS ELECTROMAGNETIQUES SUIVANT DIN VDE 0580
LA VALVOLA CORRISPONDE ALLE CONDIZIONI PER APPARECCHI ELETTROMAGNETICHI SECONDO DIN VDE 0580

MEDIUM : AIR
MEDIUM : LUFT
FLUIDE : AIR
FLUIDO : ARIA

VOLTAGE :
SPANNUNG :
VOLTAGE : $12^{+4}_{-3}$ V DC
VOLTAGGIO :

WORKING PRESSURE :
BETRIEBSDRUCK :
PRESSION D'UTILISATION : $p_e$ = 5.5...10.2 bar
PRESSION DI ESERCIZIO :

NOMINAL CURRENT :
NENNSTROM :
COURANT NOMINAL : 1.41 A
CORRENTE NOMINALE :

PERMISSIBLE PRESSURE :
ZULAESSIGER DRUCK :
PRESSION ADMISSIBLE : $p_e \leq$ 13 bar
PRESSIONE AMMISIBILE :

RELATIVE DUTY CYCLE :
RELATIVE EINSCHALTDAUER:
PLAGE DE UTILISATION : 100% ED
DURATE DELL'INSERIMENTO:

NOMINAL DIAMETER SUPPLY ø4mm , EXHAUST ø4mm
NENNWEITE BELUEFTUNG ø4mm , ENTLUEFTUNG ø4mm
DIAMETRE NOMINAL ALIMENTATION ø4mm , ECHAPPEMENT ø4mm
DIAMETRO NOMINALE ALIMENTAZIONE ø4mm , SCARICO ø4mm

PROTECTION CLASS :
SCHUTZKLASSE :
CLASSE DE PROTECTION : III
CLASSE DI PROTEZIONE :

THERMAL RANGE OF APPLICATION :
THERMISCHER ANWENDUNGSBEREICH :
PLAGE THERMIQUE D'APPLICATION : -40°C....+80°C
CAMPO DI APPLICAZIONE TERMICA :

| | | | |
|---|---|---|---|
| TYPE OF PROTECTION : | IP 6K9K | AND | WITH SEALED CONNECTIONS 1,2,3,6 |
| SCHUTZART : | | UND IP 6K7 | MIT ABGEDICHTETEN ANSCHLUESSEN 1,2,3,6 |
| MODE DE PROTECTION : | | ET | AVEC CONNEXIONS ETANCHEES 1,2,3,6 |
| TIPO DI PROTEZIONE : | | E | CON CONNESSIONI SIGILLATI 1,2,3,6 |

POSITION OF INSTALLATION : OPTIONAL
EINBAULAGE : BELIEBIG
POSITION D'INSTALLATION : AU CHOIX
POSIZIONE DI MONTAGGIO : A PIACERE

**1** ENERGY INLET
ENERGIEZUFLUSS VOM VORRAT
ALIMENTATION
ALIMENTAZIONE

**2** ENERGY SUPPLY
ENERGIEABFLUSS IN DIE ARBEITSLEITUNG
UTILISATION
MANDATA

**3** EXHAUST
ANSCHLUSS ATMOSPHAERE
ECHAPPEMENT
SCARICO

**6** ELECTRIC TERMINAL / ELEKTRISCHER ANSCHLUSS / BORNE ELECTRIQUE / MORSETTI ELETTRICI — CONNECTOR / STECKVERBINDER / CONNECTEUR / CONNETTORE — DIN 72585-A1-2.1-Sn/K1

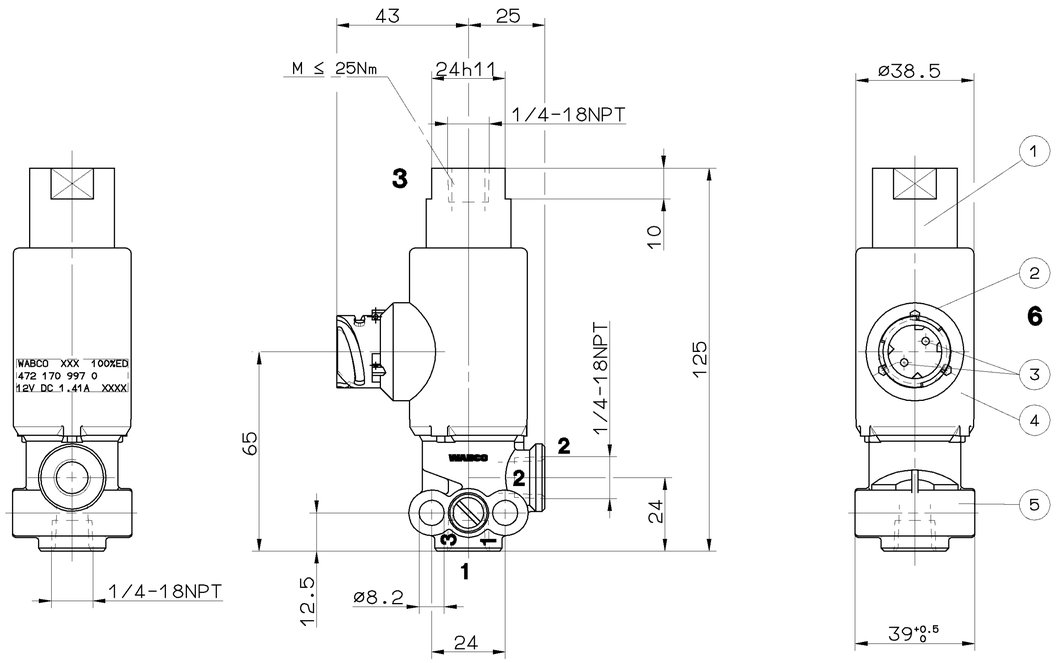


| | MATERIAL/SURFACE PROTECTION<br>WERKSTOFF/OBERFLAECHENSCHUTZ<br>MATIERE/PROTECTION DE SURFACE<br>MATERIALE/PROTEZIONE SUPERFICIALE |
|---|---|
| 1 | JED-035 M 1 / - |
| 2 | JED-559 / - |
| 3 | JED-570.616 |
| 4 | JED-303 / JED-739.0 |
| 5 | JED-004 M / JED-260 |

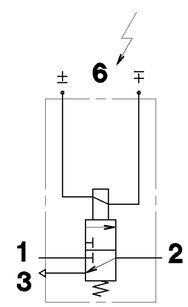


| GENERAL SPECIFICATION: JED-334 | | | | | |
|---|---|---|---|---|---|
| FURTHER TECHNICAL DATA: | | | | | |
| DOC. CODE: | | SHEET: | | TO | |
| GENERAL TOLERANCES | | | | | |
| CLASS 1) | RANGE OF NOMINAL DIMENSIONS ( ± mm ) ≤50 | >50 ≤180 | >180 ≤400 | >400 | |
| FINE | 0,5 | 1,0 | 1,5 | 2,0 | |
| MEDIUM × | 1,0 | 2,0 | 3,0 | 4,0 | ± 3° |
| COARSE | 2,0 | 3,5 | 5,0 | 6,5 | |
| TAPPED HOLES ACC. ISO 4039 / JED-152 | | | | | |
| 1) TOLERANCE CLASS APPLIED CROSSMARKED | | | | | |

DCN-NO. REV. DATE

CADAM-DRAWING COPYRIGHT
DATE SIGNATURE
DRAWN: 99-05-10 HEYDA
CHECKED: 99-05-10 ROVIRA
STANDARDIZATION:

**WABCO**

3/2 SOLENOID VALVE
3/2 MAGNETVENTIL
ELECTROVANNE 3/2
ELETTROVALVOLA 3/2

| MASS | SCALE | PRODUCT IDENTIFICATION NO. | DOC. CODE | SHEET |
|---|---|---|---|---|
| ≈0.5 KG | 1:1 | 472 170 997 0 | 605 | 1/1 |
| SIZE A 1 | T.R.I. 142 | | SHAPE CODE | REPLACEMENT FOR |

100mm

EXPERT CODE 726 PRODUCT TYPE 92X

TOUTE COMMUNICATION OU REPRODUCTION DE CE DOCUMENT, TOUTE EXPLOITATION OU COMMUNICATION DE SON CONTENU NE LE PERMESSO CONSENTITE A TERZI O RIPRODURRE QUESTO DOCUMENTO, NE UTILIZZARE IL CONTENUTO O RENDERLO COMUNICARE AI TERZI, SALVO PER L'USO INTERNO, NON SONO CONSENTITE SENZA ESPRESSA AUTORIZZAZIONE. LA VIOLAZIONE COMPORTA IL RISARCIMENTO DEI DANNI. TUTTI I DIRITTI, IVI EVENTUALI DIRITTI DI BREVETTO E DI MODELLO INDUSTRIALE, SONO RISERVATI PER LA WABCO.
DIESE UNTERLAGE DARF OHNE UNSERE AUSDRUCKLICHE ZUSTIMMUNG WEDER VERVIELFAELTIGT NOCH DRITTEN ZUGAENGLICH GEMACHT WERDEN. DIESES DOKUMENT DARF NUR FUER INTERNE ZWECKE VERWENDET WERDEN. ALLE RECHTE, AUCH DIE FUER EIN PATENT ODER GEBRAUCHSMUSTER-EINTRAGUNG VORGESEHENEN, VERBLEIBEN BEI WABCO.
NON È PERMESSO CONSEGNARE A TERZI O RIPRODURRE QUESTO DOCUMENTO, NE UTILIZZARE IL CONTENUTO O RENDERLO COMUNICARE AI TERZI, SALVO PER L'USO INTERNO, NON SONO CONSENTITE SENZA ESPRESSA AUTORIZZAZIONE. LA VIOLAZIONE COMPORTA IL RISARCIMENTO DEI DANNI. TUTTI I DIRITTI, IVI EVENTUALI DIRITTI DI BREVETTO E DI MODELLO INDUSTRIALE, SONO RISERVATI PER LA WABCO.
CE DOCUMENT NE PEUT ETRE REPRODUIT ET NE DOIT ETRE UTILISE OU COMMUNIQUE A DES TIERS QU'A DES FINS INTERNES. TOUTE INFRACTION EST SUSCEPTIBLE DE DONNER LIEU A DES DOMMAGES-INTERETS. TOUS DROITS, Y COMPRIS LES DROITS EVENTUELS DE BREVET OU DE MODELE DE MODE, SONT RESERVES A WABCO.
THIS DOCUMENT MAY NOT BE REPRODUCED OR GIVEN TO OTHERS AND THE USE OF COMMUNICATION OF THE CONTENTS THEREOF IS RESTRICTED TO INTERNAL USE. ALL RIGHTS, INCLUDING RIGHTS GRANTED UPON THE ISSUANCE OF A PATENT OR REGISTRATION OF A UTILITY MODEL OR DESIGN, THIS DOCUMENT IS THE SUBJECT OF COPYRIGHT.

1209/016.0/04.99
605/1/023