THE VALVE CORRESPONDS TO THE REGULATIONS FOR ELECTROMAGNETIC DEVICES ACCORDING TO VDE 0580
DAS GERAET ENTSPRICHT DEN BESTIMMUNGEN FUER ELEKTROMAGNETISCHE GERAETE NACH VDE 0580
LE VALVE CORRESPOND AUX CONDITIONS POUR DES APPAREILS ELECTROMAGNETIQUES SUIVANT VDE 0580
LA VALVOLA CORRISPONDE ALLE CONDIZIONI PER APPARECCHI ELETTROMAGNETICHI SECONDO VDE 0580

MEDIUM : AIR
MEDIUM : LUFT
FLUIDE : AIR
FLUIDO : ARIA

VOLTAGE :
SPANNUNG :
VOLTAGE :
VOLTAGGIO : $24^{+8}_{-6.5}$V DC

WORKING PRESSURE :
BETRIEBSDRUCK :
PRESSION D'UTILISATION :
PRESSION DI ESERCIZIO : p_e = 1.....11.bar

NOMINAL CURRENT :
NENNSTROM :
COURANT NOMINAL :
CORRENTE NOMINALE : 0,41 A

PERMISSIBLE PRESSURE :
ZULAESSIGER DRUCK :
PRESSION ADMISSIBLE :
PRESSIONE AMMISIBILE : $p_e \leq$ 12.5 bar

RELATIVE DUTY CYCLE :
RELATIVE EINSCHALTDAUER :
PLAGE DE UTILISATION :
DURATE DELL'INSERIMENTO : 100% ED

NOMINAL DIAMETER SUPPLY ø2.2mm , EXHAUST ø3mm
NENNWEITE BELUEFTUNG ø2.2mm , ENTLUEFTUNG ø3mm
DIAMETRE NOMINAL ALIMENTATION ø2.2mm , ECHAPPEMENT ø3mm
DIAMETRO NOMINALE ALIMENTAZIONE ø2.2mm , SCARICO ø3mm

PROTECTION CLASS :
SCHUTZKLASSE :
CLASSE DE PROTECTION :
CLASSE DI PROTEZIONE : III

THERMAL RANGE OF APPLICATION :
THERMISCHER ANWENDUNGSBEREICH :
PLAGE THERMIQUE D'APPLICATION :
CAMPO DI APPLICAZIONE TERMICA : -40°C....+100°C

TYPE OF PROTECTION :
SCHUTZART :
MODE DE PROTECTION :
TIPO DI PROTEZIONE :

IP 6K6 AND UND ET E IP 6K9K (Ⓐ)

WITH SEALED CONNECTIONS 1,2,6
MIT ABGEDICHTETEN ANSCHLUESSEN 1,2,6
AVEC CONNEXIONS ETANCHEES 1,2,6
CON CONNESSIONI SIGILLATI 1,2,6

IP 6K7 (JED-370)

WITH SEALED CONNECTIONS 1,2,3,6
MIT ABGEDICHTETEN ANSCHLUESSEN 1,2,3,6
AVEC CONNEXIONS ETANCHEES 1,2,3,6
CON CONNESSIONI SIGILLATI 1,2,3,6

POSITION OF INSTALLATION : OPTIONAL
EINBAULAGE : BELIEBIG
POSITION D'INSTALLATION : AU CHOIX
POSIZIONE DI MONTAGGIO : A PIACERE

VOLTAGE PEAKS ON BREAKING
ABSCHALTSPANNUNGSSPITZEN
VOLTAGE DE POINTE ALLA RUPTURE
VOLTAGGI DELLE PUNTE ALLA ROTTURA
< | 65 | V

1 ENERGY INLET
ENERGIEZUFLUSS VOM VORRAT
ALIMENTATION
ALIMENTAZIONE

NOMINAL PERFORMANCE
NENNLEISTUNG
PUISSANCE NOMINAL
POTENZA NOMINALE
9.9 W

2 ENERGY SUPPLY
ENERGIEABFLUSS IN DIE ARBEITSLEITUNG
UTILISATION
MANDATA

COIL RESISTANCE
SPULENWIDERSTAND
RESISTANCE DE BOBINE
RESISTENZA DELLA BOBINA
$R\vartheta_{20}$= $58^{\pm 4}$ Ω

3 EXHAUST
ANSCHLUSS ATMOSPHAERE
ECHAPPEMENT
SCARICO

6 ELECTRIC TERMINAL
ELEKTRISCHER ANSCHLUSS
BORNE ELECTRIQUE
MORSETTI ELETTRICI

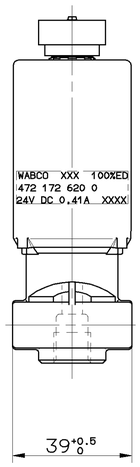

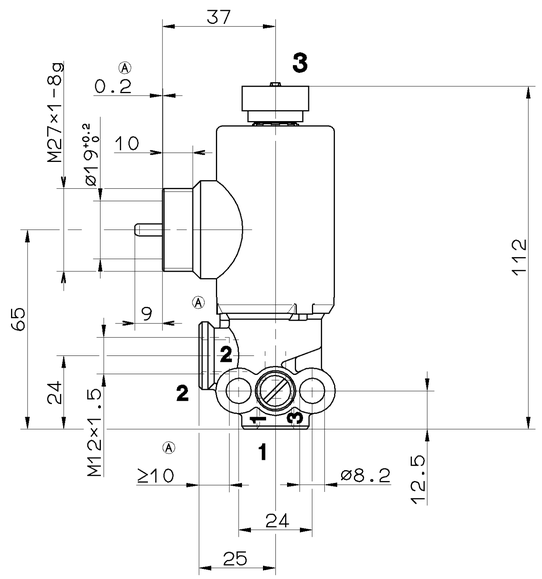

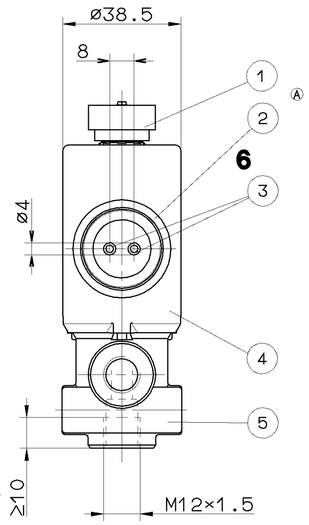

	MATERIAL/SURFACE PROTECTION WERKSTOFF/OBERFLAECHENSCHUTZ MATIERE/PROTECTION DE SURFACE MATERIALE/PROTEZIONE SUPERFICIALE
1	JED-354.1 / -
2	JED-559 / -
3	JED-570.656
4	JED-303 / JED-739.0
5	JED-004 M / JED-260

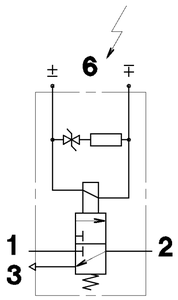

GENERAL SPECIFICATION: JED-334					
FURTHER TECHNICAL DATA:					
DOC. CODE:	SHEET:	TO			
GENERAL TOLERANCES					
CLASS 1)	RANGE OF NOMINAL DIMENSIONS [± mm] ≤50	>50 ≤180	>180 ≤400	>400	
FINE	0,5	1,0	1,5	2,0	
MEDIUM	1,0	2,0	3,0	4,0	± 3°
COARSE	2,0	3,5	5,0	6,5	
TAPPED HOLES ACC. ISO 4039 / JED-152					
1) TOLERANCE CLASS APPLIED CROSSMARKED					

DCN-NO.	REV.	DATE
058384	7×A	96-03-20

CADAM-DRAWING COPYRIGHT

DATE	SIGNATURE
94-06-15	DRAWN: RUNGE
94-06-15	CHECKED: ROVIRA
94-06-20	STANDARDIZATION: PANTZER

WABCO

3/2 SOLENOID VALVE
3/2 MAGNETVENTIL
ELECTROVANNE 3/2
ELETTROVALVOLA 3/2

MASS	SCALE	PRODUCT IDENTIFICATION NO.	DOC. CODE	SHEET
≈0.5 KG	1:1	472 172 620 0	605	1/1
SIZE A 1	T.R.I. 142		SHAPE CODE	REPLACEMENT FOR

100mm

EXPERT CODE 7 2 6

PRODUCT TYPE 9 2 X

TOUTE COMMUNICATION OU REPRODUCTION DE CE DOCUMENT, TOUTE EXPLOITATION OU COMMUNICATION DE SON CONTENU NE SONT PAS AUTORISEES SAUF AUTORISATION ECRITE. TOUS DROITS SERONT RESERVES EN CAS DE DEPOT DE BREVET, DE MODELE DE UTILITE OU DE MARQUE.
NON E' PERMESSO CONSEGNARE A TERZI O RIPRODURRE QUESTO DOCUMENTO, NE UTILIZZARE IL CONTENUTO O RENDERLO COMUNICATO A TERZI SENZA AUTORIZZAZIONE SCRITTA. TUTTI I DIRITTI SARANNO RISERVATI IN CASO DI DEPOSITO DI BREVETTO, DI MODELLO DI UTILITA' O DI MARCHIO.
NON ESTE PERMISO DAR A TERCEROS O REPRODUCIR ESTE DOCUMENTO, UTILIZAR EL CONTENIDO O COMUNICARLO A TERCEROS SIN AUTORIZACION ESCRITA. TODOS LOS DERECHOS SERAN RESERVADOS EN CASO DE PATENTE, MODELO DE UTILIDAD O MARCA.
NON EST PERMIS DE REMETTRE A DES TIERS OU DE REPRODUIRE CE DOCUMENT, DE EN UTILISER OU DE EN COMMUNIQUER LE CONTENU SANS AUTORISATION ECRITE. TOUS DROITS SERONT RESERVES EN CAS DE DEPOT DE BREVET, DE MODELE D'UTILITE OU DE MARQUE.
THIS DOCUMENT MUST NOT BE REPRODUCED OR GIVEN TO OTHERS AND THE USE OF COMMUNICATION OF THE CONTENTS THEREOF IS NOT PERMITTED WITHOUT WRITTEN AUTHORISATION. ALL RIGHTS WILL BE RESERVED IN THE EVENT OF THE GRANTING OF A PATENT, UTILITY MODEL OR DESIGN.
THIS DOCUMENT IS THE SUBJECT OF COPYRIGHT.

1009/016/0/04.93
606/0/003