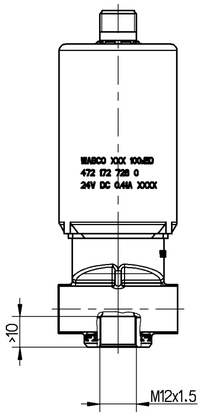

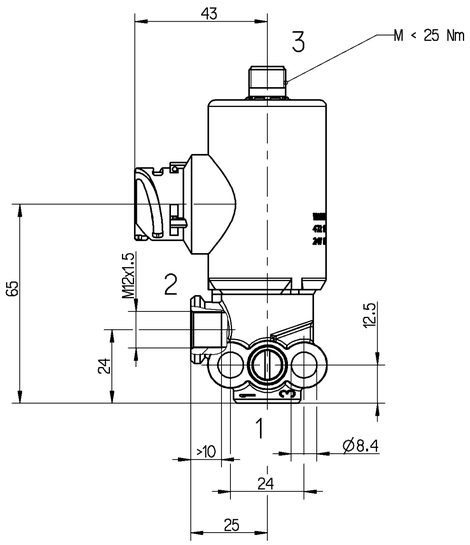

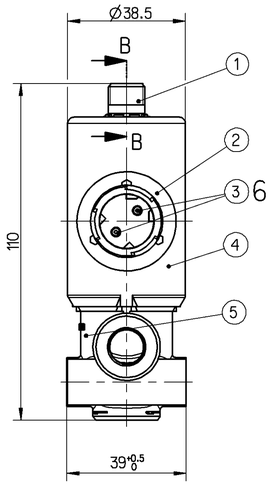

THE VALVE CORRESPONDS TO THE REGULATIONS FOR ELECTROMAGNETIC DEVICES ACCORDING TO DIN VDE 0580
DAS GERAET ENTSPRICHT DEN BESTIMMUNGEN FUER ELEKTROMAGNETISCHE GERAETE NACH DIN VDE 0580
LE VALVE CORRESPOND AUX CONDITIONS POUR DES APPAREILS ELECTROMAGNETIQUES SUIVANT DIN VDE 0580
LA VALVOLA CORRISPONDE ALLE CONDIZIONI PER APPARECCI ELETTROMAGNETICHI SECONDO DIN VDE 0580

MEDIUM : AIR
MEDIUM : LUFT
FLUIDE : AIR
FLUIDO : ARIA

VOLTAGE :
SPANNUNG : $24^{+8}_{-5.5}$ V DC
TENSION :
TENSIONE :

WORKING PRESSURE :
BETRIEBSDRUCK : p_e = 1...11 bar
PRESSION D'UTILISATION :
PRESSIONE DI ESERCIZIO :

RATED CURRENT :
NENNSTROM : 0.41 A
COURANT NOMINAL :
CORRENTE NOMINALE :

PROTECTION CLASS :
SCHUTZKLASSE : III
CLASSE DE PROTECTION :
CLASSE DI PROTEZIONE :

DUTY RATIO :
RELATIVE EINSCHALTDAUER : 100% ED
FACTEUR DE MARCHE :
FATTORE DI FUNZIONAMENTO :

NOMINAL DIAMETER SUPPLY Ø2.2mm, EXHAUST Ø2.2mm
NENNWEITE BELUEFTUNG Ø2.2mm, ENTLUEFTUNG Ø2.2mm
DIAMETRE NOMINAL ALIMENTATION Ø2.2mm, ECCHAPPEMENT Ø2.2mm
DIAMETRO NOMINALE ALIMENTAZIONE Ø2.2mm, SCARICO Ø2.2mm

INSTALLATION POSITION : OPTIONAL
EINBAULAGE : BELIEBIG
POSITION D' INSTALLATION : AU CHOIX
POSIZIONE DI MONTAGGIO : A PICERE

THERMAL RANGE OF APPLICATION :
THERMISCHER ANWENDUNGSBEREICH : -40°C...+100°C
GAMME D'APPLICATION THERMIQUE :
CAMPO TERMICO D'APPLICAZIONE :

PERMISSIBLE PRESSURE :
ZULAESSIGER DRUCK : p_e < 12.5 bar
PRESSION ADMISSIBLE :
PRESSIONE AMMISIBILE :

CUT-OUT VOLTAGE PEAKS :
ABSCHALTSPANNUNGSSPITZEN : < 165 V
POINTES DE TENSION A LA RUPTURE :
PICCHI DI TENSIONE D'APERTURA :

DEGREE OF PROTECTION	IP 6K9K	AND	WITH SEALED CONNECTIONS 1, 2, 3, 6
SCHUTZART		UND IP 6K7	MIT ABGEDICHTETEN ANSCHLUESSEN 1, 2, 3, 6
DEGRE DE PROTECTION		ET	AVEC CENNEXTIONS ETANCHEES 1, 2, 3, 6
GRADO DI PROTEZIONE		E	CON CONNESSIONI SIGILLATI 1, 2, 3, 6

1 SUPPLY
ENERGIEZUFLUSS VOM VORRAT
ALIMENTATION
ALIMENTAZIONE

2 DELIVERY OF ENERGY
ENERGIEABFLUSS IN DIE ARBEITSLEITUNG
SORTIE D'ENERGIE
PORTATA DI ENERGIA

3 EXHAUST
ANSCHLUSS ATMOSPHAERE
ECHAPPEMENT
SCARICO

6 ELECTRIC TERMAL CONNECTOR
ELEKTRISCHER ANSCHLUSS STECKVERBINDER DIN 72 585 - A 1 - 2.1 - Sn K1
BORNE ELECTRIQUE CONNECTEUR
MORSETTI ELETTRICI CONNETTORE

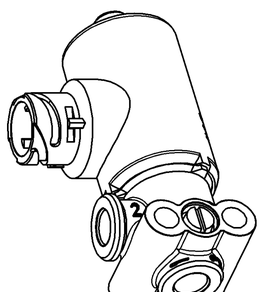

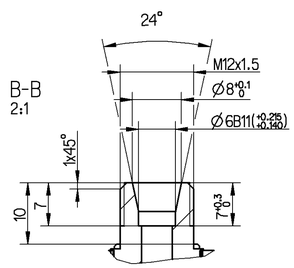

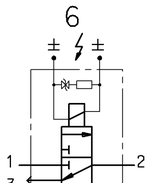

	MATERIAL / SURFACE PROTECTION WERKSTOFF / OBERFLAECHENSCHUTZ MATIERE / PROTECTION DE SURFACE MATERIALE / PROTEZIONE SUPERFICIALE
1	JED-565 / -
2	JED-559 / -
3	JED-570-616
4	JED-303 / JED-739-0
5	JED-004-M / JED-260

GENERAL SPECIFICATION: JED-334-0
FURTHER TECHNICAL DATA: 472 172 726 0 (A)
DOC. CODE: 535 SHEET: 1 TO 9

GENERAL TOLERANCES

CLASS 1)	RANGE OF NOMINAL DIMENSIONS (± mm) ≤ 50	> 50 ≤ 180	> 180 ≤ 400	> 400	
FINE		0.5	1.0	1.5	2.0	
MEDIUM	X	1.0	2.0	3.0	4.0	±3°
COARSE		2.0	3.5	5.0	6.5	

TAPPED HOLES ACC. ISO 4039 / JED-152
1) TOLERANCE CLASS APPLIED CROSSMARKED

DCN-NO.	REV.	DATE
076248	2xA	01-02-09

Pro/ENGINEER DRAWING COPYRIGHT

DATE	SIGNATURE
DRAWN 01-02-09	Runge
CHECKED 01-02-09	Rovira
EXPERT CODE 7 2 6	

WABCO

3/2 SOLENOID VALVE
3/2 MAGNETVENTIL
ELECTROVANNE 3/2
ELETTROVALVOLA 3/2

MASS	SCALE	PRODUCT IDENTIFICATION NO.	DOC. CODE	SHEET
~0.5 KG	1:1	472 172 726 0	605	1/1
SIZE A 1	TRI 142			

FUNCTION CODE	SHAPE CODE	PRODUCT TYPE	REPLACEMENT FOR
		9 2	472 172 726 0 of 95-12-11

100mm

Drw.: 472172726 0___005
TMI.: 472172726 0___A02

TUTTE COMMUNICATION OU REPRODUCTION DE CE DOCUMENT, TOUTE EXPLOITATION OU COMMUNICATION DE SON CONTENU OU DE SES PARTIES, SONT INTERDITES, SAUF AUTORISATION ECRITE. TOUS DROITS RESERVES POUR LA CONCESSION DE BREVET, LA DELIVRANCE DE MODELE DE UTILITE OU DE MARQUE.

NON È PERMESSO CONSEGNARE A TERZI O DIFFONDERE QUESTO DOCUMENTO, NE UTILIZZARE IL CONTENUTO O RENDERLO COMUNQUE NOTO A TERZI. SALVO QUANTO PREVISTO DA PATTI SPECIALI, VALE IL DIRITTO DI MODIFICA PER LA CONCESSIONE DI BREVETTI O DI MODELLI DI UTILITÀ O LA REGISTRAZIONE DI MARCHI.

NOT TO BE GIVEN TO THIRD PARTIES, NOR TO BE REPRODUCED OR COMMUNICATED IN ANY WAY WITHOUT OUR WRITTEN AUTHORISATION. THE RIGHTS ARE RESERVED FOR THE GRANTING OF A PATENT OR REGISTRATION OF A UTILITY MODEL OR DESIGN.

DIESES DOKUMENT DARF OHNE UNSERE SCHRIFTLICHE ZUSTIMMUNG WEDER VERVIELFÄLTIGT NOCH DRITTEN ZUGÄNGLICH GEMACHT WERDEN. ALLE RECHTE VORBEHALTEN FÜR DIE ERTEILUNG VON PATENTEN, GEBRAUCHSMUSTERN UND MARKEN.