THE VALVE CORRESPONDS TO THE REGULATIONS FOR ELECTROMAGNETIC DEVICES ACCORDING TO VDE 0580
DAS GERAET ENTSPRICHT DEN BESTIMMUNGEN FUER ELEKTROMAGNETISCHE GERAETE NACH VDE 0580
LE VALVE CORRESPOND AUX CONDITIONS POUR DES APPAREILS ELECTROMAGNETIQUES SUIVANT VDE 0580
LA VALVOLA CORRISPONDE ALLE CONDIZIONI PER APPARECCHI ELETTROMAGNETICHI SECONDO VDE 0580

MEDIUM : AIR
MEDIUM : LUFT
FLUIDE : AIR
FLUIDO : ARIA

VOLTAGE :
SPANNUNG :
VOLTAGE : $24^{+6}_{-6}$ V DC *
VOLTAGGIO :

WORKING PRESSURE :
BETRIEBSDRUCK : $p_{e1\,max}$ = 13 bar
PRESSION D'UTILISATION :
PRESSION DI ESERCIZIO : 10 bar ≥ $p_{e1} - p_{e2}$ ≥ 0 bar

NOMINAL CURRENT :
NENNSTROM :
COURANT NOMINAL : 0,69 A
CORRENTE NOMINALE :

RELATIVE DUTY CYCLE :
RELATIVE EINSCHALTDAUER:
PLAGE DE UTILISATION :
DURATE DELL'INSERIMENTO:
* 100% ED AT BEI SOUS PER 21,6 ... 32 V DC AND UND ET E 30% ED/5 min AT BEI SOUS PER 19 ... 32 V DC

THERMAL RANGE OF APPLICATION :
THERMISCHER ANWENDUNGSBEREICH :
PLAGE THERMIQUE D'APPLICATION :
CAMPO DI APPLICAZIONE TERMICA : -40°C....+80°C

PROTECTION CLASS :
SCHUTZKLASSE :
CLASSE DE PROTECTION :
CLASSE DI PROTEZIONE : III

POSITION OF INSTALLATION : OPTIONAL
EINBAULAGE : BELIEBIG
POSITION D'INSTALLATION : AU CHOIX
POSIZIONE DI MONTAGGIO : A PIACERE

NOMINAL DIAMETER ø4mm
NENNWEITE ø4mm
DIAMETRE NOMINAL ø4mm
DIAMETRO NOMINALE ø4mm

TYPE OF PROTECTION :
SCHUTZART :
MODE DE PROTECTION :
TIPO DI PROTEZIONE : IP 6K9K AND UND ET E IP 6K7 (JED-370) WITH SEALED CONNECTIONS 1,2,6
MIT ABGEDICHTETEN ANSCHLUESSEN 1,2,6
AVEC CONNEXIONS ETANCHEES 1,2,6
CON CONNESSIONI SIGILLATI 1,2,6

VOLTAGE PEAKS ON BREAKING
ABSCHALTSPANNUNGSSPITZEN
VOLTAGE DE POINTE ALLA RUPTURE < | 80 | V
VOLTAGGI DELLE PUNTE ALLA ROTTURA

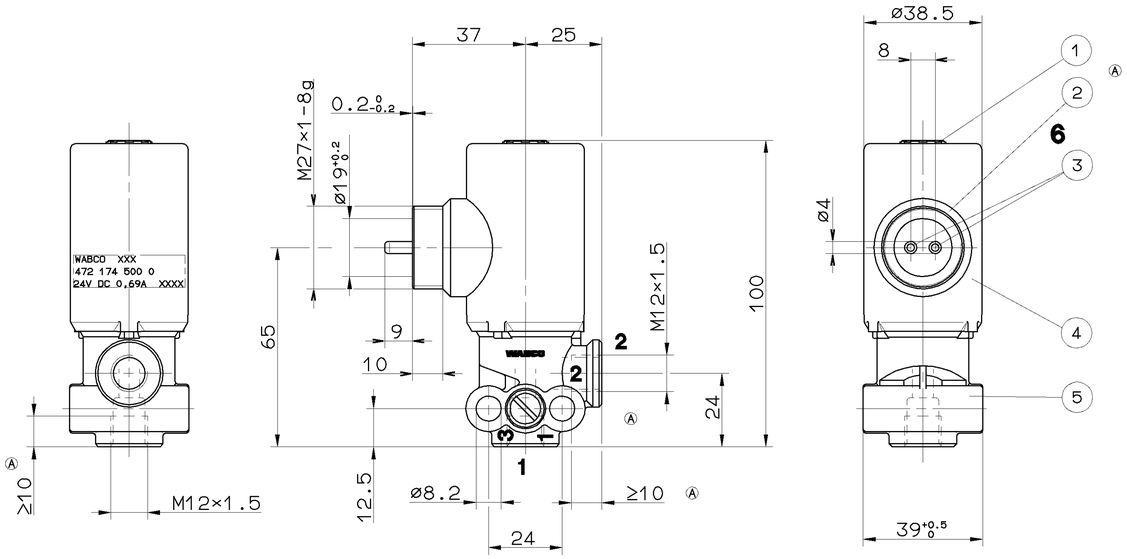


**1** ENERGY INLET
ENERGIEZUFLUSS VOM VORRAT
ALIMENTATION
ALIMENTAZIONE

**2** ENERGY SUPPLY
ENERGIEABFLUSS IN DIE ARBEITSLEITUNG
UTILISATION
MANDATA

**6** ELECTRIC TERMINAL
ELEKTRISCHER ANSCHLUSS
BORNE ELECTRIQUE
MORSETTI ELETTRICI

| | MATERIAL/SURFACE PROTECTION<br>WERKSTOFF/OBERFLAECHENSCHUTZ<br>MATIERE/PROTECTION DE SURFACE<br>MATERIALE/PROTEZIONE SUPERFICIALE |
|---|---|
| 1 | JED-565 / - |
| 2 | JED-559 / - |
| 3 | JED-570.656 |
| 4 | JED-303 / JED-739.0 |
| 5 | JED-004 M / JED-260 |

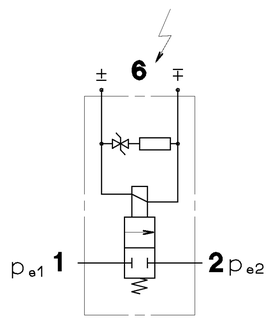


| | | | | | |
|---|---|---|---|---|---|
| GENERAL SPECIFICATION: JED-334 | | | | | |
| FURTHER TECHNICAL DATA: | | | | | |
| DOC. CODE: | SHEET: TO | | | | |
| GENERAL TOLERANCES | | | | | |
| CLASS 1) | RANGE OF NOMINAL DIMENSIONS ( ± mm ) ≤50 | >50 ≤180 | >180 ≤400 | >400 | |
| FINE | 0,5 | 1,0 | 1,5 | 2,0 | |
| MEDIUM × | 1,0 | 2,0 | 3,0 | 4,0 | ± 3° |
| COARSE | 2,0 | 3,5 | 5,0 | 6,5 | |
| TAPPED HOLES ACC. ISO 4039 / JED-152 | | | | | |
| 1) TOLERANCE CLASS APPLIED CROSSMARKED | | | | | |

| DCN-NO. | REV. | DATE |
|---|---|---|
| 058375 | 8×A | 96-03-04 |

CADAM-DRAWING COPYRIGHT

| DATE | SIGNATURE |
|---|---|
| DRAWN: 94-06-15 | WEBER |
| CHECKED: 94-06-15 | ROVIRA |
| STANDARDIZATION: 94-06-20 | PANTZER |

**WABCO**

2/2 SOLENOID VALVE
2/2 MAGNETVENTIL
ELECTROVANNE 2/2
ELETTROVALVOLA 2/2

| MASS | SCALE | PRODUCT IDENTIFICATION NO. | DOC. CODE | SHEET |
|---|---|---|---|---|
| ≈0.5 KG | 1:1 | 472 174 500 0 | 605 | 1/1 |
| SIZE A 1 | T.R.I. 142 | | SHAPE CODE | REPLACEMENT FOR |

100mm

EXPERT CODE 7 2 6

PRODUCT TYPE 9 2 X

TOUTE COMMUNICATION OU REPRODUCTION DE CE DOCUMENT, TOUTE EXPLOITATION OU COMMUNICATION DE SON CONTENU NON EXPRESSEMENT AUTORISEE DOIVENT ETRE CONSIDERES COMME ILLICITES. TOUS DROITS DE PROPRIETE INDUSTRIELLE ET DROITS D'AUTEUR SONT RESERVES.
NON È PERMESSO CONSEGNARE A TERZI O RIPRODURRE QUESTO DOCUMENTO, NE UTILIZZARE IL CONTENUTO O RENDERLO COMUNQUE PUBBLICO. SONO RISERVATI A TITOLO ESCLUSIVO I DIRITTI DI PROPRIETÀ INDUSTRIALE E DI AUTORE.
NOT EXPRESSLY AUTHORIZED TO PASS ON TO THIRD PARTIES OR REPRODUCE THIS DOCUMENT, AND GIVING IT TO OTHERS AND THE USE OF COMMUNICATION OF THE CONTENTS THEREOF ARE PROHIBITED. ALL RIGHTS OF INTELLECTUAL PROPERTY AND COPYRIGHT ARE RESERVED.
NON ESTAMPER, DIRECTEMENT OU PAR ADDITION, DANS LES DOCUMENTS AUTRES QUE LE DOCUMENT ORIGINAL, LES ELEMENTS DE CE DOCUMENT QUI SERAIENT DE NATURE A PERMETTRE LA REPRODUCTION DES PIECES DECRITES DANS CE DOCUMENT.
GEBRUIKSMUSTER-EINTRAGUNG VORBEHALTEN. ALLE RECHTEN VOOR EIGEN GEBRUIK VOORBEHOUDEN BIJ GEBRUIKSMUSTER-EINTRAGUNG VORBEHALTEN.