ELECTRICAL CONTROL ELEKTRISCHER STEUERANSCHLUSS COMMANDE ELECTRIQUE COMMANDO ELECTRICO	DIN 72585-A1-3.1-Sn/K1

THE VALVE CORRESPONDS TO THE REGULATIONS FOR ELECTROMAGNETIC DEVICES ACCORDING TO VDE 0580
DAS GERAET ENTSPRICHT DEN BESTIMMUNGEN FUER ELEKTROMAGNETISCHE GERAETE NACH VDE 0580
LA VALVE CORRESPOND AUX CONDITIONS POUR DES APPAREILS ELECTROMAGNETIQUES SUIVANT VDE 0580
LA VALVOLA CORRESPONDE ALLE CONDIZIONI PER APPARECCHI ELEKTROMAGNETICHI SECONDO VDE 0580

MEDIUM MEDIUM FLUIDE FLUIDO	AIR LUFT AIR ARIA
VOLTAGE SPANNUNG VOLTAGE VOLTAGGIO	24V
TYPE OF CURRENT STROMART NATURE DU COURANT NATURA DELLA CORRENTE	DIRECT CURRENT GLEICHSTROM COURENT CONTINU CORRENTE CONTINUA
SERVICE CONDITION BETRIEBSART CONDITION DU SERVICE CONDIZIONE DI SERVISO	DISCONTINOUS SERVICE AUSSETZBETZRIEB ED 5% / 5MIN SERVICE DISCONTINUE ESERCIZIO DISCONTINUO
NOMINAL CURRENT NENNSTROM COURANT NOMINAL CURRENTE NOMINALE	1.65A
TYPE OF PROTECTION SCHUTZART MODE DE PROTECTION TIPO DI PROTEZIONE	IP 66/69K IEC 529
PROTECTION CLASS SCHUTZKLASSE CLASSE DE PROTECTION CLASSE DI PROTEZIONE	III
WORKING PRESSURE BETRIEBSDRUCK PRESSION D'UTILISATION PRESSION DI ESERCIZIO	MAX.: 10bar
THERMAL RANGE OF APPLICATION THERMISCHER ANWENDUNGSBEREICH GAMME D'APPLICATION THERMIQUE CAMPO DI APPLICAZIONE THERMICA	-40°C...+80°C
SOCKET GERAETESTECKDOSE PISE DE COURANT PRESA DI CORRENTE	894 101 649 2
ADMISSIBLE INSTALLATION POSITION ZULAESSIGE EINBAULAGE POSITION D'INSTALLATION POSITIONEEDI MONTAGGIO AMMESSA	±15°
FOR FURTHER TECHNICAL DATA SEE PRODUCT SPECIFICATION WEITERE TECHNISCHE DATEN SIEHE PRODUKT SPEZIFIKATION POUR AUTRES DONNEES TECHNIQUES VOIR PRODUCT SPEZIFICATION PER ULTERIORI DATI TECNICI VEDERE SPECIFICA DI PRODOTTO	472 195 037 0_435

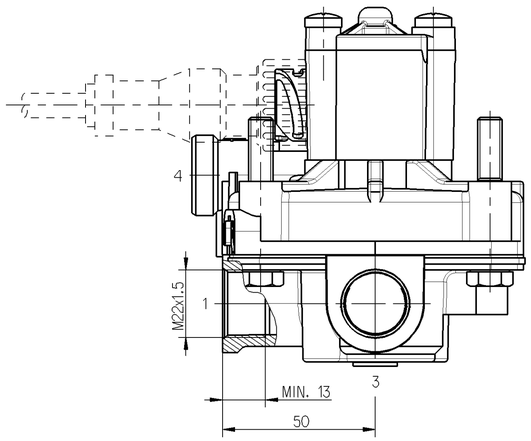

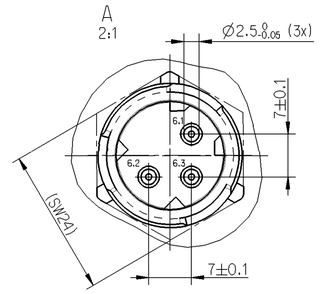

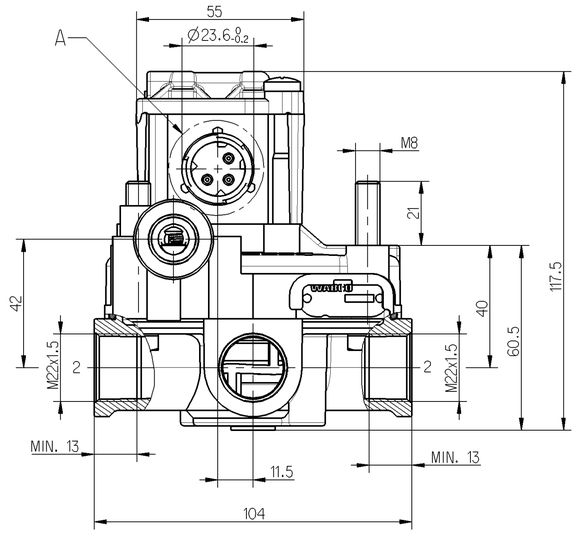

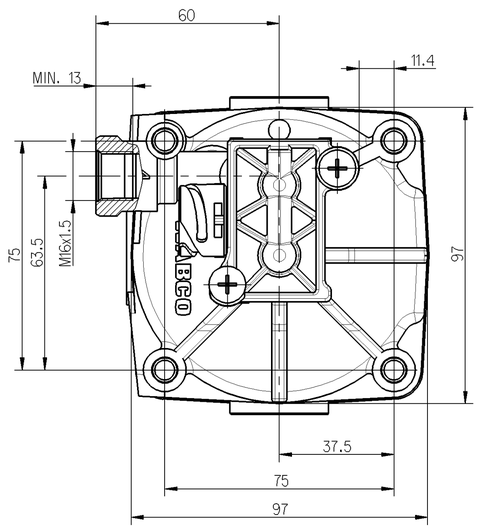

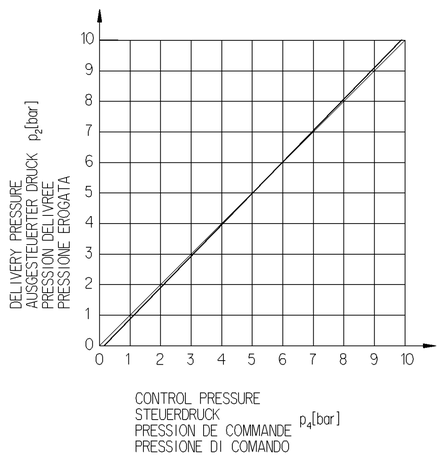

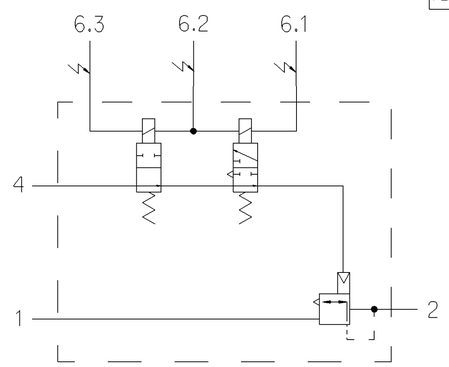

1	SUPPLY OF ENERGY ENERGIEZUFLUSS ALIMENTATION ALIMENTATIONE	3	EXHAUST ENTLUEFTUNG ENCHAPPEMENT SCARICIO
2	DELIVERY OF ENERGY ENERGIEABFLUSS UTILISATION MANDATA	4	CONTROL STEUERANSCHLUSS COMMANDE COMMANDO

6.1 ELECTRICAL CONTROL (MAGNET)
6.2 ELEKTRISCHER STEUERANSCHLUSS (MAGNET)
6.3 COMMANDE ELECTRIQUE (AIMANT)
6.3 COMMANDO ELECTRICO (MAGNETE)

General Specification:	JED-334-0		
Further Technical Data:			
Doc. Code:		Sheet:	To

General Tolerances JED-261

Class 1)		Range of Nominal Dimensions (± mm) ≤ 50	> 50 ≤ 180	> 180 ≤ 400	> 400	∢
Fine		0.5	1.0	1.5	2.0	±3°
Medium	X	1.0	2.0	3.0	4.0	
Coarse		2.0	3.5	5.0	6.5	

Tapped Holes acc.
1) Tolerance Class Applied Crossmarked

DCN-No.	Rev.	Date
State of Revision		

Copyright WABCO ®

	Date	Signature
Drawn	2007-01-22	Luechau
Checked	2007-03-19	Kaufmann
Expert	Kaufmann	

WABCO

ABS Relay Valve
ABS Relaisventil
ABS Valve Relais
ABS Valvola Rele

Mass	Scale	Material No.	Doc.Code	Language	Sheet
0.910 KG	1:1 2:1	472 195 037 0	605	en/de fr/it	1/1
Size TRI					
A 1	540				

WABCO Id. No.: 472 195 037 0

Function Code	CAD System	Prod.Type	Replacement for
	Pro/E	0 2 X	

100mm

Toute Communication ou reproduction de ce document, toute exploitation ou communication de son contenu sont interdites, sauf autorisation expresse. Tout manquement à cette règle constitue un délit civil et expose son auteur au versement de dommages et intérêts. Tous droits réservés, notamment en cas de brevet, modèle déposé ou marque déposée.

Weitergabe sowie Vervielfältigung dieser Unterlage, Verwertung und Mitteilung ihres Inhalts nicht gestattet, soweit nicht ausdrücklich zugestanden. Zuwiderhandlungen stellen unter Umständen einen Straftatbestand dar und verpflichten zu Schadensersatz. Alle Rechte für den Fall der Patenterteilung oder Gebrauchsmustereintragung vorbehalten.

Non è permesso consegnare o farci o riprodurre questo documento, né utilizzarne il contenuto o renderlo comunque noto a terzi senza autorizzazione espressa. Ogni violazione costituisce un illecito civile e comporterà il risarcimento dei danni subiti. Tutti i diritti sono riservati, in particolare in caso di brevetto, modello o marchio.

Copying of this document and giving it to others and the use or communication of the contents thereof, are forbidden without express authority. Contravention of this restriction will constitute an evident delict and result in an liability for the payment of damages. All rights are reserved in the event of the grant of patent or registration of a utility model or design. This document is the property of WABCO.