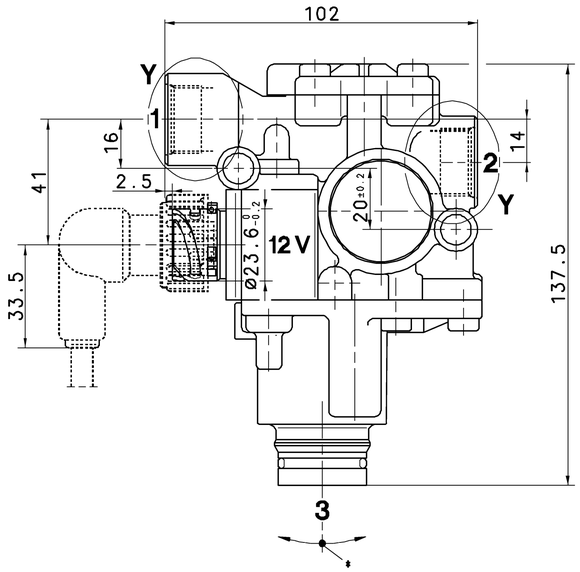

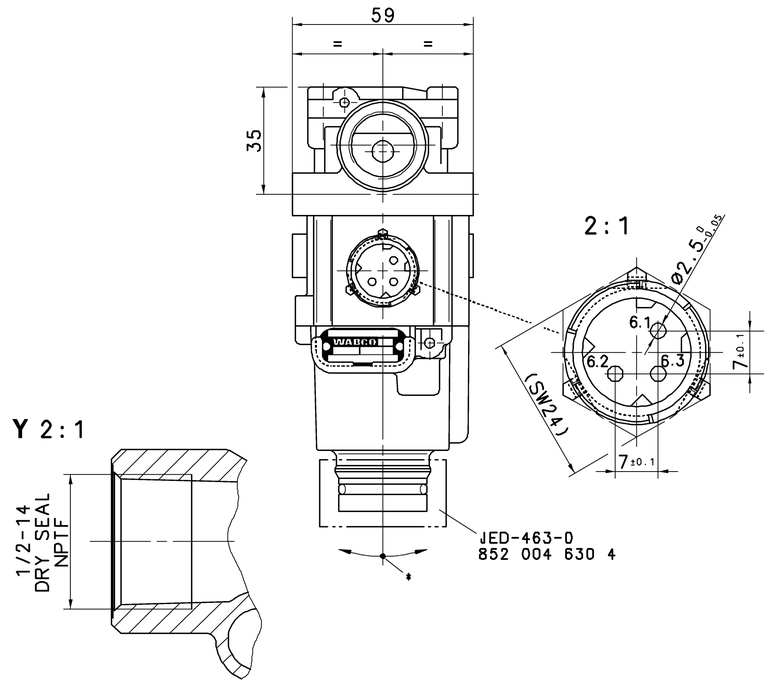

THE VALVE CORRESPONDS TO THE REGULATIONS FOR ELECTROMAGNETIC DEVICES ACCORDING TO VDE 0580
DAS GERAET ENTSPRICHT DEN BESTIMMUNGEN FUER ELEKTROMAGNETISCHE GERAETE NACH VDE 0580
LA VALVE CORRESPOND AUX CONDITIONS POUR DES APPAREILS ELECTROMAGNETIQUES SUIVANT VDE 0580
LA VALVOLA CORRISPONDE ALLE CONDIZIONI PER APPARECCHI ELECTROMAGNETICHI SECONDO VDE 0580

MEDIUM MEDIUM FLUIDE FLUIDO	AIR LUFT AIR ARIA
NOMINAL VOLTAGE NENNSPANNUNG VOLTAGE NOMINAL VOLTAGGIO NOMINALE	U_N = 12 V DC$^{+20\%}_{-10\%}$
SERVICE CONDITION BETRIEBSART CONDITION DU SERVICE CONDIZIONE DI SERVISO	DISCONTINUOUS SERVICE AUSSETZBETRIEB ED 5% / 5min SERVICE DISCONTINUE ESERCIZIO DISCONTINU
NOMINAL CURRENT NENNSTROM COURANT NOMINAL CURRENTE NOMINALE	$I_N \leq$ 2.22 A
TYPE OF PROTECTION SCHUTZART MODE DE PROTECTION TIPO DI PROTEZIONE	IP 68/69 K
PROTECTION CLASS SCHUTZKLASSE CLASSE DE PROTECTION CLASSE DI PROTEZIONE	III VDE 0580
WORKING PRESSURE BETRIEBSDRUCK PRESSION D'UTILISATION PRESSION DI ESERCIZIO	pe = MAX.11 bar
THERMAL RANGE OF APPLICATION THERMISCHER ANWENDUNGSBEREICH GAMME D'APPLICATION THERMIQUE CAMPO DI APPLICAZIONE THERMICA	-40°C....+80°C
* ADMISSIBLE INSTALLATION POSITION ZULAESSIGE EINBAULAGE POSITION D'INSTALLATION ADMISE POSIZIONEEDI MONTAGGIO AMMESSA	±30°

SOCKET
GERAETESTECKDOSE
PRISE DE COURANT
PRESA DI CORRENTE
} 449 413 000 0
449 513 000 0

ELECTRICAL CONTROL
ELEKTRISCHER STEUERANSCHLUSS
COMMANDE ELECTRIQUE
COMMANDO ELECTRICO
} DIN 72585-A1-3.1-Sn/K1

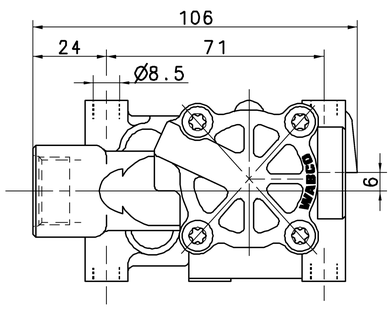

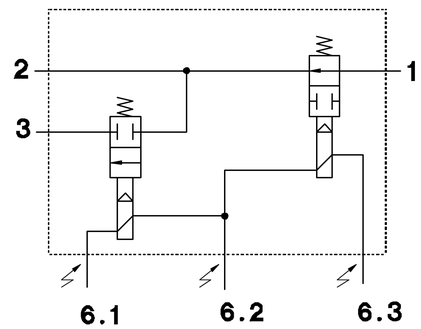

1 SUPPLY OF ENERGY
ENERGIEZUFLUSS
ALIMENTATION
ALIMENTATIONE

2 DELIVERY OF ENERGY
ENERGIEABFLUSS
UTILISATION
MANDATA

3 EXHAUST
ENTLUEFTUNG
ECHAPPEMENT
SCARICO

ELECTRICAL CONTROL (SOLENOID)
ELEKTRISCHER STEUERANSCHLUSS (MAGNET)
COMMANDE ELECTRIQUE (AIMANT)
COMMANDO ELECTRICO (MAGNETE)

6.1 EXHAUST SOLENOID
AUSLASSMAGNET
AIMANT D'ECHAPPEMENT
MAGNETE DI SCARICO

6.2 GROUND
MASSE
MASSE
MASSA

6.3 INLET SOLENOID
EINLASSMAGNET
AIMANT D'ADMISSION
MAGNETE D'IMMISSIONE

SURFACE PROTECTION
OBERFLAECHENSCHUTZ
PROTECTION DE SURFACE
PROTEZIONE SUPERFICI
} 852 004 610 4 [JED-461] } BLACK PAINT COAT
SCHWARZE LACKSCHICHT
COUCHE DE VERNIS NOIR
STRATO DI VERNICE NERO

THREADED PIPE CONNECTION,EXHAUST AND ELECTRICAL CONTROL WITHOUT SURFACE PROTECTION
GEWINDEANSCHLUESSE,ENTLUEFTUNG UND ELEKTRISCHER STEUERANSCHLUSS OHNE OBERFLAECHENSCHUTZ
RACCORDEMENT FILETE,ECHAPPEMENT ET COMMANDE ELECTRIQUE SANS PROTECTION DE SURFACE
COMMANDO FILETTO,SCARICO E COMMANDO ELECTRICO SENZA PROTEZIONE SUPERFICI

FOR FURTHER TECHNICAL DATA SEE PRODUCT SPECIFICATION
WEITERE TECHNISCHE DATEN SIEHE PRODUKT SPEZIFIKATION
POUR AUTRES DONNEES TECHNIQUES VOIR PRODUCT SPECIFICATION
PER ULTERIORI DATI TECNICI VEDERE SPECIFICA DI PRODOTTO
} 472 195 017 0 (CODE 435)

GENERAL SPECIFICATION:	JED-334
FURTHER TECHNICAL DATA:	
DOC. CODE:	SHEET: 10

GENERAL TOLERANCES

CLASS 1)	RANGE OF NOMINAL DIMENSIONS (± mm) ≤50	> 50 ≤180	>180 ≤400	>400	∢
FINE	0,5	1,0	1,5	2,0	± 3°
MEDIUM	1,0	2,0	3,0	4,0	
COARSE ×	2,0	3,5	5,0	6,5	

TAPPED HOLES ACC. ISO 4039 / JED-152
1) TOLERANCE CLASS APPLIED CROSSMARKED

DCN-NO.	REV.	DATE

CADAM-DRAWING COPYRIGHT
DATE / SIGNATURE
DRAWN: 05-11-22 HARNISCHM
CHECKED: 05-11-22 HOEFLER
STANDARDIZATION:

WABCO

SOLENOID MODULATOR VALVE
MAGNETREGELVENTIL
ELECTROVALVE MODERABLE
VALVOLA DI REGULAZIONE MAGNETICA

MASS	SCALE	PRODUCT IDENTIFICATION NO.	DOC. CODE	SHEET
0.72 KG	1:1 (2:1)	472 195 046 0	605	1/1
SIZE	T.R.I.			
A 1	650		SHAPE CODE	REPLACEMENT FOR 884 057 859 0

100mm

EXPERT CODE 5 9 3

PRODUCT TYPE 0 1 X

TOUTE COMMUNICATION OU REPRODUCTION DE CE DOCUMENT, TOUTE EXPLOITATION OU COMMUNICATION DE SON CONTENU O REPRODUCTION DI QUESTO DOCUMENTO, NE UTILIZZARNE IL CONTENUTO O RIVELARNE IL CONTENUTO A TERZI SONO VIETATE SENZA ESPRESSA AUTORIZZAZIONE. TUTTI I DIRITTI SONO RISERVATI IN VIRTU' DELLA LEGGE SULLA PROPRIETA' INTELLETTUALE. NON E PERMESSO CONSEGNARE A TERZI O RIPRODURRE QUESTO DOCUMENTO, NE UTILIZZARNE IL CONTENUTO O RIVELARNE IL CONTENUTO SENZA AUTORIZZAZIONE. TUTTI I DIRITTI SONO RISERVATI IN VIRTU' DELLA LEGGE SULLA PROPRIETA' INTELLETTUALE. COPYING OF THIS DOCUMENT AND GIVING IT TO OTHERS AND THE USE OR COMMUNICATION OF THE CONTENTS THEREOF ARE NOT PERMITTED WITHOUT AUTHORITY. ALL RIGHTS ARE RESERVED IN THE EVENT OF THE GRANTING OF A PATENT OR REGISTRATION OF A UTILITY MODEL OR DESIGN. THIS DOCUMENT IS THE SUBJECT OF COPYRIGHT.

1029/016/3/04.93
833/023