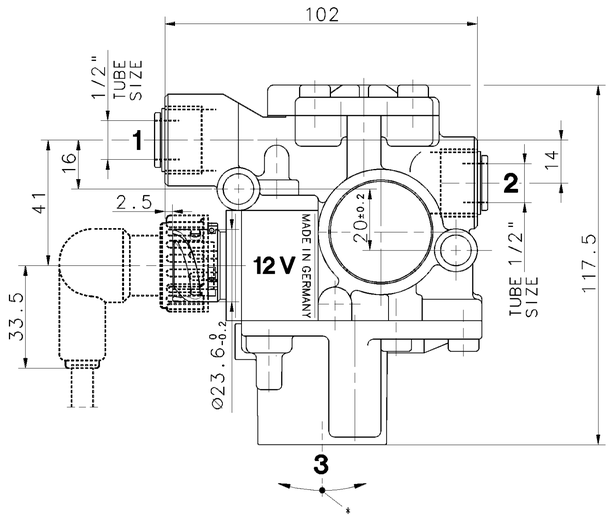

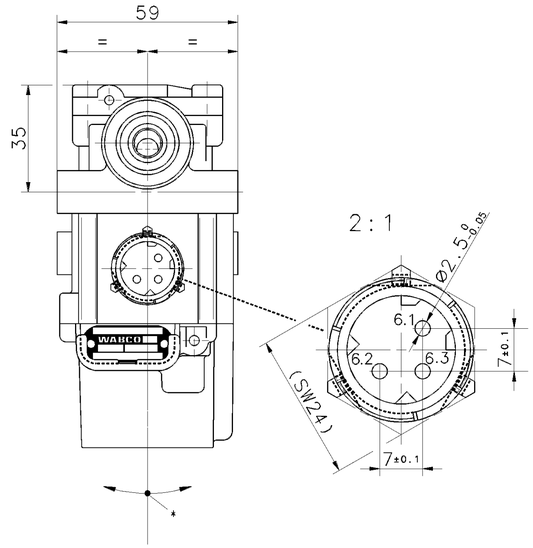

THE VALVE CORRESPONDS TO THE REGULATIONS FOR ELECTROMAGNETIC DEVICES ACCORDING TO VDE 0580
DAS GERAET ENTSPRICHT DEN BESTIMMUNGEN FUER ELEKTROMAGNETISCHE GERAETE NACH VDE 0580
LA VALVE CORRESPOND AUX CONDITIONS POUR DES APPAREILS ELECTROMAGNETIQUES SUIVANT VDE 0580
LA VALVOLA CORRISPONDE ALLE CONDIZIONI PER APPARECCHI ELECTROMAGNETICHI SECONDO VDE 0580

MEDIUM MEDIUM FLUIDE FLUIDO	AIR LUFT AIR ARIA
NOMINAL VOLTAGE NENNSPANNUNG VOLTAGE NOMINAL VOLTAGGIO NOMINALE	U_N = 12 V DC$^{+20\%}_{-10\%}$
SERVICE CONDITION BETRIEBSART CONDITION DU SERVICE CONDIZIONE DI SERVISO	DISCONTINUOUS SERVICE AUSSETZBETRIEB ED 5% / 5min SERVICE DISCONTINUE ESERCIZIO DISCONTINU
NOMINAL CURRENT NENNSTROM COURANT NOMINAL CURRENTE NOMINALE	$I_N \leq 2.22$ A
TYPE OF PROTECTION SCHUTZART MODE DE PROTECTION TIPO DI PROTEZIONE	IP 68/69 K
PROTECTION CLASS SCHUTZKLASSE CLASSE DE PROTECTION CLASSE DI PROTEZIONE	III VDE 0580
WORKING PRESSURE BETRIEBSDRUCK PRESSION D'UTILISATION PRESSION DI ESERCIZIO	pe = MAX.11 bar
THERMAL RANGE OF APPLICATION THERMISCHER ANWENDUNGSBEREICH GAMME D'APPLICATION THERMIQUE CAMPO DI APPLICAZIONE THERMICA	-40°C....+80°C
* ADMISSIBLE INSTALLATION POSITION ZULAESSIGE EINBAULAGE POSITION D'INSTALLATION ADMISE POSIZIONEEDI MONTAGGIO AMMESSA	±30°

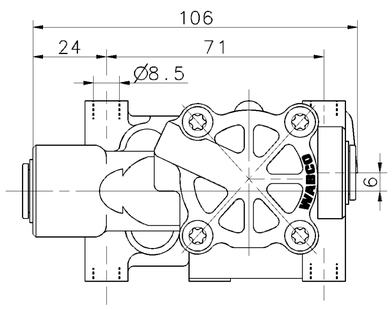

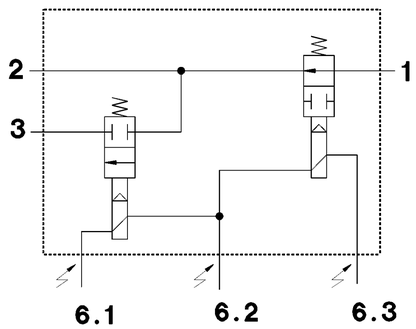

1 SUPPLY OF ENERGY
ENERGIEZUFLUSS
ALIMENTATION
ALIMENTATIONE

2 DELIVERY OF ENERGY
ENERGIEABFLUSS
UTILISATION
MANDATA

3 EXHAUST
ENTLUEFTUNG
ECHAPPEMENT
SCARICO

ELECTRICAL CONTROL (SOLENOID)
ELEKTRISCHER STEUERANSCHLUSS (MAGNET)
COMMANDE ELECTRIQUE (AIMANT)
COMMANDO ELECTRICO (MAGNETE)

6.1 EXHAUST SOLENOID
AUSLASSMAGNET
AIMANT D'ECHAPPEMENT
MAGNETE DI SCARICO

6.2 GROUND
MASSE
MASSE
MASSA

6.3 INLET SOLENOID
EINLASSMAGNET
AIMANT D'ADMISSION
MAGNETE D'IMMISSIONE

SOCKET GERAETESTECKDOSE PRISE DE COURANT PRESA DI CORRENTE	449 413 000 0 449 513 000 0
ELECTRICAL CONTROL ELEKTRISCHER STEUERANSCHLUSS COMMANDE ELECTRIQUE COMMANDO ELECTRICO	DIN 72585-A1-3.1-Sn/K1
FOR FURTHER TECHNICAL DATA SEE PRODUCT SPECIFICATION WEITERE TECHNISCHE DATEN SIEHE PRODUKT SPEZIFIKATION POUR AUTRES DONNEES TECHNIQUES VOIR PRODUCT SPECIFICATION PER ULTERIORI DATI TECNICI VEDERE SPECIFICA DI PRODOTTO	472 195 067 0 (CODE 435)

TOUTE COMMUNICATION OU REPRODUCTION DE CE DOCUMENT, TOUTE EXPLOITATION OU COMMUNICATION DE SON CONTENU NON E PERMESSO CONSEGNARE A TERZI O RIPRODURRE QUESTO DOCUMENTO, NE UTILIZZARNE IL CONTENUTO O REN-
NON SONT INTERDITES SAUF AUTORISATION ECRITE. TOUS DROITS DE PROPRIETE INTELLECTUELLE ET INDUSTRIELLE, DONNER ACCESSO A TERZI. TUTTI I DIRITTI DI PROPRIETA INTELLETTUALE E INDUSTRIALE
SONT RESERVES. EN CAS DE DEPOT DE BREVET, DE MODELE DE MODE OU DE MODELE DE UTILITE, WABCO SE RESERVE LE DROIT DE DEPOSER EN SON NOM LA MARQUE, LE MODELE DE MODE OU LE MODELE DE UTILITE
WEITERGEBE SOWIE VERVIELFAELTIGUNG DIESER UNTERLAGE, VERWENDUNG UND MITTEILUNG IHres INHALTS NICHT ABS. PROTEGER, NI INDUT EMPRESA, AUTORIZAR TERCEROS, NI PUBLICAR SUS DERECHOS DE PROPIEDAD INTELECTUAL E INDUSTRIAL
GESTATTET SOWEIT VOM HERAUSGEBER NICHT AUSDRUECKLICH ZUGESTANDEN. FUER DEN FALL DER ERTEILUNG EINES PATENTS OD. GebRAUCHSMUSTERS ODER EINER MODEEINTRAGUNG VORBEHALTEN. FALLS RECHTE UNDER EINTRAGUNG WERDEN GELTEND GEMACHT WERDEN, BEHAELT SICH WABCO DIE RECHTE VOR. THIS DOCUMENT IS THE SUBJECT OF COPYRIGHT
COPYING OF THIS DOCUMENT AND GIVING IT TO OTHERS AND THE USE OR COMMUNICATION OF THE CONTENTS THEREOF ARE FORBIDDEN WITHOUT EXPRESS AUTHORITY. OFFENDERS ARE LIABLE TO THE PAYMENT OF DAMAGES. ALL RIGHTS ARE RESERVED IN THE EVENT OF THE GRANT OF A PATENT OR REGISTRATION OF A UTILITY MODEL OR DESIGN. THIS DOCUMENT IS THE SUBJECT OF COPYRIGHT

GENERAL SPECIFICATION: JED-334					
FURTHER TECHNICAL DATA:					
DOC. CODE:	SHEET: TO				
GENERAL TOLERANCES					
CLASS 1)	RANGE OF NOMINAL DIMENSIONS (± mm) ≤50	>50 ≤180	>180 ≤400	>400	
FINE	0,5	1,0	1,5	2,0	
MEDIUM	1,0	2,0	3,0	4,0	± 3°
COARSE ×	2,0	3,5	5,0	6,5	
TAPPED HOLES ACC. ISO 4039 / JED-152					
1) TOLERANCE CLASS APPLIED CROSSMARKED					

DCN-NO.	REV.	DATE

CADAM-DRAWING COPYRIGHT

DATE	SIGNATURE
DRAWN: 00-06-15	HARNISCHM
CHECKED: 00-06-15	HOEFLER
STANDARDIZATION:	

WABCO

SOLENOID MODULATOR VALVE
MAGNETREGELVENTIL
ELECTROVALVE MODERABLE
VALVOLA DI REGULAZIONE MAGNETICA

MASS	SCALE	PRODUCT IDENTIFICATION NO.	DOC. CODE	SHEET
0.6 KG	1:1 (2:1)	472 195 067 0	605	1/1
SIZE A 1	T.R.I. 141		SHAPE CODE	REPLACEMENT FOR

100mm

EXPERT CODE 7 6 0

PRODUCT TYPE 0 1 X

1009/016/3/04.93

605/1533