ELECTRICAL CONTROL
ELEKTRISCHER STEUERANSCHLUSS
COMMANDE ELECTRIQUE
COMMANDO ELECTRICO
} DIN 72585-A1-3.1-Sn/K1

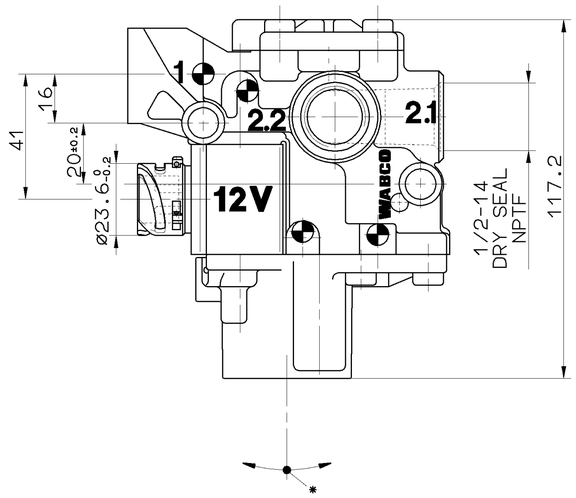

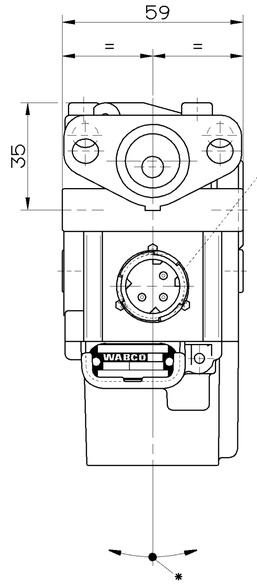

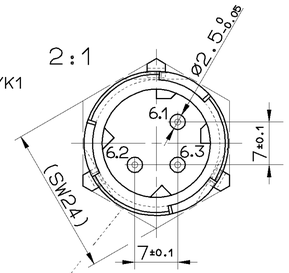

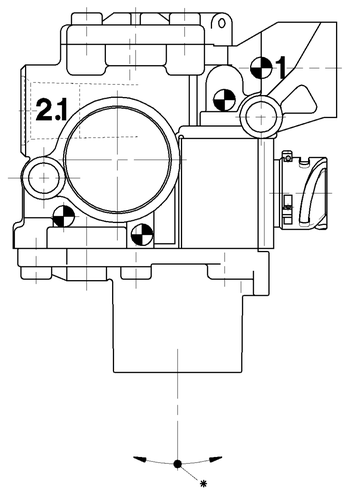

THE VALVE CORRESPONDS TO THE REGULATIONS FOR ELECTROMAGNETIC DEVICES ACCORDING TO VDE 0580
DAS GERAET ENTSPRICHT DEN BESTIMMUNGEN FUER ELEKTROMAGNETISCHE GERAETE NACH VDE 0580
LA VALVE CORRESPOND AUX CONDITIONS POUR DES APPAREILS ELECTROMAGNETIQUES SUIVANT VDE 0580
LA VALVOLA CORRISPONDE ALLE CONDIZIONI PER APPARECCHI ELECTROMAGNETICHI SECONDO VDE 0580

MEDIUM MEDIUM FLUIDE FLUIDO	AIR LUFT AIR ARIA
NOMINAL VOLTAGE NENNSPANNUNG VOLTAGE NOMINAL VOLTAGGIO NOMINALE	U_N = 12 V DC$^{+20\%}_{-10\%}$
SERVICE CONDITION BETRIEBSART CONDITION DU SERVICE CONDIZIONE DI SERVISO	DISCONTINUOUS SERVICE AUSSETZBETRIEB ED 5% / 5min SERVICE DISCONTINUE ESERCIZIO DISCONTINU
NOMINAL CURRENT NENNSTROM COURANT NOMINAL CURRENTE NOMINALE	$I_N \leq 2.22$ A
TYPE OF PROTECTION SCHUTZART MODE DE PROTECTION TIPO DI PROTEZIONE	IP 66, IP 69K EN 60529/IEC 529
PROTECTION CLASS SCHUTZKLASSE CLASSE DE PROTECTION CLASSE DI PROTEZIONE	III VDE 0580
WORKING PRESSURE BETRIEBSDRUCK PRESSION D'UTILISATION PRESSION DI ESERCIZIO	pe = MAX.11 bar
THERMAL RANGE OF APPLICATION THERMISCHER ANWENDUNGSBEREICH GAMME D'APPLICATION THERMIQUE CAMPO DI APPLICAZIONE THERMICA	-40°C....+80°C
* ADMISSIBLE INSTALLATION POSITION ZULAESSIGE EINBAULAGE POSITION D'INSTALLATION ADMISE POSIZIONEEDI MONTAGGIO AMMESSA	±15°

1 SUPPLY OF ENERGY
ENERGIEZUFLUSS
ALIMENTATION
ALIMENTATIONE

2.1 DELIVERY OF ENERGY
ENERGIEABFLUSS
UTILISATION
MANDATA

2.2 DELIVERY OF ENERGY
ENERGIEABFLUSS
UTILISATION
MANDATA

3 EXHAUST
ENTLUEFTUNG
ECHAPPEMENT
SCARICO

6.1 ELECTRICAL CONTROL (MAGNET)
6.2 ELEKTRISCHER STEUERANSCHLUSS (MAGNET)
6.3 COMMANDE ELECTRIQUE (AIMANT)
6.3 COMMANDO ELECTRICO (MAGNETE)

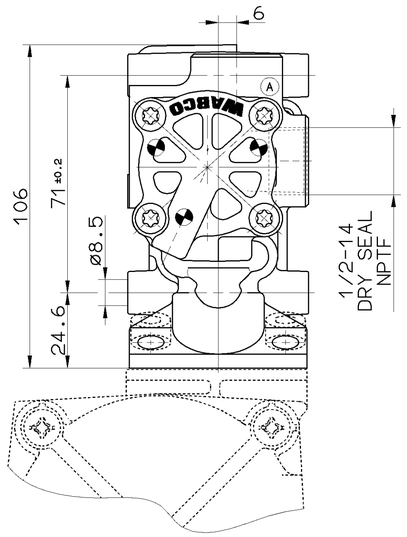

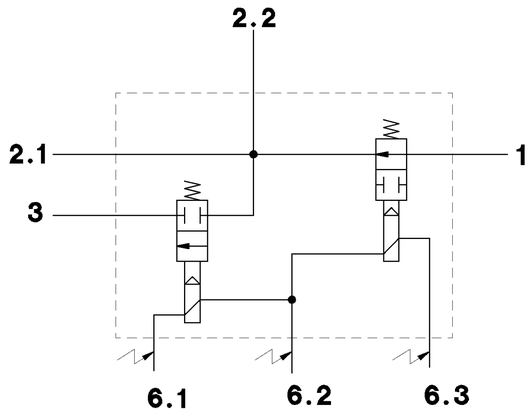

FOR FURTHER TECHNICAL DATA SEE PRODUCT SPECIFICATION
WEITERE TECHNISCHE DATEN SIEHE PRODUKT SPEZIFIKATION
POUR AUTRES DONNEES TECHNIQUES VOIR PRODUCT SPECIFICATION
PER ULTERIORI DATI TECNICI VEDERE SPECIFICA DI PRODOTTO
} 472 195 077 0 (CODE 435)

TOUTE COMMUNICATION OU REPRODUCTION DE CE DOCUMENT, TOUTE EXPLOITATION OU COMMUNICATION DE SON CONTENU NON EXPRESSEMENT AUTORISEE DOIVENT ETRE SANCTIONNES. TOUS DROITS DE PROPRIETE INDUSTRIELLE RESERVES. NOTAMMENT EN MATIERE DE BREVETS ET DE MODELES MITTEILUNG UND WIEDERGABE DIESER UNLAUTER NICHT AUS GESTATTET SIND. ZUWIDERHANDELNDE VERPFLICHTEN ZU SCHADENSERSATZ. ALLE RECHTE FUER DEN FALL DER PATENTERTEILUNG ODER EINTRAGUNG GEBRAUCHSMUSTER-EINTRAGUNG VORBEHALTEN.
NON E PERMESSO CONSEGNARE A TERZI O RIPRODURRE QUESTO DOCUMENTO, NE UTILIZZARE IL CONTENUTO O RENDERNE ESPLICITA COMUNICAZIONE. TUTTI I DIRITTI DI PROPRIETA' INDUSTRIALE SONO RISERVATI, IN PARTICOLARE DI BREVETTO O MODELLO DI UTILITA'. CASI DI APPLICAZIONE DI TALI DIRITTI, RELEVANTI DA
NON EXPRESSEMENT AUTORISEE DOIVENT ETRE SANCTIONNES. TOUS DROITS DE PROPRIETE INDUSTRIELLE RESERVES. NOTAMMENT EN MATIERE DE BREVETS ET DE MODELES DE UTILITE. CES DROITS SONT RESERVES DANS LE CAS DE DELIVRANCE DE BREVET OU D'ENREGISTREMENT DE MODELE DE UTILITE. EN CAS DE CONTRAVENTION, DES DOMMAGES-INTERETS SERONT REPRIMES.
NON SI PUO' CONSEGNARE A TERZI O RIPRODURRE QUESTO DOCUMENTO, NE UTILIZZARE IL CONTENUTO O RENDERNE ESPLICITA COMUNICAZIONE. TUTTI I DIRITTI DI PROPRIETA' INDUSTRIALE SONO RISERVATI, IN PARTICOLARE DI BREVETTO O MODELLO DI UTILITA'. CASI DI APPLICAZIONE DI TALI DIRITTI, RELEVANTI DA
NON ESPRESSAMENTE AUTORIZZATE DOVRANNO ESSERE SANZIONATE. TUTTI I DIRITTI DI PROPRIETA' INDUSTRIALE SONO RISERVATI, IN PARTICOLARE DI BREVETTO O DI MODELLO DI UTILITA'. CASI DI APPLICAZIONE DI TALI DIRITTI, RELEVANTI DA
NON ESPRESSAMENTE AUTORIZZATE DOVRANNO ESSERE SANZIONATE. TUTTI I DIRITTI DI PROPRIETA' INDUSTRIALE SONO RISERVATI, IN PARTICOLARE DI BREVETTO O DI MODELLO DI UTILITA'. CASI DI APPLICAZIONE DI TALI DIRITTI, RELEVANTI DA

GENERAL SPECIFICATION: JED-334			
FURTHER TECHNICAL DATA:			
DOC. CODE:	SHEET: TO		

GENERAL TOLERANCES

CLASS 1)	RANGE OF NOMINAL DIMENSIONS (± mm) ≤50	>50 ≤180	>180 ≤400	>400	∡
FINE	0,5	1,0	1,5	2,0	
MEDIUM	1,0	2,0	3,0	4,0	± 3°
COARSE ×	2,0	3,5	5,0	6,5	

TAPPED HOLES ACC. ISO 4039 / JED-152
1) TOLERANCE CLASS APPLIED CROSSMARKED

DCN-NO.	REV.	DATE
068348	1× A	99-03-02

CADAM-DRAWING COPYRIGHT

DATE	SIGNATURE
DRAWN: 98-11-20	HARNISCHM
CHECKED: 98-11-20	HOEFLER
STANDARDIZATION:	

WABCO

SOLENOID MODULATOR VALVE
MAGNETREGELVENTIL
ELECTROVALVE MODERABLE
VALVOLA DI REGULAZIONE MAGNETICA

MASS	SCALE	PRODUCT IDENTIFICATION NO.	DOC. CODE	SHEET
0.63 KG	1:1	472 195 079 0	605	1/1
SIZE A 1	T.R.I. 141	SHAPE CODE	REPLACEMENT FOR	

100mm

EXPERT CODE 7 6 0

PRODUCT TYPE 0 1 X

1000/016/0/04.93

608/023