	MATERIAL WERKSTOFF		SURFACE PROTECTION OBERFLAECHENSCHUTZ	
I	Al - CASTING ALLOY	JED-029 M1	Cr	JED-259
II	Al	JED-077 M1		JED-007-1
III	Fe	JED-021 M1	Zn/Fe	JED-256
IV	Fe	JED-051 M4	Zn/Fe	JED-256
V	PA 6	JED-767-1		
VI	BRASS	JED-570-845	Ni/Sn	JED-570-845

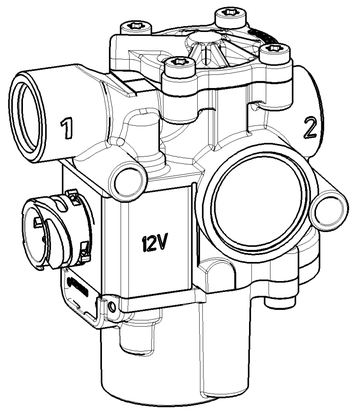

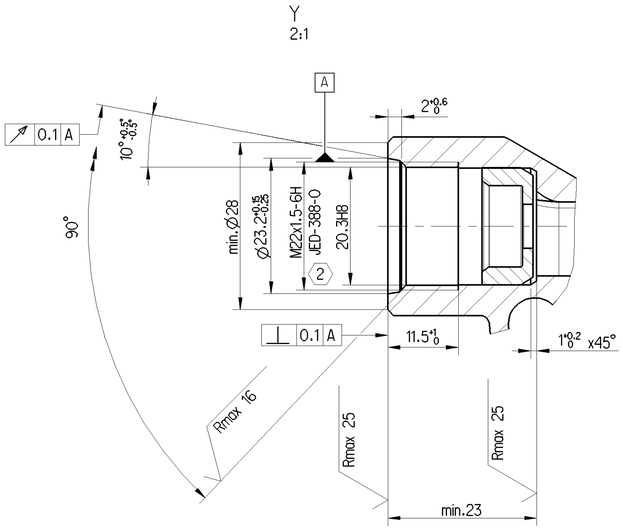

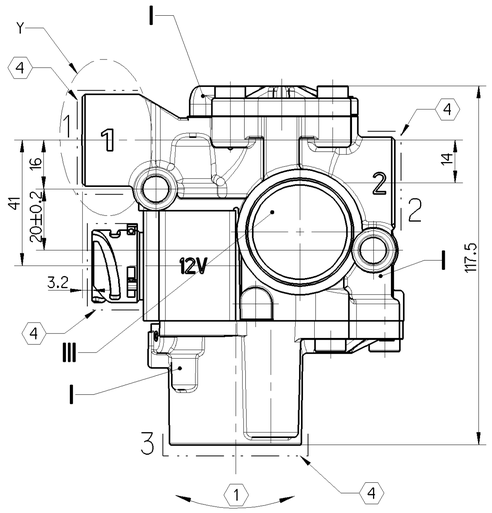

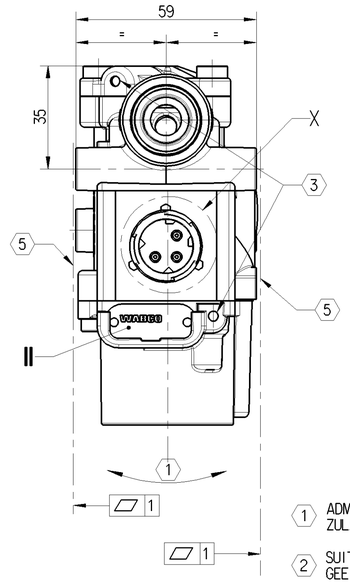

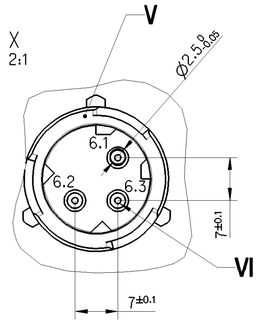

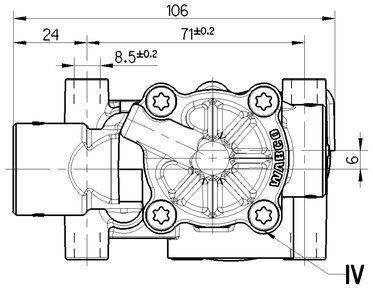

1. ADMISSIBLE INSTALLATION POSITION / ZULAESSIGE EINBAULAGE } ±30°
2. SUITABLE FOR: VOSS 230 / NG8/NG12 / GEEIGNET FUER:
3. NUMBER OF BALLS FOR CLOSING THE HOLES: TWO FIXED WITH CRIMPING / ANZAHL DER KUGELN ZUM VERSCHLUSS DER: ZWEI BOHRUNGEN DURCH CRIMPEN GESICHERT
4. COVER WHEN PAINTING ON THE VEHICLE / BEILACKIERUNG IM FARZEUG ABDECKEN
5. CONTACT SURFACE CUSTOMER / ANLAGEFLEACHE KUNDE

THE VALVE CORRESPONDS TO THE REGULATIONS FOR ELECTROMAGNETIC DEVICES ACCORDING TO VDE 0580 DAS GERAET ENTSPRICHT DEN BESTIMMUNGEN FUER ELEKTROMAGNETISCHE GERAETE NACH VDE 0580	
WORKING MEDIUM ARBEITSMEDIUM	AIR WITH TRACES OF WATER, ENGINE OIL AND ALCOHOL LUFT MIT SPUREN VON WASSER, MOTOROEL UND ALKOHOL
AMBIENT MEDIUM UMGEBUNGSMEDIUM	ATMOSPHERE (AIR WITH MINOR TRACES OF WATER, SALTS, DUST AND OIL) ATMOSPHAERE (LUFT MIT GERINGEN MENGEN VON WASSER, SALZEN, STAUB- UND OELHALTIG)
NOMINAL VOLTAGE NENNSPANNUNG	U_N = 12 V DC OPERATING VOLTAGE AT 23±5°C 9.4...16 V BETRIEBSSPANNUNG BEI OPERATING VOLTAGE AT -40°C ...+80°C 10.8 ...14.4 V BETRIEBSSPANNUNG BE
NOMINAL CURRENT NENNSTROM	I_N = 2.22 A
SERVICE CONDITION BETRIEBSART	DISCONTINOUS SERVICE AUSSETZBETRIEB DUTY CYCLE AT 23±5°C / 12 V 75% / 5 min EINSCHALTDAUER BEI DUTY CYCLE AT +80°C / 14.4 V 20% / 5 min EINSCHALTDAUER BEI
TYPE OF PROTECTION SCHUTZART	IP 67 / IP 69K EN 60529 / IEC 529
PROTECTION CLASS SCHUTZKLASSE	III VDE 0580
NOMINAL PRESSURE: NENNDRUCK:	pe = 8 - 10 bar
WORKING PRESSURE BETRIEBSDRUCK	pe = MAX. 11 bar
MAX. PERMISSIBLE PRESSURE MAX. ZULAESSIGER DRUCK	pe = MAX. 13 bar WITHOUT FUNCTION OHNE FUNKTION
THERMAL RANGE OF APPLICATION THERMISCHER ANWENDUNGSBEREICH	-40°C....+80°C
SHORT-TIME RESISTANCE TO HEAT KURZZEITIGE WAERMEBESTAENDIGKEIT	+120°C [1h] WITHOUT FUNCTION OHNE FUNKTION
MIN. FLOW PASSAGE / NOMINAL DIAMETER MIN. DURCHFLUSSOEFFNUNG / NENNWEITE	PORT 1-2 NW 7mm ANSCHLUSS PORT 2-3 NW 12mm ANSCHLUSS
FOR FURTHER TECHNICAL DATA SEE PRODUCT SPECIFICATION WEITERE TECHNISCHE DATEN SIEHE PRODUKT SPEZIFIKATION	472 195 121 0
ELECTRICAL CONTROL ELECTRISCHER STEUERANSCHLUSS	DIN 72585-A1-3.1-Sn/K1
SOCKET GERAETESTECKDOSE	894 590 154 2 (DOC. 653)

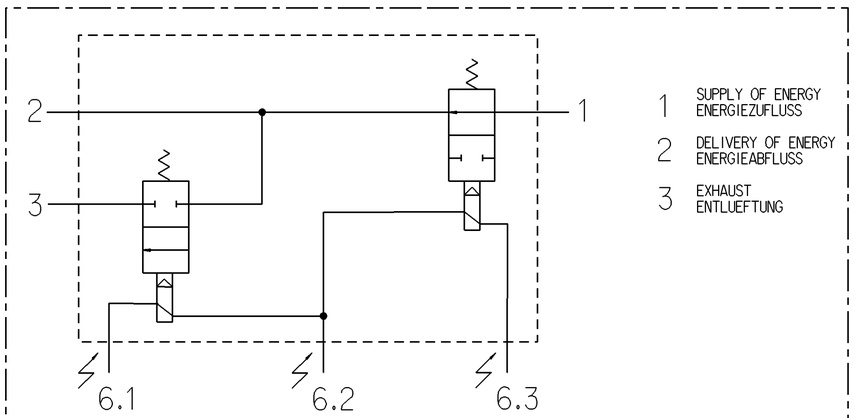

1 SUPPLY OF ENERGY / ENERGIEZUFLUSS

2 DELIVERY OF ENERGY / ENERGIEABFLUSS

3 EXHAUST / ENTLUEFTUNG

ELECTRICAL CONTROL (SOLENOID)
ELEKTRISCHER STEUERANSCHLUSS (MAGNET)

6.1 EXHAUST SOLENOID / AUSLASSMAGNET

6.2 GROUND / MASSE

6.3 INLET SOLENOID / EINLASSMAGNET

DATE OF MANUFACTURING / HERSTELLDATUM / DATE DE FABRICATION / DATA DI FABBRICAZIONE

CUSTOMER NO. / KUNDEN-NR. / NO.DU CLIENT / NO CLIENTE

IDENTIFICATION NUMBER / IDENTIFIZIERUNGS-NUMMER / NUMERO D'IDENTIFICATION / NUMERO D'IDENTIFICAZIONE

MANUFACTURING PLANT / PRODUKTIONSSTAETTE / LIEU DE FABRICATION / LUOGO DI FABBRICAZIONE

General Specification: JED-334-1, Size ISO 14405-1 LP			
Further Technical Data:			
Doc. Code:	Sheet:	To	

General Tolerances JED-261

Class 1)	Range of Nominal Dimensions (± mm) ≤ 50	> 50 ≤ 180	> 180 ≤ 400	> 400	∢
Fine	0.5	1.0	1.5	2.0	
Medium	1.0	2.0	3.0	4.0	±3°
Coarse X	2.0	3.5	5.0	6.5	

Tapped Holes acc. ISO 4039 / JED-152

1) Tolerance Class Applied Crossmarked

Copyright WABCO®

Date	Signature
Drawn 2015-11-25	iwaniec
Checked 2015-11-25	Bialon
Expert Bialon	

WABCO

SOLENOID MODULATOR VALVE, ABS
MAGNETREGELVENTIL, ABS
ELECTROVALVE MODERABLE, ABS
VALVOLA DI REGULAZIONE MAGNETICA, ABS

Mass	Scale	Material No.	Date of first issue: 2015-11-25		
0.600 KG	1:1 (2:1)	472 195 121 0	Doc.Code 005	Language MIL	Sheet 1/1
Size A 1	CAD System Pro/E	ECN-No. - / Revision - / Techn. Resp. 6330	Replacement for		

100mm

Tous droits de propriété industrielle réservés, notamment en matière de brevets et de modèles.
Weitergabe sowie Vervielfältigung dieser Unterlage, Verwertung und Mitteilung ihres Inhalts nicht gestattet, soweit nicht durch Gesetz zulässig. Zuwiderhandlungen verpflichten zu Schadensersatz. Alle Rechte für den Fall der Patent-, Gebrauchsmuster- oder Geschmacksmustereintragung vorbehalten.
Non è permesso consegnare a terzi o riprodurre questo documento, né utilizzare il contenuto o renderlo comunque noto a terzi senza autorizzazione scritta. Diritti di proprietà industriale riservati, soprattutto per quanto attiene ai brevetti o modelli.
Copying of this document and giving it to others and the use or communication of the contents thereof, are forbidden without express authority. Offenders are liable to the payment of damages. All rights are reserved in the event of the grant of patent or registration of a utility model or design. This document is the subject of copyright.