	MATERIAL WERKSTOFF		SURFACE PROTECTION OBERFLAECHENSCHUTZ
I	AL-casting alloy	JED-029M1	JED-259 / Cr
II	PA66GF30	JED-534-5	
III	NBR 70IRHD	JED-235	
IV	Steel	JED-051M4	JED-739-3 / Zn/Ni
V	Steel	ST 4150	JED-257 / Zn/Cr
VI	CuSn6	JED-067M4	JED-594-3 / Sn
VII	PA6GF30	JED-426-1	
VIII	PA66GF25	Laser Transparent	
IX	PA6T/6I GF50	JED-775-7	
X	Steel	JED051M4	JED-739-3 / Zn-Ni/Cr

DRAWING DESIGN AUSFUEHRUNG ZEICHNUNG	4-pole (2,8mm) HDSCS connector Tyco: C-114-18739-1 Coding A (3 poles used) WABCO Interface Drawing: 858 000 852 4 index D1
MATCHED WITH PASSEND ZU	1-1418390-1

A
2:1

VALID FOR PORTS 1 AND 2
GILT FÜR DIE PORTS 1 UND 2

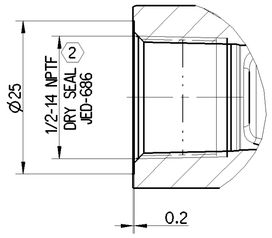

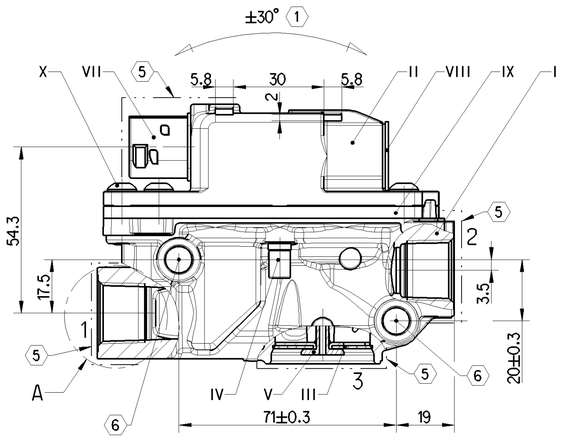

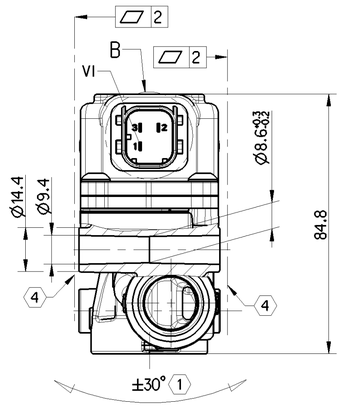

C
2:1

DATA MATRIX 6x6mm ECC200 ISO-16022
NOTE: "MADE IN POLAND" (H1,75MM)
WABCO LOGO (H1,6MM)
DATE OF MANUFACTURE WWYY (H1,75MM) / CUMULATIVE QUANTITY
WABCO NO. / PRI (H1,75MM)
MITTEILUNG: "MADE IN POLAND"
WABCO LOGO
HERSTELLDATUM WWYY / FORTSCHRITTSZAHL
WABCO NR / PRI

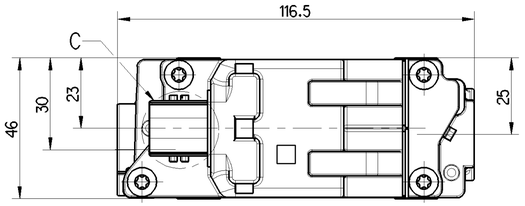

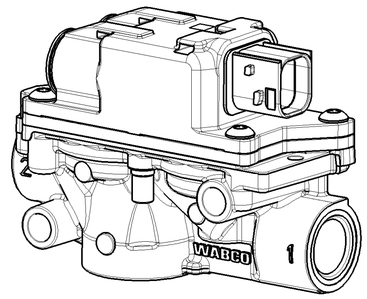

B
2:1

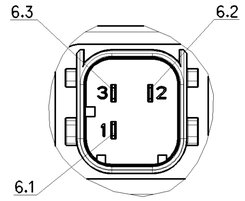

WORKING MEDIUM ARBEITSMEDIUM	AIR WITH TRACES OF WATER, ENGINE OIL AND ALCOHOL LUFT MIT SPUREN VON WASSER, MOTOROEL UND ALKOHOL
AMBIENT MEDIUM UMGEBUNGSMEDIUM	ATMOSPHERE (AIR WITH MINOR TRACES OF WATER, SALTS, DUST AND OIL) ATMOSPHAERE (LUFT MIT GERINGEN MENGEN VON WASSER, SALZEN, STAUB- UND OELHALTIG)
NOMINAL VOLTAGE NENNSPANNUNG	U_N = 12 V DC OPERATING VOLTAGE AT 23±5°C 9.4 ...16 V BETRIEBSSPANNUNG BEI OPERATING VOLTAGE AT -40°C...+80°C 10.8...14.4 V BETRIEBSSPANNUNG BEI
NOMINAL CURRENT NENNSTROM	I_N = 2.22 A
SERVICE CONDITION BETRIEBSART	DISCONTINOUS SERVICE AUSSETZBETRIEB DUTY CYCLE AT 23±5°C / 12 V 75% / 5 min EINSCHALTDAUER BEI DUTY CYCLE AT +80°C / 14.4 V 20% / 5 min EINSCHALTDAUER BEI
PROTECTION CLASS ACC. TO SCHUTZKLASSE NACH	ISO 20653
TYPE OF PROTECTION SCHUTZART	COMPLETE DEVICE WITH MOUNTED COUPLING: IP 6K6K , IP 6K9K KOMPLETTES GERAET MIT MONTIERTER KUPPLUNG: ELECTRIC TERMINALS WITHOUT MOUNTED COUPLING: IP 6K7 ELEKTRISCHE ANSCHLUESSE OHNE MONTIERTER KUPPLUNG:
NOMINAL PRESSURE: NENNDRUCK:	pe = 8 - 10 bar
WORKING PRESSURE BETRIEBSDRUCK	pe = MAX. 11 bar
MAX. PERMISSIBLE PRESSURE MAX. ZULAESSIGER DRUCK	pe = MAX. 13 bar WITHOUT FUNCTION OHNE FUNKTION
THERMAL RANGE OF APPLICATION THERMISCHER ANWENDUNGSBEREICH	-40°C....+80°C
SHORT-TIME RESISTANCE TO HEAT KURZZEITIGE WAERMEBESTAENDIGKEIT	+110°C [1h] WITHOUT FUNCTION OHNE FUNKTION
MIN. FLOW PASSAGE / NOMINAL DIAMETER MIN. DURCHFLUSSOEFFNUNG / NENNWEITE	PORT 1-2 NW 7mm ANSCHLUSS PORT 2-3 NW 10mm ANSCHLUSS
FOR FURTHER TECHNICAL DATA SEE PRODUCT SPECIFICATION WEITERE TECHNISCHE DATEN SIEHE PRODUKT SPEZIFIKATION	472 196 037 0
SURFACE PROTECTION OBERFLAECHENSCHUTZ	BLACK PAINT COAT DIAMOND VOGEL HYPERTHANE 450 IG 9253, JED-461-3 (B) SCHWARZE LACKSCHICHT

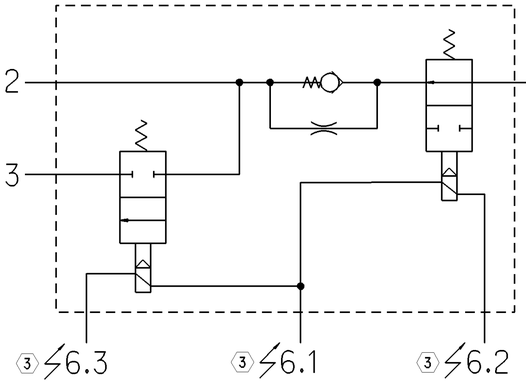

1 SUPPLY OF ENERGY
ENERGIEZUFLUSS

2 DELIVERY OF ENERGY
ENERGIEABFLUSS

3 EXHAUST
ENTLUEFTUNG

(3) IN CASE OF DISSASSEMBLING OF THE WIRE A REST OF VOLTAGE DUE TO A STORED ENERGY IN THE COIL CAN OCCUR BETWEEN THE CONNECTOR CONTACTS
IM FALLE DES ABKLEMMENS DER KABEL KANN AUFGRUND DER GESPEICHERTEN ENERGIE IN DER SPULE EINE RESTSPANNUNG ZWISCHEN DEN ANSCHLUSSKONTAKTEN ANSTEHEN

ELECTRICAL CONTROL (SOLENOID)
ELEKTRISCHER STEUERANSCHLUSS (MAGNET)

6.1 GROUND
MASSE

6.3 EXHAUST SOLENOID
AUSLASSMAGNET

6.2 INLET SOLENOID
EINLASSMAGNET

(1) ADMISSIBLE INSTALLATION POSITION
ZULAESSIGE EINBAULAGE ±30°

(2) TIGHTENING TORQE :
ANZIEHDREHMOMENT : max. 70Nm

(4) CONTACT SURFACE CUSTOMER
ANLAGEFLAECHE KUNDE

(5) COVER WHEN PAINTING ON THE VEHICLE
BEI LACKIERUNG IM FARZEUG ABDECKEN

(6) TORQE FOR MOUNTING TO FRAME: 22±2 Nm
DREHMOMENT ZUR MONTAGE RAHMEN:

General Specification: JED-334-1, Size ISO 14405-1 LP						
Further Technical Data:						
Doc. Code:			Sheet:		To	
General Tolerances JED-261						
		Range of Nominal Dimensions (± mm)				
Class 1)		≤ 50	> 50 ≤ 180	> 180 ≤ 400	> 400	∢
Fine		0.5	1.0	1.5	2.0	
Medium	X	1.0	2.0	3.0	4.0	±3°
Coarse		2.0	3.5	5.0	6.5	
Tapped Holes acc.						
1) Tolerance Class Applied Crossmarked						

Copyright WABCO®

Date	Signature
Drawn	
2020-07-31	Slachowiak
Checked	
2020-07-31	Iwaniec
Expert	
Bialon	

WABCO

SOLENOID MODULTOR VALVE, ABS QR
MAGNETREGELVENTIL, ABS QR

Mass	Scale	Material No.	Date of first issue: 2020-07-14		
0.51 KG	1:1 (2:1)	472 196 037 0	Doc.Code 005	Language ML	Sheet 1/1
Size A 1	CAD System CREO	ECN-No. -	Revision 1 x B	Techn. Resp. 6330_EM	Replacement for 884 020 300 0

100mm

Toute Communication ou reproduction de ce document, toute exploitation ou communication de son contenu sont interdites, sauf autorisation écrite préalable. Tous droits de propriété industrielle réservés, notamment en matière de brevets et de modèles.

Weitergabe sowie Vervielfältigung dieser Unterlage, Verwertung und Mitteilung ihres Inhalts nicht gestattet, soweit nicht ausdrücklich zugestanden. Zuwiderhandlungen verpflichten zu Schadensersatz. Alle Rechte für den Fall der Patent-, Gebrauchsmuster- oder Geschmacksmustereintragung vorbehalten.

Non è permesso consegnare a terzi o riprodurre questo documento, né utilizzare il contenuto o renderlo comunque noto a terzi senza autorizzazione scritta. Tutti i diritti di proprietà industriale sono riservati, in particolare quelli di brevetto o modello.

Copying of this document and giving it to others and the use or communication of the contents thereof, are forbidden without express authority. Offenders are liable to the payment of damages. All rights are reserved in the event of the grant of patent or registration of a utility model or design. This document is the subject of copyright.