PORT ANSCHLUSS PORT ATTACCO	FUNCTION FUNKTION FUNCTION FUNZIONE
6.1	HIGH, HIGH, HIGH, ALTO
6.2	LOW, LOW, LOW, BASSO

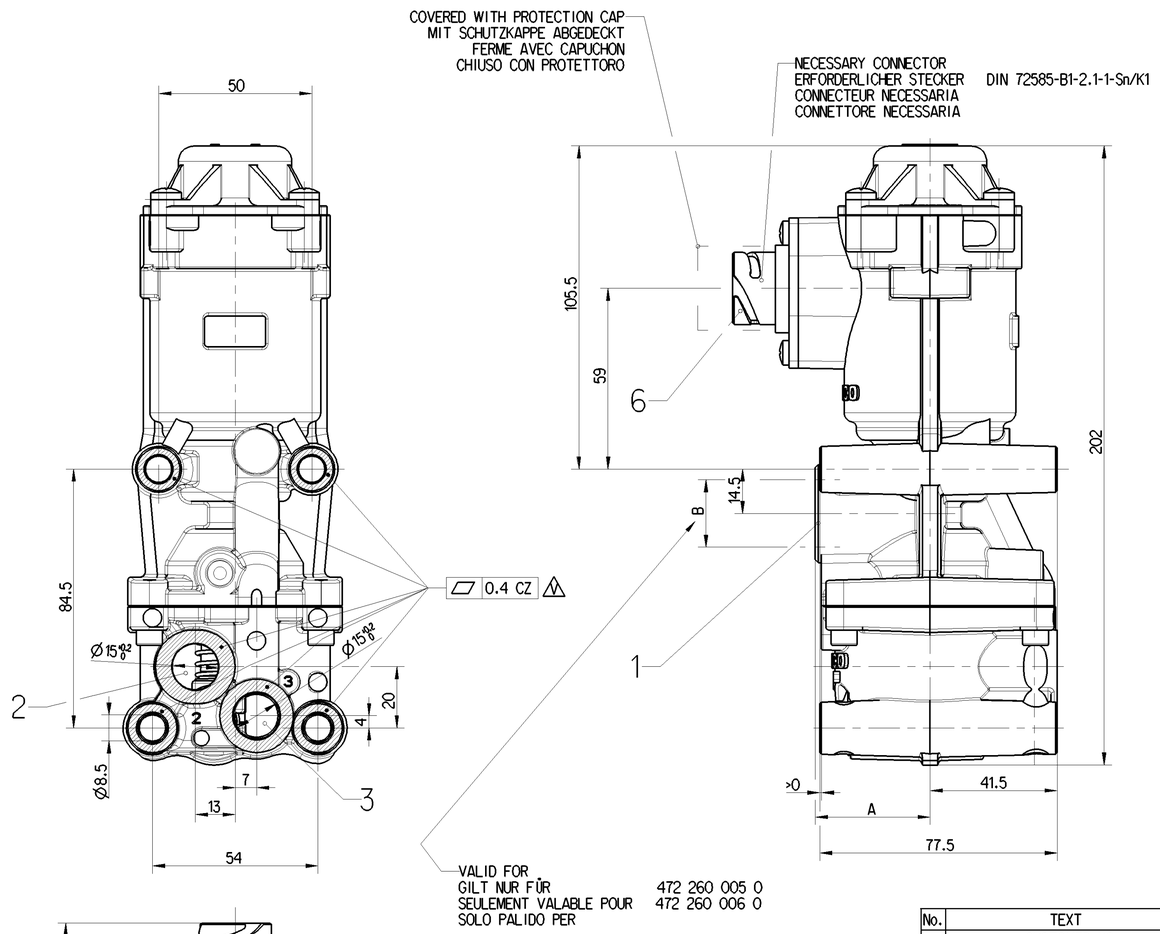

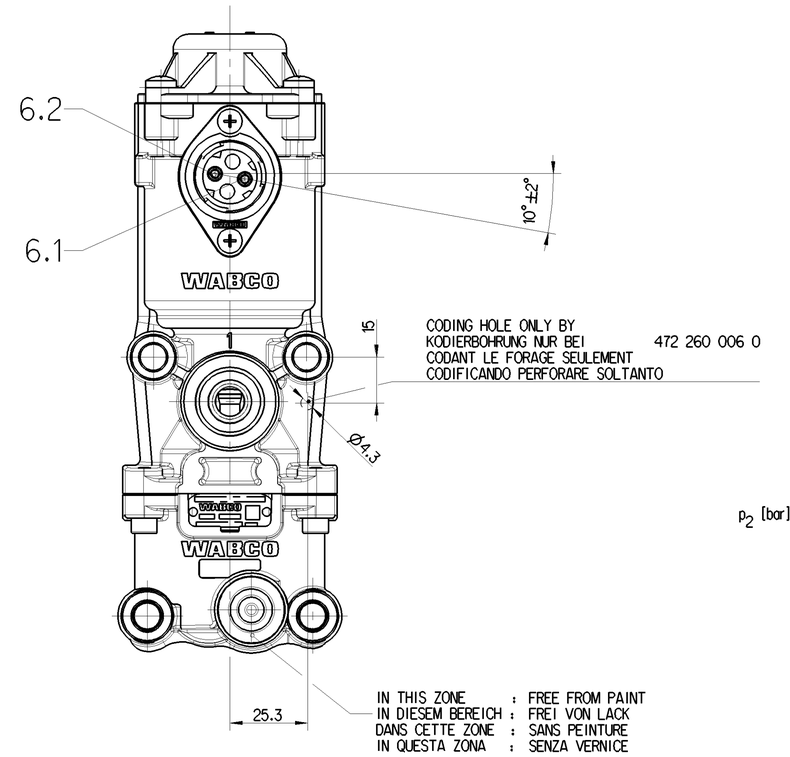

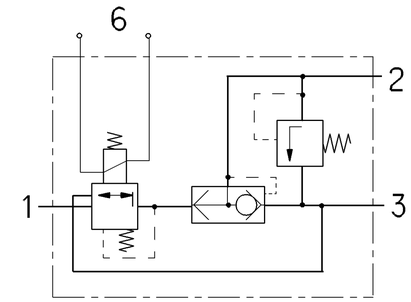

1 SUPPLY,ENERGIEZUFLUSS VOM VORRAT, ALIMENTATION,ALIMENTAZIONE

2 DELIVERY, ENERGIEABFLUSS IN DIE ARBEITSLEITUNG, UTILISATION, MANDATA

3 EXHAUST, ENTLUEFTUNGSANSCHLUSS, ECHAPPEMENT, SCARICO

6 ELECTRICAL CONTROL, ELEKTRISCHER STEUERANSCHLUSS, COMMANDE ELETTRIQUE, COMANDO ELETTRICO

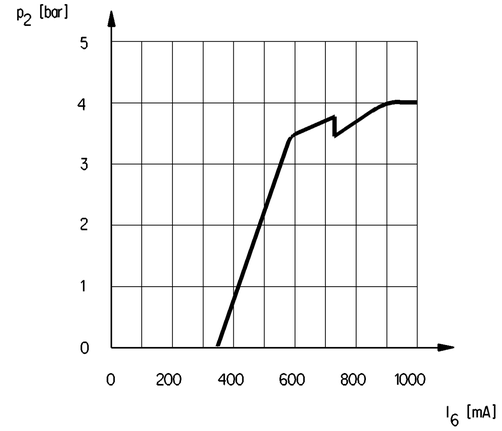

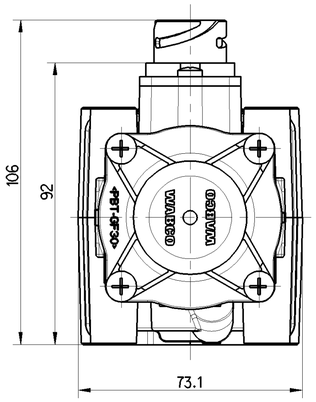

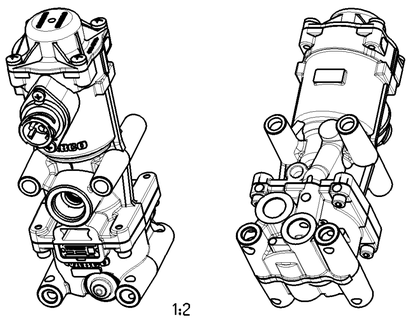

No.	TEXT	TEXT HEIGHT	COLOUR
1	CUSTOMER NO KUNDEN-NR. NO CLIENT NO CLIENTE	1.7	Metallic
2	JED-369-WABCO-14mm	2.2	Black
3	PRI	>1.5	Metallic
4	DATE OF MANUFACTURE HERSTELLDATUM DATE OF FABRICATION DATA DI FABRICAZIONE	>1.5	Metallic
5	DATA CODING	4	Metallic
6	OPTIONAL BELIEBIG A VOLONTE A SCELTA	>1.5	Metallic
7	WABCO IDENTIFICATION NUMBER WABCO IDENTIFIKATIONS-NUMMER WABCO NUMERO D'IDENTIFICATION WABCO NUMERO D'IDENTIFICAZIONE	1.7	Metallic

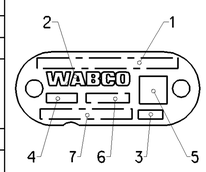

2:1

472 260 006 0	37.5	M22x1.5/JED-464
472 260 005 0	37.5	M22x1.5/JED-152
WABCO	A	B
IDENTIFICATION BENENNUNG DENOMINATION DENOMINATIONE	DIMENSIONS ABMESSUNGEN DIMENSIONS DIMENSIONI	THREAD GEWINDE FILETAGE FILETTATURA

General Specification: ISO 8015, JED-334-1, Size ISO 14405 LP
Further Technical Data:
Doc. Code: Sheet: To
General Tolerances JED-261

Class 1)	≤ 50	> 50 ≤ 180	> 180 ≤ 400	> 400	∢
Fine	±0.5	±1	±1.5	±2	
Medium X	±1	±2	±3	±4	±3°
Coarse	±2	±3.5	±5	±6.5	

Range of nominal dimensions in mm

Tapped Holes acc. JED-152
1) Tolerance Class Applied Crossmarked

Copyright WABCO®

Date	Signature
Drawn 2022-07-05	Cwiokalski
Checked 2022-07-05	Zelent

Dimensions in mm

Mass	Scale	Material No.	Date of first issue: -
1.6 kg	1:1 (1:2,2:1)	472 260 003 0	Doc.Code 053 / Language ML / Sheet 1/2
Size A 1	CAD System CREO		

ECN-No.	Revision	Techn. Resp.	Replacement for
511541	1x/1x V	6430	472 260 003 0/97-04-25

100mm

WABCO

PROPORTIONAL VALVE
PROPORTIONALVENTIL
VANNE PROPORTIONNELLE
VALVOLA PROPORZIONALE

Toute Communication ou reproduction de ce document, toute exploitation ou communication de son contenu sont interdites, sauf autorisation écrite. Tous droits de propriété intellectuelle réservés, notamment en matière de brevets et de modèles.
Weitergabe sowie Vervielfältigung dieser Unterlage, Verwertung und Mitteilung ihres Inhalts nicht gestattet, soweit nicht ausdrücklich zugestanden. Zuwiderhandlungen verpflichten zu Schadenersatz. Alle Rechte für den Fall der Patent- oder Gebrauchsmustereintragung vorbehalten.
Non è permesso consegnare a terzi o riprodurre questo documento, né utilizzarne il contenuto o renderlo comunque noto a terzi senza esplicita autorizzazione. Ogni violazione comporta obbligo di risarcimento danni. Tutti i diritti derivanti da brevetti o modelli.
Copying of this document and giving it to others and the use or communication of the contents thereof, are forbidden without express authority. Offenders are liable to the payment of damages. All rights are reserved in the event of the grant of a patent or registration of a utility model or design. This document is the subject of copyright.

THE VALVE CORRESPONDS TO THE REGULATIONS FOR ELECTROMAGNETIC DEVICES ACCORDING TO VDE 0580
GERAET ENTSPRICHT DEN BESTIMMUNGEN FUER ELEKTROMAGNETISCHE GERAETE NACH VDE 0580
LA VALVE CORRESPOND AUX CONDITIONS POUR DES APPAREILS ELECTROMAGNETIQUES SUIVANT VDE 0580
LA VALVOLA CORRESPONDE ALLE CONDIZIONI PER APPARECCHI ELEKTROMAGNETICHI SECONDO VDE 0580

1.1	WORKING MEDIUM: ARBEITSMEDIUM: FLUIDE D'UTILISATION: FLUIDO DI ESERCIZIO:	AIR (WATER-, OIL AND ALCOHOL CONTAINING) LUFT (WASSER-, OEL UND ALKOHOLHALTIG) AIR (CHARGE D'EAU, D'HUILE ET D'ALCOOL) ARIA (ACQUOSO,OLEIFERO E ALCOOLOSO)	
1.2	WORKING ENVIRONMENT: UMGEBUNGSMEDIUM: FLUIDE AMBIANTE: FLUIDO AMBIENTE:	AIR (CONTAINING WATER, SALT, DUST AND OIL) LUFT (WASSER-, SALZ-, STAUB- UND OELHALTIG) AIR (CHARGE D'EAU, DE SEL, DE POUSSIERE ET D'HUILE) ARIA (CONTENENTE ACQUA, SALE, POLVERE ED OLIO)	
2.1	THERMAL RANGE OF APPLICATION UNDER NORMAL AMBIANT CONDITIONS: THERMISCHER ANWENDUNGSBEREICH UNTER NORMALEN UMGEBUNGSBEDINGUNGEN: PLAGE DE TEMPERATURE EN UTILISATION CONTINUE DE: CAMPO D'APPLICAZIONE TERMICA NELLE NORMALI CONDIZIONI AMBIENTALI:	FULL FUNCTION FOR VOLLE FUNKTION FUER FONCTION COMPLETE POUR FUNZIONE COMPLETA PER	472 260 006 0: -20°C...+110°C 472 260 005 0: -15°C...+110°C
		LIMITED FUNCTION FOR EINGESCHRAENKTE FUNKTION FUER FONCTION LIMITEE POUR FUNZIONE LIMITATA PER	472 260 006 0: -40°C...-20°C 472 260 005 0: -40°C...-15°C
2.2	SHORT THERMAL RESISTANCE TO HEAT (WHEN VENTING): KURZZEITIGE WAERMEBESTAENDIGKEIT (BEIM ENTLUEFTEN): RESISTANCE A LA CHALEUR A COURTE DUREE (A LA PURGE): RESISTENZA AL CALORE BREVE TEMPO SOLO (ALLO SCARICO):		MAX. 180°C AT 10s / BREAK PAUSE PAUSE PAUSA 1min
3.1	WORKING PRESSURE (SUPPLY): BETRIEBSDRUCK (VORRAT): PRESSION D'UTILIZATION (ALIMENTATION): PRESSIONE DI ESERCIZIO (ALIMENTAZIONE):		p_1 = 5...12 bar
3.2	MAX. PERMISSIBLE WORKING PRESSURE (WITHOUT FUNKTION) (SUPPLY): MAX. ZULAESSIGER BETRIEBSDRUCK (OHNE FUNKTION) (VORRAT): PRESSION D'UTILIZATION MAXI ADMISSIBLE (SANS FONCTION) (ALIMENTATION): PRESSIONE DI ESERCIZIO MAX. AMMISSIBILE (SENZA FUNZIONE) (ALIMENTAZIONE):		p_1 = 16 bar
3.3	OUTPUT PRESSURE: AUSGANGSDRUCK: PRESSION DE SORTIE: PRESSIONE D'USCITA:		p_2 = 4 bar / ED = 100%
4.1	MIN. FLOW PASSAGE /NOMINAL DIAMETER: MIN. DURCHFLUSSOEFFNUNG /NENNWEITE: MIN. ORIFICE CALIBRE /DIAMETRE NOMINAL: MIN. PASSAGGIO LIBERO /DIAMETRO NOMINALE:	PORT 1 - 2: ANSCHLUSS 1 - 2: ORIFICE 1 - 2: ORIFIZIO 1 - 2:	50 mm^2/NW 8
4.2		PORT 2 - 3: ANSCHLUSS 2 - 3: ORIFICE 2 - 3: ORIFIZIO 2 - 3:	153.9 mm^2/NW 14
5	VOLTAGE: SPANNUNG: VOLTAGE: VOLTAGGIO:		17 ... 32 V
6	TYPE OF CURRENT: STROMART: NATURE DU COURANT: NATURA DELLA CORRENTE:		DIRECT CURRENT GLEICHSTROM COURANT CONTINU CORRENTE CONTINUA
7	SERVICE CONDITION: BETRIEBSART: CONDITION DU SERVICE: CONDIZIONE DI SERVIZIO:		CONTINOUS SERVICE DAUERBETRIEB SERVICE CONTINU SERVIZIO CONTINUO
8	NOMINAL CURRENT: NENNSTROM: (ED = 100%) COURANT NOMINAL: CORRENTE NOMINAL:		I_N= 650 mA / ED=100%
9	DEGREE OF PROTECTION: SCHUTZART: DEGRE DE PROTECTION: GRADO DI PROTEZIONE:	COMPLETE DEVICE WITH MOUNTED COUPLING KOMPLETTES GERAET MIT MONTIERTER KUPPLUNG APPAREIL COMPLET AVEC L' ACCOUPLEMENT MONTE APPARECCHIO COMPLETO CON ACCOPPIAMENTO MONTATO	IP 67, IP 6K9 K
10	PROTECTION CLASS: SCHUTZKLASSE: CLASSE DE PROTECTION: CLASSE DI PROTEZIONE:		III

ADMISSIBLE INSTALLATION POSITION :
ZULAESSIGE EINBAULAGE :
POSITION D'INSTALLATION ADMISE :
POSIZIONE DI MONTAGGIO AMMESSA :

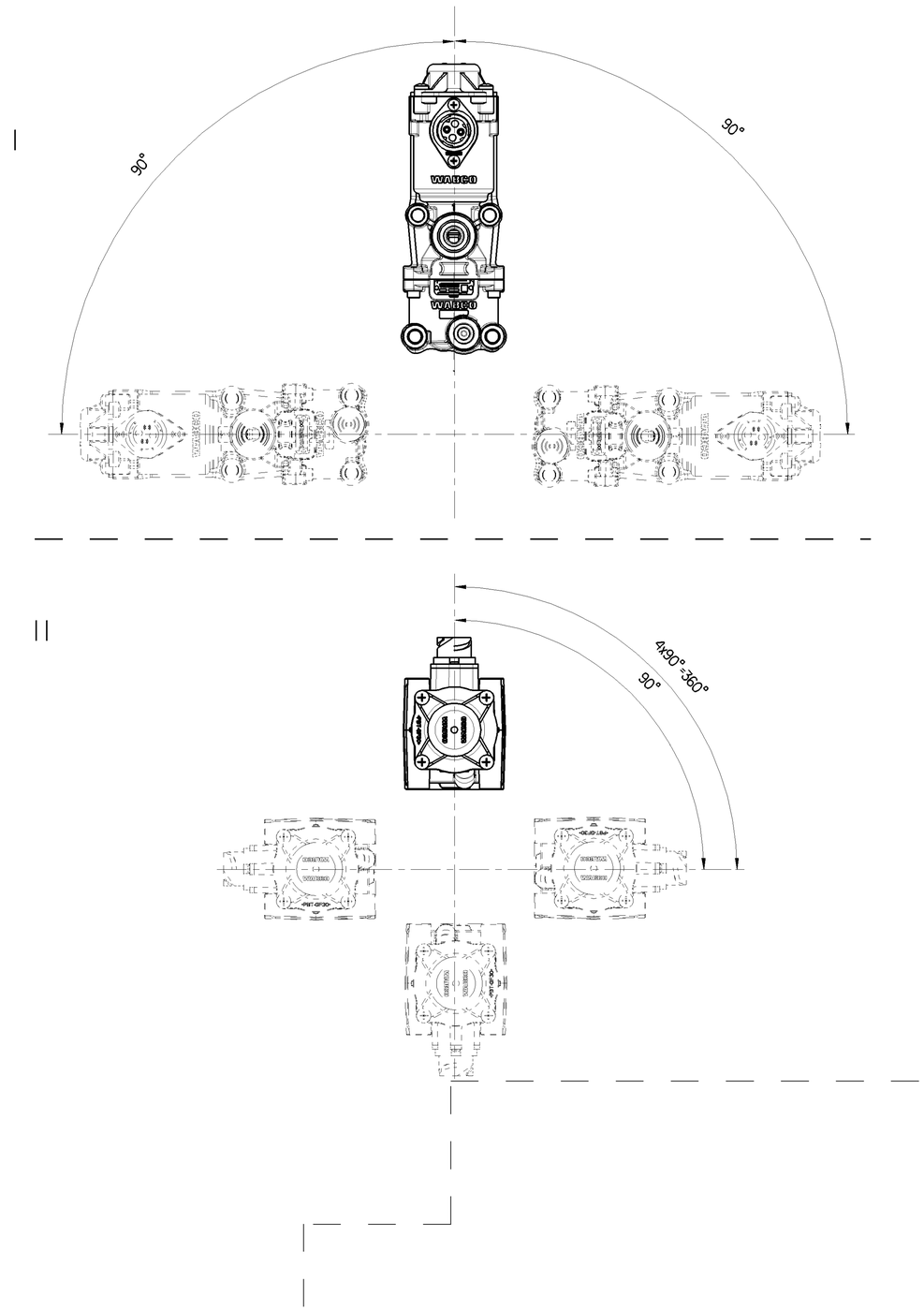

Tout le document ou reproduction de ce document, toute exploitation ou communication de son contenu sont interdites, sauf autorisation écrite. Tous droits de propriété intellectuelle réservés, notamment en matière de brevets et de modèles.

Weitergabe sowie Vervielfältigung dieser Unterlage, Verwertung und Mitteilung ihres Inhalts nicht gestattet, soweit nicht ausdrücklich bestätigt. Zuwiderhandlungen verpflichten zu Schadenersatz. Alle Rechte vorbehalten für Patent-, Gebrauchsmuster- oder Geschmacksmustereintragung vorbehalten.

Non è permesso consegnare o farci a ricevere questo documento, né utilizzare il contenuto o rendere comunque noto a terzi senza autorizzazione. Tutti i diritti di proprietà intellettuale sono riservati, in particolare quelli di brevetto, di utilità e di disegno e modello.

Copying of this document and giving it to others and the use or communication of the contents thereof, are forbidden without express authority. Offenders are liable to the payment of damages. All rights are reserved in the event of the grant of a patent or registration of a utility model or design. This document is the subject of copyright.

General Specification: ISO 8015, JED-334-1, Size ISO 14405 LP							
Further Technical Data:							
Doc. Code:			Sheet:		To		
General Tolerances JED-261							
		Range of nominal dimensions in mm					
Class 1)		≤ 50	> 50 ≤ 180	> 180 ≤ 400	> 400		
Fine		±0.5	±1	±1.5	±2	±3°	
Medium	X	±1	±2	±3	±4		
Coarse		±2	±3.5	±5	±6.5		
Tapped Holes acc. JED-152							
1) Tolerance Class Applied Crossmarked							

Copyright WABCO®

Date	Signature
Drawn 2022-07-05	Cwiokalski
Checked 2022-07-05	Zelent

Dimensions in mm

WABCO

PROPORTIONAL VALVE
PROPORTIONALVENTIL
VANNE PROPORTIONNELLE
VALVOLA PROPORZIONALE

Mass	Scale	Material No.	Date of first issue: -	
1.6 kg	1:2	472 260 003 0	Doc.Code 053	Language ML / Sheet 2/2
Size A 1	CAD System CREO	ECN-No. 511541 / Revision 0x/1x V / Techn. Resp. 6430	Replacement for 472 260 003 0/97-04-25	

100mm