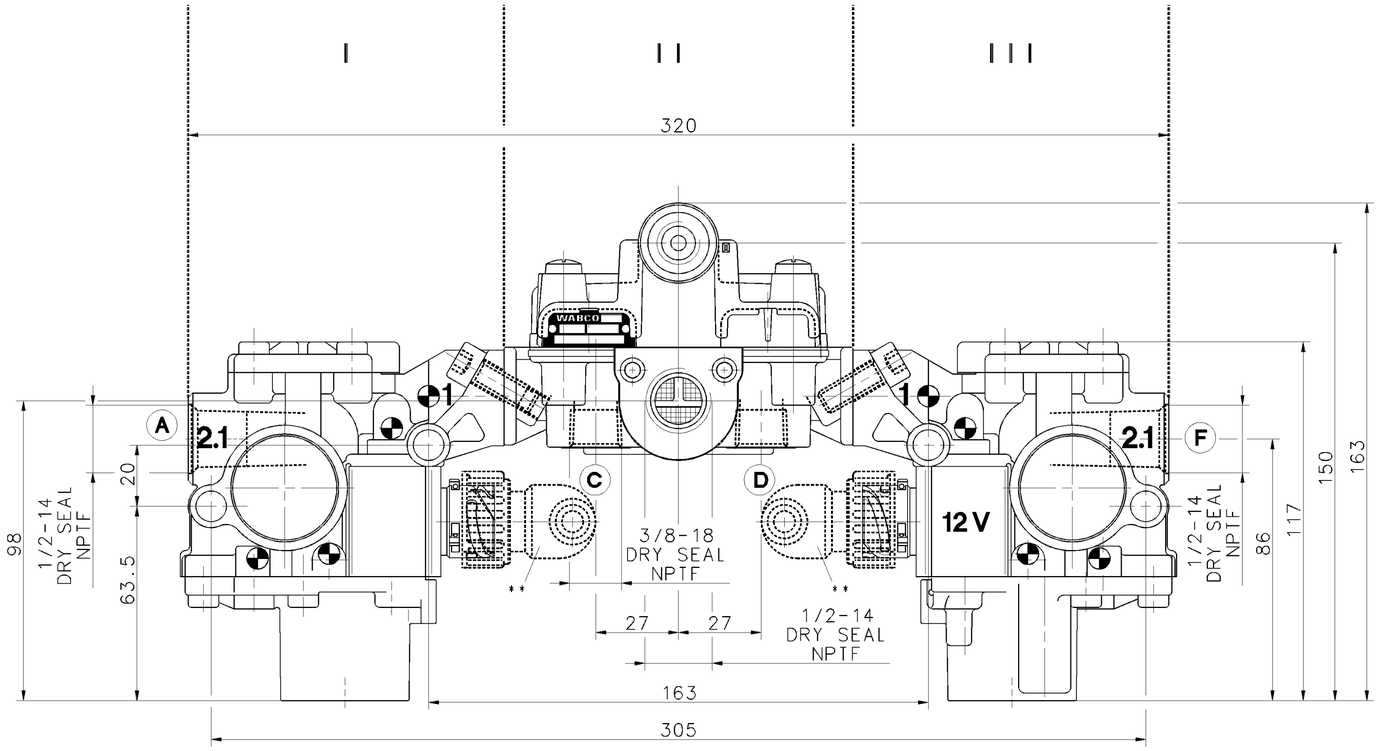

WORKING PRESSURE BETRIEBSDRUCK PRESSION D'UTILISATION PRESSION DI ESERCIZIO	pe = MAX.11 bar
NOMINAL VOLTAGE NENNSPANNUNG VOLTAGE NOMINAL VOLTAGGIO NOMINALE	U_N = 12 V DC$^{+20\%}_{-10\%}$
TYPE OF PROTECTION SCHUTZART MODE DE PROTECTION TIPO DI PROTEZIONE	IP66, IP69K EN 60529/IEC 529
THERMAL RANGE OF APPLICATION THERMISCHER ANWENDUNGSBEREICH GAMME D'APPLICATION THERMIQUE CAMPO DI APPLICAZIONE THERMICA	-40°C....+80°C
**SOCKET GERAETESTECKDOSE PRISE DE COURANT PRESA DI CORRENTE	449 532 000 0 (RIGHT) 449 533 000 0 (LEFT)

		I		II		III	
DELIVERY PORTS ENERGIEABFLUSS UTILISATION MANDATA **2**		A	B	C	D	E	F
SYSTEM	IDENTIFICATION BENENNUNG DENOMINATION DENOMINAZIONE						
A 4S/4M	472 500 420 0 (4 psi) *	X		X			X
A 4S/4M	472 500 421 0 (5.5 psi)*	X		X			X
A 4S/4M 6S/4M	472 500 422 0 (4 psi) *	X	X	X		X	X
4S/4M 6S/4M	472 500 423 0 (5.5 psi)*	X	X	X		X	X
A 6S/4M+(1M) 6S/6M	472 500 424 0 (4 psi) *	X		X	X	X	X
6S/6M	472 500 425 0 (5.5 psi)*	X	X	X	X	X	X

* CRACK PRESSURE
ANSPRECHDRUCK
PRESSION DE REPONSE
PRESSIONE DI RISPOSTA
} 4 psi ≙ 0.28 bar
5.5 psi ≙ 0.38 bar

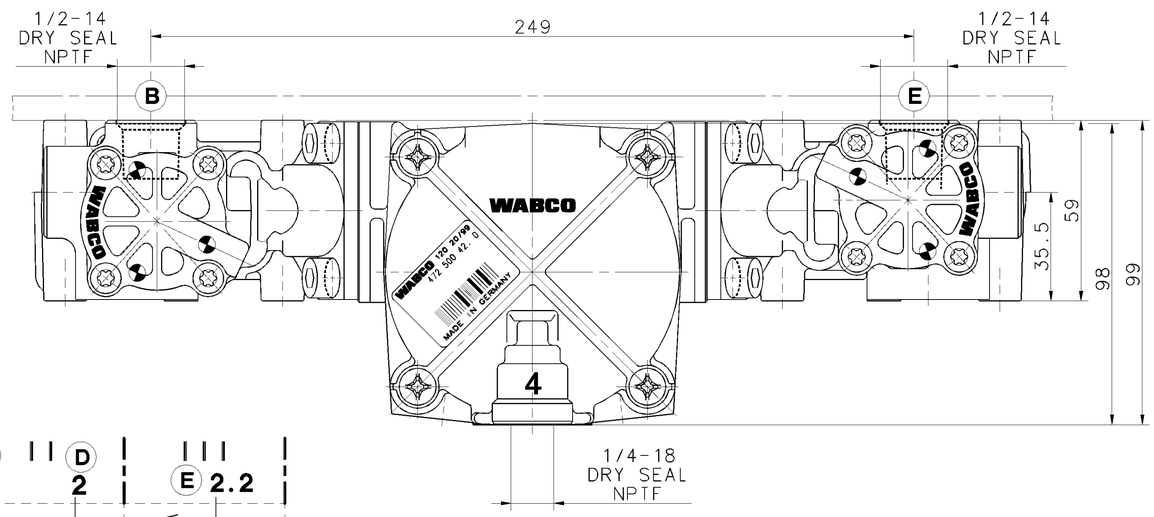

NUMBER NUMMER NUMERO NUMERO	PART-NO. TEILE-NR. Nº DE PIECE Nº DEL PEZZO
I	472 195 077 0
II A	973 011 021 0 (4 psi)
II	973 011 022 0 (5.5 psi)
III	472 195 076 0

FOR FURTHER TECHNICAL DATA SEE PRODUCT SPECIFICATION
WEITERE TECHNISCHE DATEN SIEHE PRODUKT SPEZIFIKATION
POUR AUTRES DONNEES TECHNIQUES VOIR PRODUCT SPECIFICATION
PER ULTERIORI DATI TECNICI VEDERE SPECIFICA DI PRODOTTO

2 : 1

ELECTRICAL CONTROL
ELEKTRISCHER STEUERANSCHLUSS
COMMANDE ELECTRIQUE
COMMANDO ELECTRICO

DIN 72585-A1-3.1-Sn/K1

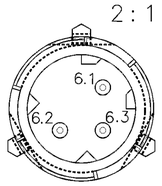

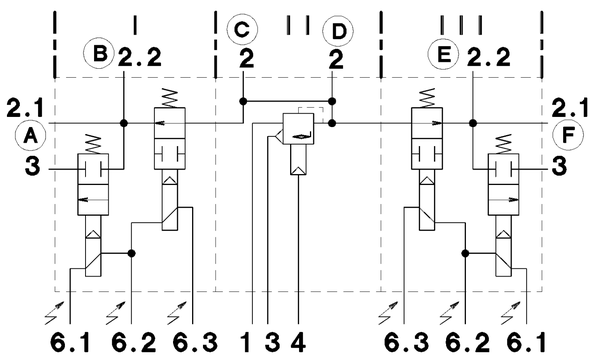

GENERAL SPECIFICATION: JED-334					
FURTHER TECHNICAL DATA:					
DOC. CODE:	SHEET: TO				
GENERAL TOLERANCES					
CLASS 1)	RANGE OF NOMINAL DIMENSIONS (± mm) ≤50	> 50 ≤180	>180 ≤400	>400	
FINE	0,5	1,0	1,5	2,0	
MEDIUM	1,0	2,0	3,0	4,0	± 3°
COARSE x	2,0	3,5	5,0	6,5	
TAPPED HOLES ACC. ISO 4029 / JED-152					
1) TOLERANCE CLASS APPLIED CROSSMARKED					

DCN-NO.	REV.	DATE
073520	5x A	00-05-05

100mm

CADAM-DRAWING COPYRIGHT

DATE	SIGNATURE
99-09-14	DRAWN: HARNISCHM
99-09-14	CHECKED: HOEFLER
	STANDARDIZATION:

WABCO

ABS-REAR AXLE PACKAGE
ABS BAUGRUPPE -HINTERACHSE-
ASSEMBLAGE ABS ESSIEU ARRIERE
ASSIEME ABS ASSE POSTERIORE

MASS	SCALE	PRODUCT IDENTIFICATION NO.	DOC. CODE	SHEET
1.8 KG	1:1	472 500 429 0	653	1/1
SIZE A 1	I.R.I. 141		SHAPE CODE	REPLACEMENT FOR

EXPERT CODE 7 6 0

PRODUCT TYPE 0 1 X

ÜTE COMMUNICATION OU REPRODUCTION DE CE DOCUMENT, TOUTE EXPLOITATION OU COMMUNICATION DE SON CONTE-NU SONT INTERDITES SAUF AUTORISATION ÉCRITE. TOUS DROITS DE PROPRIÉTÉ INTELLECTUELLE RÉSERVÉS.
NON È PERMESSO CONSEGNARE A TERZI, O RIPRODURRE QUESTO DOCUMENTO, NE UTILIZZARNE IL CONTENUTO O RENDERNE ESEGUIBILI PARTI AL PUBBLICO. TUTTI I DIRITTI DI PROPRIETÀ INTELLETTUALE SONO RISERVATI.
NICHT GESTATTET IST DIE WEITERGABE, VERVIELFÄLTIGUNG UND MITTEILUNG IHRES INHALTS NICHT ALLEIN DEN BERECHTIGTEN. ALLE RECHTE FÜR DEN FALL DER PATENTERTEILUNG ODER EINTRAGUNG VORBEHALTEN.