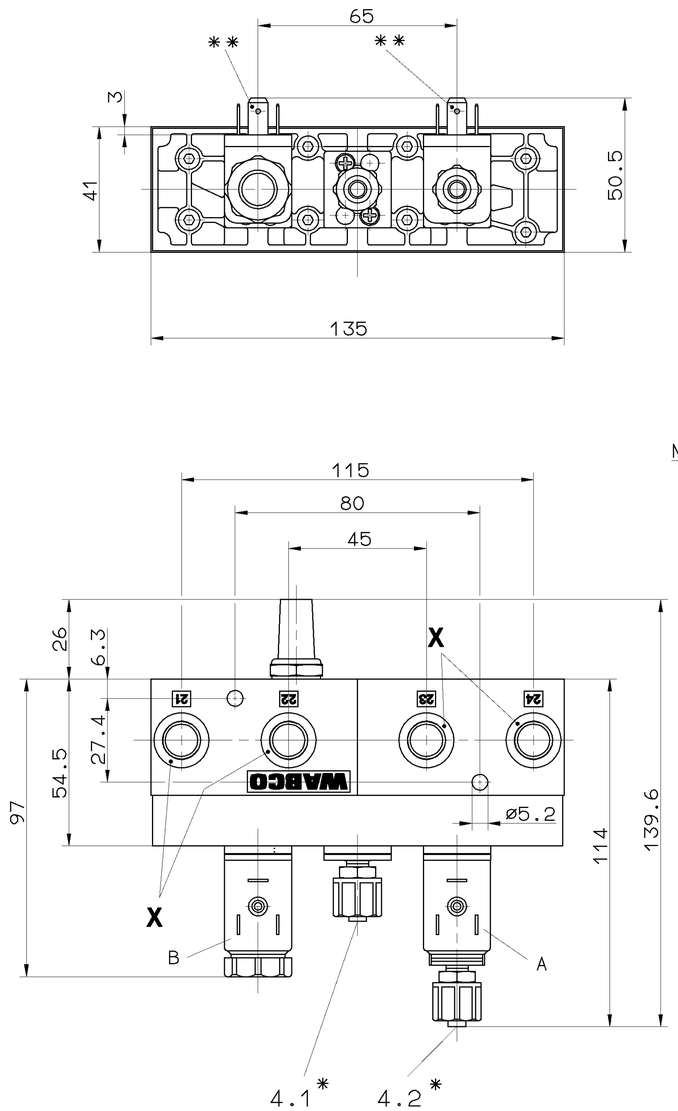


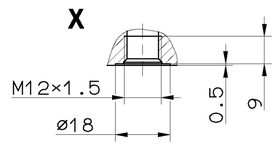


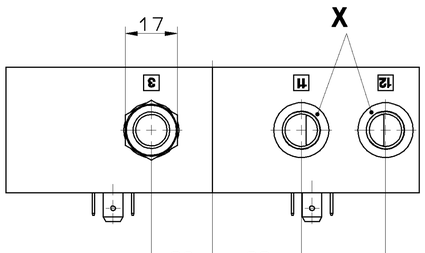


| | | |
|---|---|---|
| MEDIUM<br>MEDIUM<br>FLUIDE<br>FLUIDO | : | AIR<br>LUFT<br>AIR<br>ARIA |
| NOMINAL DIAMETER<br>NENNWEITE<br>DIAMETRE NOMINAL<br>DIAMETRO NOMINALE | : | 12.6mm² (≙ø4) |
| WORKING PRESSURE/CONTROL PRESSURE<br>BETRIEBSDRUCK/STEUERDRUCK<br>PRESSION D'UTILISATION/PRESSION DE COMMANDE<br>PRESSIONE DI ESERCIZIO/PRESSIONE DI COMANDO | : | $P_e$ 5....10 bar |
| VOLTAGE<br>SPANNUNG<br>TENSION<br>TENSIONE | : | $24^{+4.8}_{-2.4}$ V |
| TYPE OF CURRENT<br>STROMART<br>NATURE DU COURANT<br>NATURA DELLA CORRENTE | : | DIRECT CURRENT<br>GLEICHSTROM<br>COURANT CONTINU<br>CORRENTE CONTINUA |
| SERVICE CONDITION<br>BETRIEBSART<br>CONDITION DU SERVICE<br>CONDIZIONE DI SERVIZIO | : | INTERMITTENT DUTY<br>AUSSETZBETRIEB<br>SERVICE INTERMITTENT<br>FUNZIONAMENTO INTERMITTENTE<br>ED 15%/5 MIN |
| RATED CURRENT<br>NENNSTROM<br>COURANT NOMINAL<br>CORRENTE NOMINALE | : | 0.115 A |
| DEGREE OF PROTECTION ACCORDING TO DIN<br>SCHUTZART NACH DIN<br>DEGRE DE PROTECTION SUIVANT DIN<br>GRADO DI PROTEZIONE SECONDO DIN | : | DIN 40050 |
| ** PLUG<br>STECKER<br>FICHE<br>SPINA — 894 100 470 2 | : | IP 65 |
| RECEPTACLE<br>STECKHUELSE<br>CLIP FEMELLE<br>TERMINALE FEMMINA — 6.3 DIN 46247 | : | IP 00 |
| THERMAL RANGE OF APPLICATION<br>THERMISCHER ANWENDUNGSBEREICH<br>GAMME D'APPLICATION THERMIQUE<br>CAMPO TERMICO D'APPLICAZIONE | : | -25°....+80°C |
| INSTALLATION POSITION<br>EINBAULAGE<br>POSITION D' INSTALLATION<br>POSIZIONE DI MONTAGGIO | : | OPTIONAL<br>BELIEBIG<br>A VOLONTE<br>A SCELTA |

**11, 12** SUPPLY OF ENERGIE OR PORT PRESSURE SWITCH
ENERGIEZUFLUSS ODER ANSCHLUSS DRUCKSCHALTER
APPORT D'-ENERGIE ORIFICE CONTACTEUR ELECTROPNEUMATIQUE
ALIMENTAZIONE DI ENERGIA ORIFIZIO INTERRUTTORE PNEUMATICO DI CORRENTE

**21, 22, 23, 24** DELIVERY OF ENERGY
ENERGIEABFLUSS
SORTIE D'ENERGIE
PORTATA DI ENERGIA

**3** EXHAUST
ENTLUEFTUNG
ECHAPPEMENT
SCARICO

**4.1, 4.2** CONTROL PORT
STEUERANSCHLUSS
ORIFICE DE COMMANDE
ORIFIZIO DI COMANDO

* FOR PIPE
FUER ROHR
POUR TUBE
PER TUBO
8×1

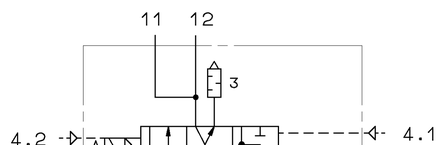


| | | | | | |
|---|---|---|---|---|---|
| GENERAL SPECIFICATION: JED-334 | | | | | |
| FURTHER TECHNICAL DATA: | | | | | |
| DOC. CODE: | SHEET: TO | | | | |
| GENERAL TOLERANCES | | | | | |
| CLASS 1) | RANGE OF NOMINAL DIMENSIONS ( ± mm ) ≤50 | >50 ≤180 | >180 ≤400 | >400 | ∢ |
| FINE | 0,5 | 1,0 | 1,5 | 2,0 | |
| MEDIUM X | 1,0 | 2,0 | 3,0 | 4,0 | ± 3° |
| COARSE | 2,0 | 3,5 | 5,0 | 6,5 | |
| TAPPED HOLES ACC. ISO 4039 / JED-162 | | | | | |
| 1) TOLERANCE CLASS APPLIED CROSSMARKED | | | | | |

| DCN-NO. | REV. | DATE |
|---|---|---|
| 062226 | B | 97-01-24 |

CADAM-DRAWING COPYRIGHT

| DATE | SIGNATURE |
|---|---|
| 97-01-24 | DRAWN: VOGES |
| | CHECKED: DIEKMEYER |
| | STANDARDIZATION: |

**WABCO**

DIRECTIONAL CONTROL SOLENOID VALVE 4/3
4/3 WEGE-MAGNETVENTIL
DISTRIBUTEUR ELECTROVANNE 4/3
DISTRUBUTORE ELETTROVALVOLA 4/3

| MASS | SCALE | PRODUCT IDENTIFICATION NO. | DOC. CODE | SHEET |
|---|---|---|---|---|
| KG | 1:1 | 472 600 001 0 | 605 | 1/1 |
| SIZE A 1 | T.R.I. 140 | | | |

SHAPE CODE

REPLACEMENT FOR 472 600 001 0/91-04-23

100mm

EXPERT CODE 7 1 9

PRODUCT TYPE X X X

TOUTE COMMUNICATION OU REPRODUCTION DE CE DOCUMENT, TOUTE EXPLOITATION OU COMMUNICATION DE SON CONTENU SONT INTERDITES SAUF AUTORISATION EXPRESSE. TOUTE VIOLATION DE CE DROIT OBLIGE A DES DOMMAGES-INTERETS. TOUS DROITS DE PROPRIETE INDUSTRIELLE RESERVES, NOTAMMENT EN MATIERE DE BREVETS ET DE MARQUES D'ENREGISTREMENT.
NON E' PERMESSO CONSEGNARE A TERZI O DEPRODURRE QUESTO DOCUMENTO, NE UTILIZZARE IL CONTENUTO O RIVELARE A CHI NON AUTORIZZATO ESPRESSAMENTE. LA VIOLAZIONE DI QUESTO DIRITTO OBBLIGA AI DANNI. TUTTI I DIRITTI DI PROPRIETA' INDUSTRIALE RISERVATI, IN PARTICOLARE DI BREVETTO O MARCHIO DI REGISTRAZIONE.
DEPUTT O' NOB DOCUMENT AND GIVING IT TO OTHERS AND THE USE OF COMMUNICATION OF THE CONTENTS THEREOF ARE PROHIBITED WITHOUT EXPRESS AUTHORIZATION. THE OFFENDER IS LIABLE FOR DAMAGES. ALL RIGHTS REGARDING INTELLECTUAL PROPERTY RIGHTS, EVEN IN THE EVENT OF APPLICATION FOR REGISTRATION OF A UTILITY MODEL OR DESIGN, THIS DOCUMENT IS THE SUBJECT OF COPYRIGHT.
VERVIELFAELTIGUNG UND MITTEILUNG ZIMPERSAN INHALTS NICHT GESTATTET, SOWEIT NICHT AUSDRUECKLICH ZUGESTANDEN. ZUWIDERHANDELNDE SIND ZUM ERSATZ EINER VERPFLICHTET. ALLE RECHTE, AUCH FUER DEN FALL DER ERTEILUNG EINES GEBRAUCHSMUSTER- ERTRAGEN VORBEHALTEN.
DOKUMENTS, SOWIE DIE MITTEILUNG ZIMPERSAN INHALTS NICHT GESTATTET, SOWEIT NICHT AUSDRUECKLICH ZUGESTANDEN. ZUWIDERHANDELNDE SIND ZUM ERSATZ EINER VERPFLICHTET. ALLE RECHTE, AUCH FUER DEN FALL DER ERTEILUNG EINES GEBRAUCHSMUSTER- ERTRAGEN VORBEHALTEN.