MATERIAL AND SURFACE PROTECTION					
a	PA 6.6	e	PA6.6 35% GF	j	8.8 / ZN
b	ZN / C	f	St / ZN	k	PA 6.6 35% GF
c	8.8 / ZN	g	St / painted	l	AL Ⓜ
d	PA 6T/6I 30% GF	h	10.9 / ZN		

THE VALVE CORRESPONDS TO THE REGULATIONS FOR ELECTROMAGNETIC DEVICES ACCORDING TO VDE 0580
DAS GERAET ENTSPRICHT DEN BESTIMMUNGEN FUER ELEKTROMAGNETISCHE GERAETE NACH VDE 0580
LA VALVE CORRESPOND AUX CONDITIONS POUR DES APPAREILS ELECTROMAGNETIQUES SUIVANT VDE 0580
LA VALVOLA CORRESPONDE ALLE CONDIZIONI PER APPARECCHI ELEKROMAGNETICHI DECONDO VDE 0580

1.1 WORKING MEDIUM : AIR (CONTAINING WATER, OIL AND ALCOHOL)
ARBEITSMEDIUM : LUFT (WASSER, OEL- UND ALKOHOLHALTIG)
FLUIDE D'UTILISATION : AIR (CHARGE D'EAU, D'HUILE ET D'ALCOOL)
FLUIDO DI ESERCIZIO : ARIA (CONTENENTE ACQUA, OLIO ED ALCOOL)

1.2 AMBIENT MEDIUM : AIR (CONTAINING WATER AND SALT)
UMGEBUNGSMEDIUM: LUFT (WASSER- UND SALZHALTIG)
FLUIDE AMBIANT : AIR (CHARGE D'EAU ET DE SEL)
FLUIDO AMBIENTE: ARIA (CONTENENTE ACQUA ED SALE)

2.1 THERMAL RANGE OF APPLICATION UNDER NORMAL AMBIENT CONDITIONS : -40°C...+80°C
THERMISCHER ANWENDUNGSBEREICH UNTER NORMALEN UMGEBUNGSBEDINGUNGEN:
GAMME D'APPLICATION THERMIQUE DANS CONDITIONS AMBIENTES NORMALES :
CAMPO TERMICO D'APPLICAZIONE NELLE NORMALI CONDIZIONI AMBIENTALI :

2.2 SHORT TERM RESISTANCE TO HEAT :
KURZZEITIGE WAERMEBESTAENDIGKEIT : MAX. 1h AT 110°C
RESISTANCE THERMIQUE TEMPORAIRE :
RESISTANZA TERMICA PER BREVE PERIODO:

3.1 WORKING PRESSURE (SUPPLY) :
BETRIEBSDRUCK (VORRAT) : p_e= 5...13 bar
PRESSION D'UTILISATION (ALIMENTATION) :
PRESSIONE DI ESERCIZIO (ALIMENTAZIONE) :

3.2 MAX. DYNAMIC PRESSURE (DELIVERY) :
MAX. DYNAMISCHER DRUCK (ARBEITSLEITUNG: p_e= 20 bar
PRESSION DYNAMIQUE MAXI.(UTILISATION) :
PRESSIONE DINAMICA MAX. (MANDATA) :

4.1 MIN. FLOW PASSAGE /NOMINAL DIAMETER
MIN. DURCHFLUSSOEFFNUNG /NENNWEITE
MIN. ORIFICE CALIBRE /DIAMETRE NOMINAL
MIN. PASSAGGIO LIBERO /DIAMETRO NOMINALE

4.2 PORT 3,11,21 :
ANSCHLUSS 3,11,21: 75 mm² (= Ø9.8mm)
ORIFICE 3,11,21 :
ORIFIZIO 3,11,21 :

4.3 PORT 22,23,26,27 :
ANSCHLUSS 22,23,26,27 : 38.5 mm² (= Ø7mm)
ORIFICE 22,23,26,27 :
ORIFIZIO 22,23,26,27 :

4.4 THROTTLE :
DROSSEL : 0.28mm (=Ø 0.6mm)
ETRANGLEUR :
STROZZAMENTO :

5 TYPE OF CURRENT : DIRECT CURRENT
STROMART : GLEICHSTROM
NATURE DU COURANT : COURANT CONTINU
NATURA DELLA CORRENTE: CORRENTE CONTINUA

6 MAINTENANCE REQUIREMENTS: NONE
WARTUNGSANFORDERUNGEN : KEINE
ENTRETIEN : NON
MANUTENZIONE : NON

7 OPERATING VOLTAGE :
BETRIEBSSPANNUNG :
TENSION DE SERVICE :24V$^{+6V}_{-4.4V}$
TENSIONE DI SERVIZIO:

8 INSTALLATION LIMITATIONS : DIRECTION A, B OR C MAY POINT UPWARDS
EINBAUBESCHRAENKUNGEN : RICHTUNG A, B ODER C NACH OBEN ZULAESSIG
RESTRICTIONS D'INSTALLATION : DIRECTION A, B OU C PEUT ETRE ORIENTEE VERS LE HAUT
LIMITAZIONE DI MONIAGGIO : DIREZIONE A, B O C ORIENTATA VERSO L'ALTO AMMESSA

9 SERVICE CONDITION : VALVE I : 100% ED VALVE II
BETRIEBSART : VENTIL I: (-40°C...+60°C) VENTIL II 100% ED
CONDITION DU SERVICE : CLAPET I: S3 50% ED/5min. CLAPET II
CONDIZONE DI SERVIZIO: VALVOLA I:(+60°C...+80°C) VALVOLA II

10 SECURITY AGAINST THE CONFUSING OF POLES: EXISTING
VERPOLSICHERHEIT : VORHANDEN
DISPOSITIF DE TROMPEUR DE POLES : EXISTANT
SICUREZZA CONTRO L'INVERSIONE DEI POLI : ESISTENTE

11 RATED CURRENT AT ROOM TEMPERATURE :
NENNSTROM BEI RAUMTEMPERATUR : I_N = 0.32 A (VALVE I)
COURANT NOMINAL A LA TEMPERATURE AMBIANTE : I_N = 0.34 A (VALVE II)
CORRENTE NOMINALE ALLA TEMPERATURA AMBIENTE:

12 Valve I: Imin at room temperature (per coil): 0.24A
Imin bei Raumtemperatur (je Spule): 0.24A
Imin a temperature ambiante (par bobine): 0.24A
Imin a temperatura ambiente (per bobina): 0.24A

13 Valve I: Imax at room temperature (per coil): 0.42A
Imax bei Raumtemperatur (je Spule): 0.42A
Imax a temperature ambiante (par bobine): 0.42A
Imax a temperatura ambiente (per bobina): 0.42A

14 Valve II: Imin at room temperature (per coil): 0.27A
Imin bei Raumtemperatur (je Spule): 0.27A
Imin a temperature ambiante (par bobine): 0.27A
Imin a temperatura ambiente (per bobina): 0.27A

15 Valve II: Imax at room temperature (per coil): 0.47A
Imax bei Raumtemperatur (je Spule): 0.47A
Imax a temperature ambiante (par bobine): 0.47A
Imax a temperatura ambiente (per bobina): 0.47A

16 PROTECTION CLASS :
SCHUTZKLASSE : III
CLASSE DE PROTECTION:
CLASSE DI PROTEZIONE:

17 DEGREE OF PROTECTION ACCORDING TO DIN 40050:
SCHUTZART NACH DIN 40050 : IP 6K9K
DEGRE DE PROTECTION SUIVANT DIN 40050 :
GRADO DI PROTEZIONE SECONDO DIN 40050 :

11, 21: SUPPLY; ENERGIEZUFLUSS VOM VORRAT; ALIMENTATION; ALIMENTAZIONE
22, 23: DELIVERY; ENERGIEABFLUSS IN DIE ARBEITSLEITUNG; UTILISATION; MANDATA
3: EXHAUST; ANSCHLUSS ATHMOSPHAERE; ECHAPPEMENT; SCARICO
6.1, 6.2, 6.4: ELECTRICAL CONTROL; ELEKTRISCHER STEUERANSCHLUSS; COMMANDE ELETTRIQUE; COMANDO ELETRICO

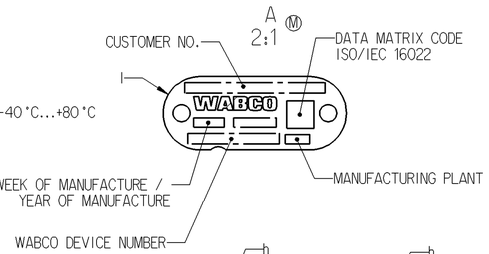

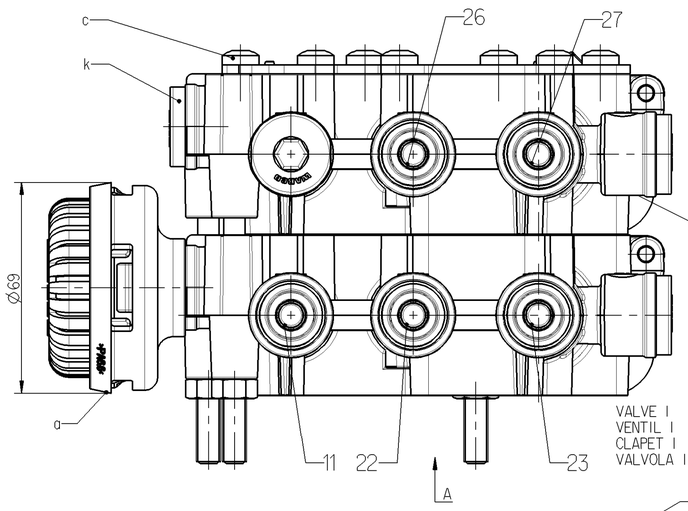

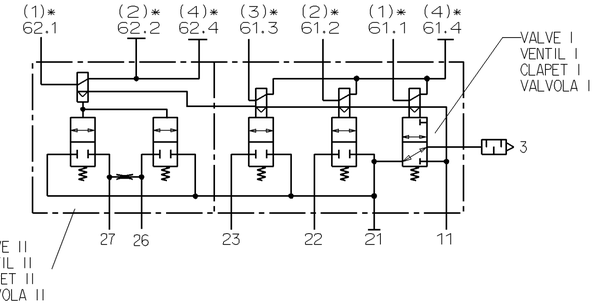

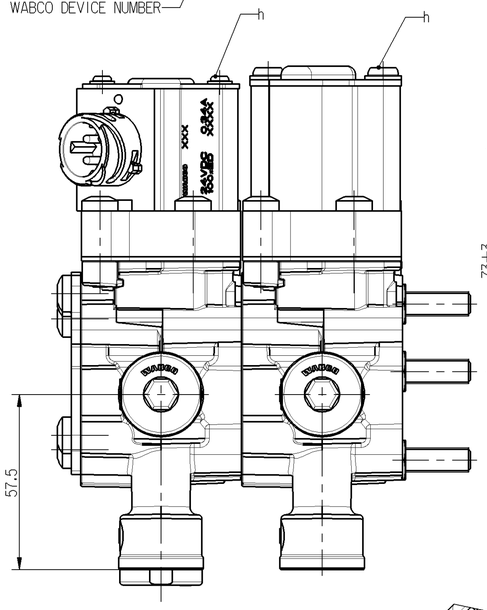

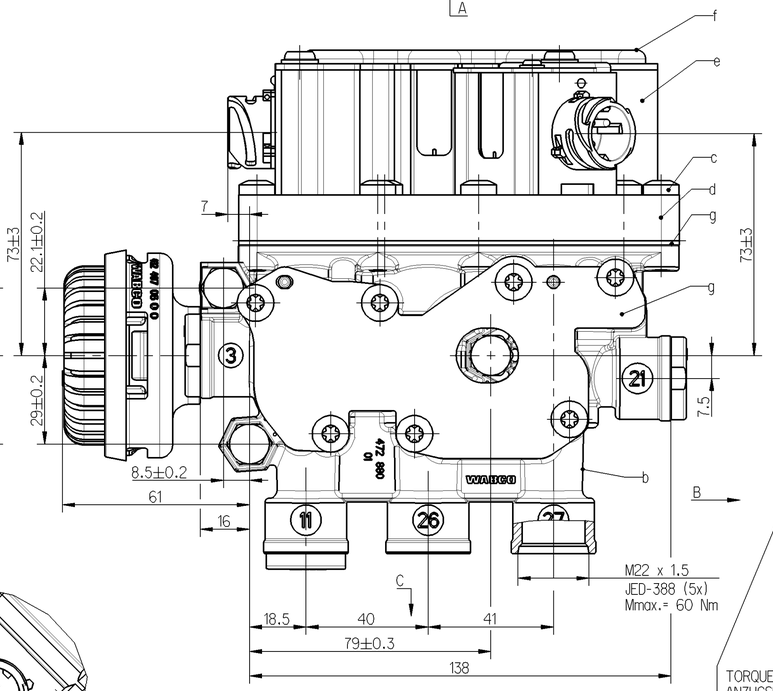

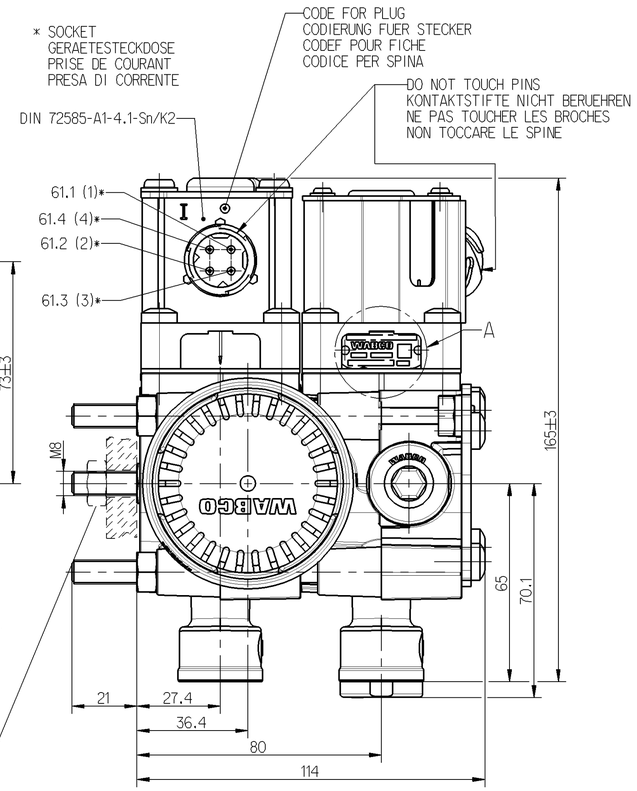

TORQUE :
ANZUGSMOMENT : max. 23 Nm
COUPLE DE SERRAGE :
COPPIA DI SERRAGGIO:

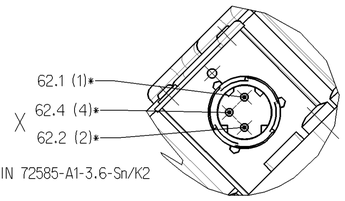

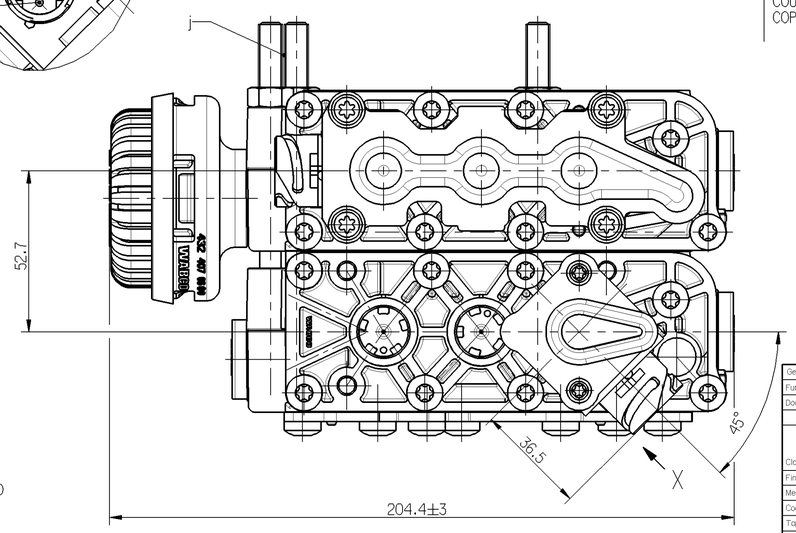

General Specification: JED-334-0 , ISO 14405-1 E						
Further Technical Data:						
Doc. Code:			Sheet:		To	
General Tolerances JED-261						
		Range of Nominal Dimensions (± mm)				
Class 1)		≤ 50	> 50 ≤ 180	> 180 ≤ 400	> 400	∡
Fine		0.5	1.0	1.5	2.0	±3°
Medium		1.0	2.0	3.0	4.0	
Coarse	X	2.0	3.5	5.0	6.5	
Tapped Holes acc.						
1) Tolerance Class Applied Crossmarked						

Copyright WABCO®

Date	Signature
2013-11-14	Kryla
Checked	
2013-26	Haverkamp
Expert	
Couppee	

WABCO

SOLENOID VALVE
MAGNETVENTIL
ELECTRO-VALVE
ELETTROVALVOLA

Mass	Scale	Material No.	Date of first issue		
4.36 KG	1:1 (2:1)	472 880 050 0	Doc.Code	Language	Sheet
Size	CAD System		005	ML	1/1
A 1	Pro/E		ECN-No.	Revision	Techn. Resp.
			157905	2 M	6670

Replacement for

100mm

Tout Communication ou reproduction de ce document, toute exploitation ou communication de son contenu sont interdites, sauf autorisation expresse. Tout manquement à cette règle constitue un délit, excédant l'exploitation du travail d'autrui et expose son auteur au versement de dommages et intérêts. Tous droits réservés, notamment en cas de dépôt de brevet, d'enregistrement d'un modèle d'utilité ou d'un dessin ou modèle.

Weitergabe sowie Vervielfältigung dieser Unterlage, Verwertung und Mitteilung ihres Inhalts nicht gestattet, soweit nicht ausdrücklich zugestanden. Zuwiderhandlungen ziehen einen offensichtlichen Missbrauch des arbeitsmäßigen Vorsprungs nach sich. Alle Rechte für den Fall der Patenterteilung oder Gebrauchsmustereintragung vorbehalten.

Non è permesso consegnare o terzi o riprodurre questo documento, né utilizzare il contenuto o renderlo comunque noto a terzi. Il non osservare questa regola costituisce un reato, eccedente il sfruttamento del lavoro altrui e espone il suo autore al risarcimento dei danni. Tutti i diritti, in particolare quelli di brevetto, registrazione di un modello di utilità o di un disegno o modello, sono riservati.

Copying of this document and giving it to others and the use or communication of the contents thereof, are forbidden without express authority. Contraventers of this restriction will constitute an evident abuse and result in a liability to the payment of damages. All rights are reserved in the event of the grant of a patent or registration of a utility model or design.

dim. 472 880 050 0 005 / Verzeichnis 005 / Datum 7 mai 2013