	MATERIAL AND SURFACE PROTECTION
A	PA 6.6
B	PPA 50%GF
C	10 /ZN-FE
D	PPA 50%GF
E	PA 6.6 GK-35
F	PPA 50%GF
G	AL CR 3
H	10 /ZN-FE
J	ST painted
K	AL
L	CuZn / Sn (2-4 µm)

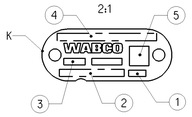

1 MANUFACTURING PLANT :
PRODUKTIONSSTAETTE : JED-225
LIEU DE FABRICATION :
LUOGO DI FABBRICAZIONE :

2 WABCO DEVICE NUMBER
WABCO-GERÄTE NR. Ⓒ
NUMÉRO DE L'APPAREIL WABCO
NUMERO DELL' APPARECCHIO WABCO

3 WEEK OF MANUFACTURE / YEAR OF MANUFACTURE
FERTIGUNGSWOCHE / FERTIGUNGSJAHR Ⓒ
SEMAINE DE FABRICATION / ANNÉE DE FABRICATION
SETTIMANA DI FABBRICAZIONE / ANNO DI FABBRICAZIONE

4 CUSTOMER NO.
KUNDEN-NR.
NUMÉRO DU CLIENT
NUMERO CLIENTE

5 DATA MATRIX CODE
DATA MATRIX CODE ISO/IEC 16022
DATA MATRIX CODE
DATA MATRIX CODE

THE VALVE CORRESPONDS TO THE REGULATIONS FOR ELECTROMAGNETIC DEVICES ACCORDING TO VDE 0580
DAS GERAET ENTSPRICHT DEN BESTIMMUNGEN FUER ELEKTROMAGNETISCHE GERAETE NACH VDE 0580
LA VALVE CORRESPOND AUX CONDITIONS POUR DES APPAREILS ELECTROMAGNETIQUES SUIVANT VDE 0580
LA VALVOLA CORRESPONDE ALLE CONDIZIONI PER APPARECCHI ELEKROMAGNETICHI DECONDO VDE 0580

1 WORKING MEDIUM : AIR JED-848
ARBEITSMEDIUM : LUFT
FLUIDE D'UTILISATION : AIR
FLUIDO DI ESERCIZIO : ARIA

2 AMBIENT MEDIUM : AIR (CONTAINING WATER AND SALT)
UMGEBUNGSMEDIUM: LUFT (WASSER- UND SALZHALTIG)
FLUIDE AMBIANT : AIR (CHARGE D'EAU ET DE SEL)
FLUIDO AMBIENTE: ARIA (CONTENENTE ACQUA ED SALE)

3 THERMAL RANGE OF APPLICATION UNDER NORMAL AMBIENT CONDITIONS :
THERMISCHER ANWENDUNGSBEREICH UNTER NORMALEN UMGEBUNGSBEDINGUNGEN: -40°C....+80°C
GAMME D'APPLICATION THERMIQUE DANS CONDITIONS AMBIENTES NORMALES :
CAMPO TERMICO D'APPLICAZIONE NELLE NORMALI CONDIZIONI AMBIENTALI :

4 SHORT TERM RESISTANCE TO HEAT :
KURZZEITIGE WAERMEBESTAENDIGKEIT : MAX. 1h AT 110°C
RESISTANCE THERMIQUE TEMPORAIRE :
RESISTANZA TERMICA PER BREVE PERIODO:

5 WORKING PRESSURE (SUPPLY) :
BETRIEBSDRUCK (VORRAT) : p_e = 5...15 bar
PRESSION D'UTILISATION (ALIMENTATION) :
PRESSIONE DI ESERCIZIO (ALIMENTAZIONE) :

6 MAX. DYNAMIC PRESSURE (DELIVERY) :
MAX. DYNAMISCHER DRUCK (ARBEITSLEITUNG): 22 bar
PRESSION DYNAMIQUE MAXI.(UTILISATION) :
PRESSIONE DINAMICA MAX. (MANDATA) :

7 MIN. FLOW PASSAGE /NOMINAL DIAMETER
MIN. DURCHFLUSSQEFFNUNG /NENNWEITE
MIN. ORIFICE CALIBRE /DIAMETRE NOMINAL
MIN. PASSAGGIO LIBERO /DIAMETRO NOMINALE

8 PORT 3.11 :
ANSCHLUSS 3.11 : 100.6 mm^2 (= Ø11.3mm)
ORIFICE 3.11 :
ORIFIZIO 3.11 :

9 PORT 22.23 :
ANSCHLUSS 22.23 : 50.3 mm^2 (=Ø 8mm)
ORIFICE 22.23 :
ORIFIZIO 22.23 :

10 THROTTLE :
DROSSEL :0.28 mm^2
ETRANGLEUR :(=Ø0.6 mm)
STROZZAMENTO :

11 TYPE OF CURRENT : DIRECT CURRENT
STROMART : GLEICHSTROM
NATURE DU COURANT : COURANT CONTINU
NATURA DELLA CORRENTE: CORRENTE CONTINUA

12 OPERATING VOLTAGE :
BETRIEBSSPANNUNG : 18 V - 32 V (24 V) Restricted duty cycle <20V and >30V.
TENSION DE SERVICE : See product specification.
TENSIONE DI SERVIZIO:

13 SECURITY AGAINST THE CONFUSING OF POLES: EXISTING
VERPOLSICHERHEIT : VORHANDEN
DISPOSITIF DE TROMPEUR DE POLES : EXISTANT
SICUREZZA CONTRO L'INVERSIONE DEI POLI : ESISTENTE

14 RATED CURRENT AT ROOM TEMPERATURE :
NENNSTROM BEI RAUMTEMPERATUR : I = 0.32 A
COURANT NOMINAL A LA TEMPERATURE AMBIANTE :
CORRENTE NOMINALE ALLA TEMPERATURA AMBIENTE:

15 DEGREE OF PROTECTION : COMPLETE DEVICE WITH MOUNTED COUPLING
SCHUTZART : KOMPLETTES GERAET MIT MONTIERTER KUPPLUNG IP 6K6K ; IP 6K9K
DEGRÉ DE PROTECTION : APPAREIL COMPLET AVEC L'ACCOUPLEMENT MONTÉ
GRADO DI PROTEZIONE : APPARECCHIO COMPLETO CON ACCOPPIAMENTO MONTATO

ELECTRIC TERMINALS WITHOUT MOUNTED COUPLING
ELEKTRISCHE ANSCHLUESSE OHNE MONTIERTER KUPPLUNG IP 6K7
BORNES ÉLECTRIQUES SANS L'ACCOUPLEMENT MONTÉ
TERMINALI ELETTRICI SENZA ACCOPPIAMENTO MONTATO

16 MAINTENANCE REQUIREMENTS: NONE
WARTUNGSANFORDERUNGEN : KEINE
ENTRETIEN : NON
MANUTENZIONE : NON

silencer exhaust area must not be painted
Schalldämpfer Auslass darf nicht lackiert werden
le secteur d'échappement de silencieux ne doit pas etre peint
la zona dello scarico del silenziatore non deve essere verniciata

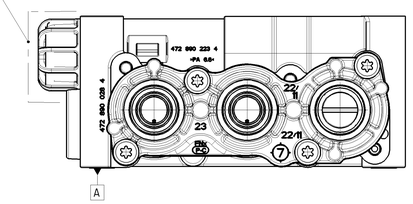

CONNECTOR ACCORDING TO INTERFACE DRAWING: TYCO HDSCS 4x2.8 Coding B
STECKER GEMAESS SCHNITTSTELLENZEICHNUNG: 858 000 852 4
CONNECTEUR SUIVANT DESSIN D'INTERFACE: DOC.-CODE 007, REV. "C"
CONNETTORE SECONDO DISEGNO DI INTERFACCIA:

TYCO-INTERFACE DRAWING:
TYCO-AUSFUEHRUNGSVORSCHRIFT: C-114_18739-1, REV. "C"
TYCO-PRESCRIPTION D'EXÉCUTION:
TYCO-SPECIFICA ESECUZIONE:

CODING:
KODIERUNG: B
CODIFICATION:
ESPRESSIONE IN CODICE:

optional:
GREY COLOUR FOR CODIND "B"
GRAUE FARBMARKIERUNG KODIERUNG "B"
MARQUE GRIS DE COULEUR CODIFICATION "B"
MARCATURA DI COLORE BIGIO ESPRESSIONE IN CODICE "B"

* SOCKET SURFACE PROTECTION
GERAETESTECKDOSE OBERFLAECHENSCHUTZ 2-4 µm Sn
PRISE DE COURANT PROTECTION DE SURFACE
PRESA DI CORRENTE PROTEZIONE SUPERFICI

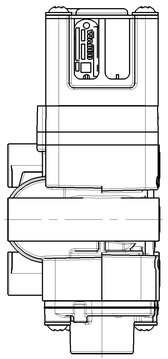

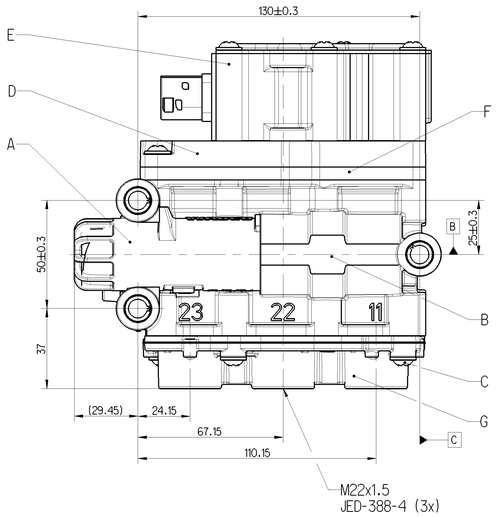

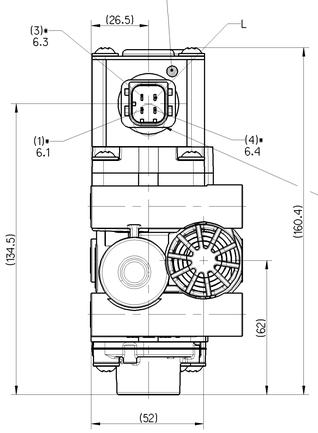

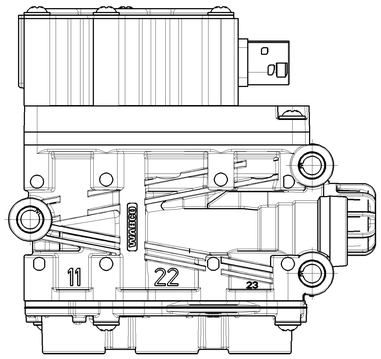

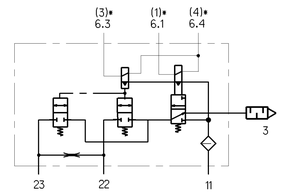

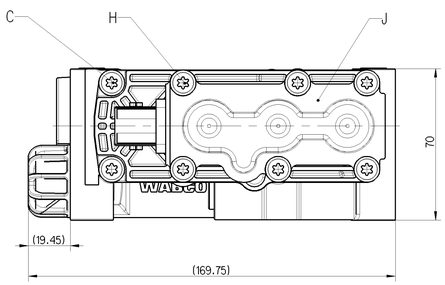

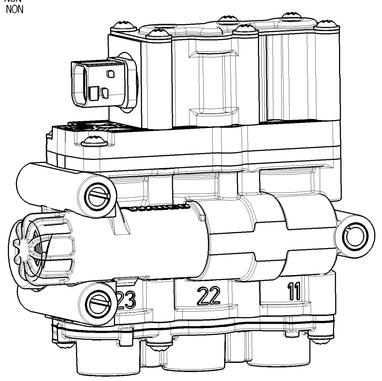

2:1
Rahmenbefestigung 3xM8
Frame fixation
Fixation de vue
Fissazione della pagina

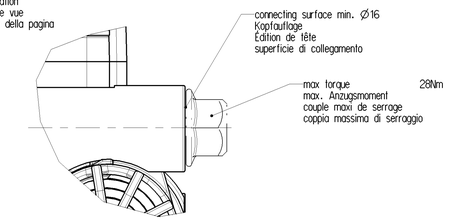

PERMISSIBLE INSTALLATION POSITION
ZULAESSIGE EINBAULAGE
POSITION D'INSTALLATION ADMISE
POSIZIONE DI MONTAGGIO AMMESSA

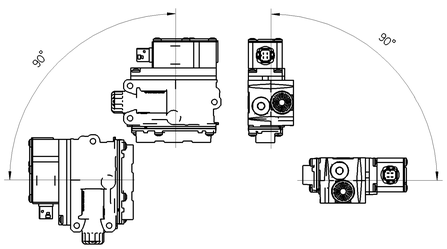

11: SUPPLY; ENERGIEZUFLUSS VOM VORRAT; ALIMENTATION; ALIMENTAZIONE
22,23: DELIVERY; ENERGIEABFLUSS IN DIE ARBEITSLEITUNG; UTILISATION; MANDATA
3: EXHAUST; ANSCHLUSS ATHMOSPHAERE; ECHAPPEMENT; SCARICO
6.1, 6.2, 6.3, 6.4: ELECTRICAL CONTROL; ELEKTRISCHER STEUERANSCHLUSS; COMMANDE ELETTRIQUE; COMANDO ELETRICO

General Specification: JED-334-0 , Size ISO 14405-1 E					Copyright WABCO®		WABCO
Further Technical Data:					Date	Signature	
Doc. Code: Sheet: To					Drawn 2015-04-09 Repelo		SOLENOID VALVE
General Tolerances JED-261					Checked 2015-04-10 Zak		MAGNETVENTIL
Range of Nominal Dimensions (± mm)					Expert Zak		ELECTRO-VALVE
Class 11	≤ 50	> 50 ≤ 180	> 180 ≤ 400	> 400			ELETTROVALVOLA
Fine	0.5	1.0	1.5	2.0	Mass 1.430 KG	Scale 1:1 (2:1)	Material No. 472 890 041 0
Medium X	1.0	2.0	3.0	4.0	Size A 0	CAD System Pro/E	Doc.-Code 005 / Language ML / Sheet 1/1
Coarse	2.0	3.5	5.0	6.5	Revision C	Techn. Prod. 6670	Date of first issue 2013-06-18
Tapped Holes acc. JED-152					Ecn-No. 163976	2x	Replacement for 884 011 555 0
11 Tolerance Class Applied Crossmarked							100mm