13D13 +0.320 +0.050

THE VALVE CORRESPONDS TO THE REGULATIONS FOR ELECTROMAGNETIC DEVICES ACCORDING TO VDE 0580
GERAET ENTSPRICHT DEN BESTIMMUNGEN FUER ELEKTROMAGNETISCHE GERAETE NACH VDE 0580
LA VALVE CORRESPOND AUX CONDITIONS POUR DES APPAREILS ELECTROMAGNETIQUES SUIVANT VDE 0580
LA VALVOLA CORRESPONDE ALLE CONDIZIONI PER APPARECCHI ELEKTROMAGNETICHI SECONDO VDE 0580

1.1 WORKING MEDIUM : AIR (WATER-, OIL AND ALCOHOL CONTAINING)
ARBEITSMEDIUM : LUFT (WASSER-, OEL UND ALKOHOLHALTIG)
FLUIDE D'UTILISATION : AIR (CHARGE D'EAU, D'HUILE ET D'ALCOOL)
FLUIDO DI ESERCIZIO : ARIA (ACQUOSO,OLEIFERO E ALCOOLOSO)

1.2 WORKING ENVIRONMENT : AIR (WATER- AND SALT CONTAINING)
UMGEBUNGSMEDIUM : LUFT (WASSER- UND SALZHALTIG)
FLUIDE AMBIANTE : AIR (CHARGE D'EAU DE SEL)
FLUIDO AMBIENTE : ARIA (ACQUOSO E SALIFERO)

2.1 THERMAL RANGE OF APPLICATION
UNDER NORMAL AMBIANT CONDITIONS :
THERMISCHER ANWENDUNGSBEREICH
UNTER NORMALEN UMGEBUNGSBEDINGUNGEN : -40° ...+80° C
PLAGE DE TEMPERATURE EN
UTILISATION CONTINUE DE :
CAMPO D'APPLICAZIONE TERMICA NELLE
NORMALI CONDIZIONI AMBIENTALI :

2.2 SHORT TERM RESISTANCE TO HEAT :
KURZZEITIGE WAERMEBESTAENDIGKEIT :
RESISTANCE A LA CHALEUR A COURTE DUREE : MAX. 1 h AT 110° C
RESISTENZA AL CALORE BREVE TEMPO SOLO :

3.1 WORKING PRESSURE (SUPPLY) :
BETRIEBSDRUCK (VORRAT) :
PRESSION D'UTILIZATION (ALIMENTATION) : p_e = 5...13 bar
PRESSIONE DI ESERCIZIO (ALIMENTAZIONE) :

3.2 MAX. DYNAMIC PRESSURE (SERVICE LINE) :
MAX. DYNAMISCHER DRUCK (ARBEITSLEITUNG) :
PRESSION DYNAMIQUE MAXI (CONDUITE DE SORTIE) : p_e = 20 bar
PRESSIONE DINAMICA MAX. (CONDOTTA D'USCITA) :

4.1 MIN. FLOW PASSAGE /NOMINAL DIAMETER
MIN. DURCHFLUSSOEFFNUNG /NENNWEITE
MIN. ORIFICE CALIBRE /DIAMETRE NOMINAL
MIN. PASSAGGIO LIBERO /DIAMETRO NOMINALE

4.2 PORT 3,11,25,24 :
ANSCHLUSS 3,11,25,24 :
ORIFICE 3,11,25,24 : 78.5 mm² (≙Ø10mm)
ORIFIZIO 3,11,25,24 :

PORT 12 :
ANSCHLUSS 12 : 0.8 mm² (≙Ø1mm)
ORIFICE 12 :
ORIFIZIO 12 :

4.3 PORT 22,23,21/14 :
ANSCHLUSS 22,23,21/14 :
ORIFICE 22,23,21/14 : 38.5 mm² (≙Ø7mm)
ORIFIZIO 22,23,21/14 :

5 INSTALLATION LIMITATIONS : PORT 3 HORIZONTAL OR BELOW
EINBAUBESCHRAENKUNGEN : ANSCHLUSS 3 LIEGEND ODER UNTEN
RESTRICTIONS D'INSTALLATION : ORIFICE 3 HORIZONTALE OU DESSOUS
LIMITAZIONE DI MONTAGGIO : ORIFIZIO 3 ORIZZONTALE O GIU

6 MAINTENANCE REQUIREMENTS : NONE
WARTUNGSANFORDERUNGEN : KEINE
ENTRETIEN : NON
MANUTENZIONE : NON

7 VOLTAGE :
SPANNUNG : 24 V +6 -4.4 V
VOLTAGE :
VOLTAGGIO :

8 TYPE OF CURRENT : DIRECT CURRENT
STROMART : GLEICHSTROM
NATURE DU COURANT : COURANT CONTINU
NATURA DELLA CORRENTE : CORRENTE CONTINUA

9 SERVICE CONDITION : CONTINOUS SERVICE
BETRIEBSART : DAUERBETRIEB
CONDITION DU SERVICE : SERVICE CONTINU
CONDIZIONE DI SERVIZIO : SERVIZIO CONTINUO

10 SECURITY AGAINST THE CONFUSING OF POLES : EXISTING
VERPOLSICHERHEIT : VORHANDEN
DISPOSITIF DE TROMPEUR DE POLES : EXISTANT
SICUREZZA CONTRO L'INVERSIONE DEI POLI : ESISTENTE

11 NOMINAL CURRENT AT ROOM TEMPERATURE :
NENNSTROM BEI RAUMTEMPERATUR :
COURANT NOMINAL A LA TEMPERATURE AMBIANTE : I_N = 0.22 A
CORRENTE NOMINAL ALLA TEMPERATURA AMBIENTE :

12 TYPE OF PROTECTION ACC. TO DIN 40050 :
SCHUTZART NACH DIN 40050 : IP 6K6K Ⓓ
MODE DE PROTECTION SUIVANT DIN 40050 :
TIPO DI PROTEZIONE SECONDO DIN 40050 :

13 PROTECTION CLASS :
SCHUTZKLASSE : III
CLASSE DE PROTECTION :
CLASSE DI PROTEZIONE :

14 SOCKET :
GERAETESTECKDOSE : 894 600 451 2
PRISE DE COURANT :
PRESA DI CORRENTE :

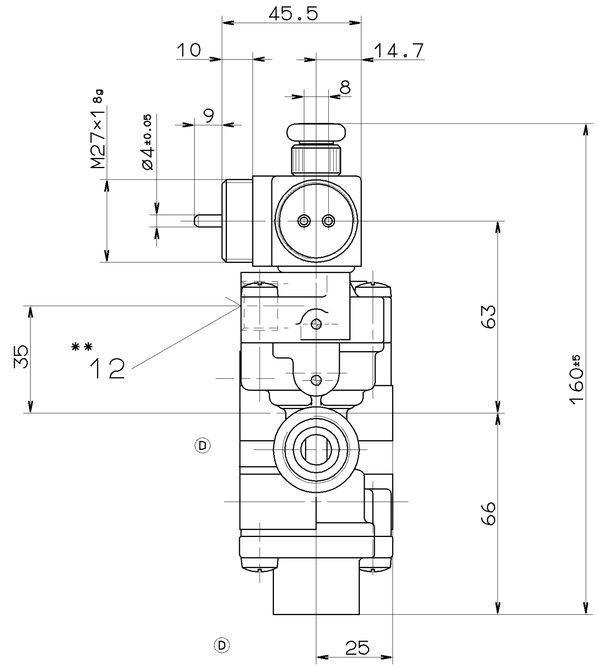

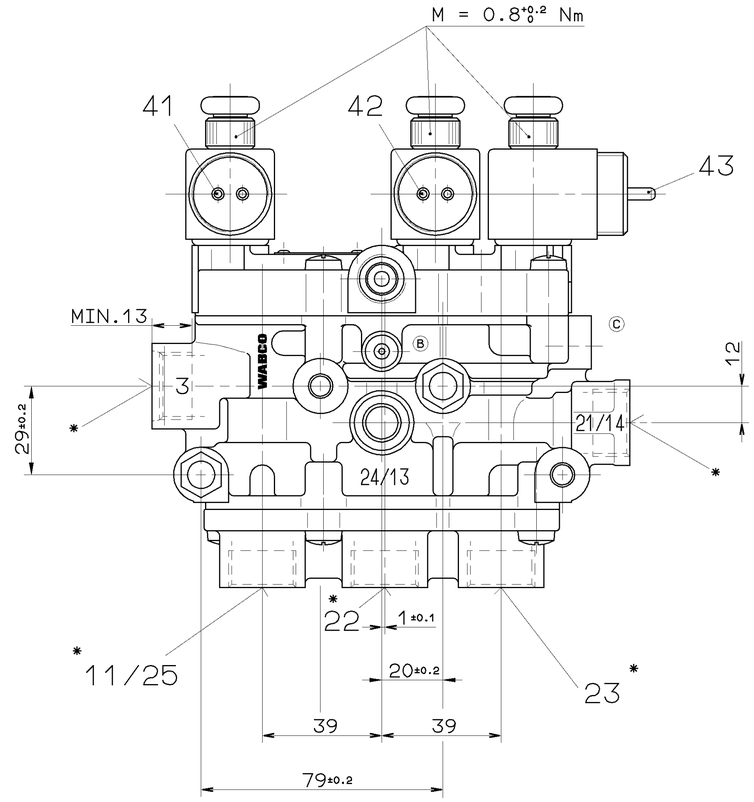

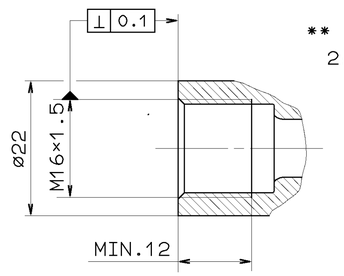

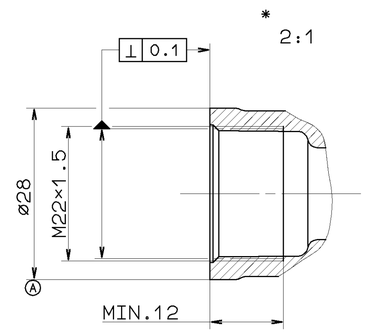

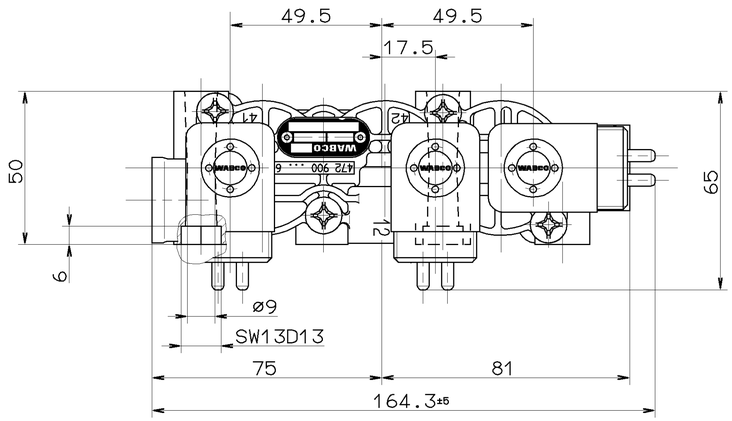

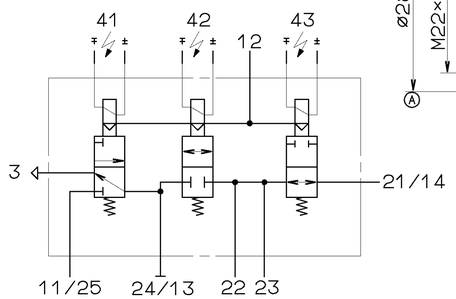

21/14 PORT LEVELLING VALVE, ANSCHLUSS LUFTFEDERVENTIL
ORIFICE VALVE DE NIVELLEMENT,ORIFIZIO VALVOLA NIVELLATRICE
11/25,12 SUPPLY,ENERGIEZUFLUSS VOM VORRAT,
ALIMENTATION,ALIMENTAZIONE
22,23,24/13 DELIVERY, ENERGIEABFLUSS IN DIE
ARBEITSLEITUNG, UTILISATION, MANDATA
3 EXHAUST, ANSCHLUSS ATMOSPHAERE,
ECHAPPEMENT, SCARICO
41,42,43 ELECTRICAL CONTROL, ELEKTRISCHER
STEUERANSCHLUSS, COMMANDE ELETTRIQUE,
COMANDO ELETTRICO

GENERAL SPECIFICATION: JED-334					
FURTHER TECHNICAL DATA:					
DOC. CODE:	SHEET:	TO			
GENERAL TOLERANCES					
CLASS 1)	RANGE OF NOMINAL DIMENSIONS (± mm)				
	≤50	> 50 ≤180	>180 ≤400	>400	
FINE	0,5	1,0	1,5	2,0	
MEDIUM	1,0	2,0	3,0	4,0	± 3°
COARSE	2,0	3,5	5,0	6,5	
TAPPED HOLES ACC. ISO 4039 / JED-152					
1) TOLERANCE CLASS APPLIED CROSSMARKED					

DCN-NO.	REV.	DATE
056737	3×D	95-08-02
056718	1×C	95-02-06
038983	B	91-03-26
038960	A	90-10-17

100mm

CADAM-DRAWING COPYRIGHT

	DATE	SIGNATURE
DRAWN:	90-03-28	ZAHNOW
CHECKED:	90-03-28	GEIGER
STANDARDIZATION:	90-03-28	PANTZER

WABCO

SOLENOID VALVE
MAGNETVENTIL
LECTROVANNE
ELETTROVALVOLA

MASS	SCALE	PRODUCT IDENTIFICATION NO.	DOC. CODE	SHEET
2.1 KG	1:1	472 900 007 0	605	1/1
SIZE	T.R.I.			
A 1	140		SHAPE CODE	REPLACEMENT FOR

EXPERT CODE 7 4 5

PRODUCT TYPE 0 0 X

TOUTE COMMUNICATION OU REPRODUCTION DE CE DOCUMENT, TOUTE EXPLOITATION OU COMMUNICATION DE SON CONTENU NE SONT PERMISES SAUF AUTORISATION POUR DES DOMAINES INTERNES. TOUT DROITS DE PROPRIETE INTELLECTUELLE RESERVES. NOTAMMENT EN VERTUS DE BREVET ET DE MODE D'UTILITE.
NICHT GESTATTET IST WEITERGABE SOWIE VERVIELFAELTIGUNG DIESER UNTERLAGE, VERWERTUNG UND MITTEILUNG IHRES INHALTS NICHT GESTATTET, SOWEIT NICHT AUSDRUECKLICH ZUGESTANDEN. ZUWIDERHANDLungen verpflichten zum Schadensersatz. ALLE RECHTE VORbehalten, insbesondere Patent- und Gebrauchsmustereintragung vorbehalten.
NON È PERMESSO CONSEGNARE A TERZI O RIPRODURRE QUESTO DOCUMENTO, NE UTILIZZARNE IL CONTENUTO O RISERVARE ALCUNI DIRITTI, IN PARTICOLARE DI BREVETTO O DI MODELLO DI UTILITÀ, SENZA AUTORIZZAZIONE. TUTTI I DIRITTI SONO RISERVATI.
COPIA Y COMUNICACION DE ESTE DOCUMENTO, SU UTILIZACION Y COMUNICACION DE SU CONTENIDO NO SON PERMITIDAS SIN AUTORIZACION PARA LOS DOMINIOS INTERNOS. TODOS LOS DERECHOS DE PROPIEDAD INTELECTUAL SON RESERVADOS, EN PARTICULAR EN VIRTUD DE PATENTE O DE MODELO DE UTILIDAD.