	MATERIAL AND SURFACE PROTECTION		
A	ZN (JED-004M) /C (JED-260)		
B	4.8 /ZN (JED-256)		
(A) C	JED-057M /ZN-FE (JED-256.1)		
(J) D	PA 6.6 GK-35 (JED-559)		

THE VALVE CORRESPONDS TO THE REGULATIONS FOR ELECTROMAGNETIC DEVICESACCORDING TO VDE 0580
GERAET ENTSPRICHT DEN BESTIMMUNGEN FUER ELEKTROMAGNETISCHE GERAETE NACH VDE 0580
LA VALVE CORRESPOND AUX CONDITIONS POUR DES APPAREILS ELECTROMAGNETIQUES SUIVANT VDE 0580
LA VALVOLA CORRESPONDE ALLE CONDIZIONI PER APPARECCHI ELEKTROMAGNETICHI SECONDO VDE 0580

1.1 WORKING MEDIUM : AIR (WATER-, OIL AND ALCOHOL CONTAINING)
ARBEITSMEDIUM : LUFT (WASSER-, OEL UND ALKOHOLHALTIG)
FLUIDE D'UTILISATION : AIR (CHARGE D'EAU, D'HUILE ETD'ALCOOL)
FLUIDO DI ESERCIZIO : ARIA (ACQUOSO,OLEIFERO E ALCOOLOSO)

1.2 WORKING ENVIRONMENT : AIR (WATER- AND SALT CONTAINING)
UMGEBUNGSMEDIUM : LUFT (WASSER- UND SALZHALTIG)
FLUIDE AMBIANTE : AIR (CHARGE D'EAU DE SEL)
FLUIDO AMBIENTE : ARIA (ACQUOSO E SALIFERO)

2.1 THERMAL RANGE OF APPLICATION
UNDER NORMAL AMBIANT CONDITIONS :
THERMISCHER ANWENDUNGSBEREICH
UNTER NORMALEN UMGEBUNGSBEDINGUNGEN : -40°...+80°C
PLAGE DE TEMPERATURE EN
UTILISATION CONTINUE DE :
CAMPO D'APPLICAZIONE TERMICA NELLE
NORMALI CONDIZIONI AMBIENTALI :

2.2 SHORT TERM RESISTANCE TO HEAT :
KURZZEITIGE WAERMEBESTAENDIGKEIT :
RESISTANCE A LA CHALEUR A COURTE DUREE : MAX. 1 h AT 110°C
RESISTENZA AL CALORE BREVE TEMPO SOLO :

3.1 WORKING PRESSURE (SUPPLY) :
BETRIEBSDRUCK (VORRAT) : p_e = 5...13 bar
PRESSION D'UTILIZATION (ALIMENTATION) :
PRESSIONE DI ESERCIZIO (ALIMENTAZIONE) :

3.2 MAX. DYNAMIC PRESSURE (SERVICE LINE) :
MAX. DYNAMISCHER DRUCK (ARBEITSLEITUNG) :
PRESSION DYNAMIQUE MAXI (CONDUITE DE SORTIE) : p_e = 20 bar
PRESSIONE DINAMICA MAX. (CONDOTTA D'USCITA) :

4.1 MIN. FLOW PASSAGE /NOMINAL DIAMETER
MIN. DURCHFLUSSOEFFNUNG /NENNWEITE
MIN. ORIFICE CALIBRE /DIAMETRE NOMINAL
MIN. PASSAGGIO LIBERO /DIAMETRO NOMINALE

4.2 PORT 14 : / ANSCHLUSS 14 : / ORIFICE 14 : / ORIFIZIO 14 : — 75 mm² (≙Ø9.8mm)
PORT 12 : / ANSCHLUSS 12 : / ORIFICE 12 : / ORIFIZIO 12 : — 0.8 mm² (≙Ø1 mm)
PORT 22,23 : / ANSCHLUSS 22,23 : / ORIFICE 22,23 : / ORIFIZIO 22,23 : — 38.5 mm² (≙Ø7mm)
THROTTLE : / DROSSEL : / ETRANGLEUR : / STROZZAMENTO : — 0.28 mm² (≙Ø0.6 mm)
PORT 25 : / ANSCHLUSS 25 : / ORIFICE 25 : / ORIFIZIO 25 : — 4.9 mm ²(≙Ø2.5mm)

5 INSTALLATION LIMITATIONS : PORT 14 HORIZONTAL OR AT TOP
EINBAUBESCHRAENKUNGEN : ANSCHLUSS 14 LIEGEND ODER OBEN
RESTRICTIONS D'INSTALLATION : ORIFICE 14 HORIZONTALE OU EN HAUT
LIMITAZIONE DI MONTAGGIO : ORIFIZIO 14 ORIZZONTALE O VERSO IL ALTO

6 MAINTENANCE REQUIREMENTS : NONE
WARTUNGSANFORDERUNGEN : KEINE
ENTRETIEN : NON
MANUTENZIONE : NON

7 VOLTAGE :
SPANNUNG :
VOLTAGE : 24 V +6 V / -4.4 V
VOLTAGGIO :

8 TYPE OF CURRENT : DIRECT CURRENT
STROMART : GLEICHSTROM
NATURE DU COURANT : COURANT CONTINU
NATURA DELLA CORRENTE : CORRENTE CONTINUA

9 SERVICE CONDITION : CONTINOUS SERVICE
BETRIEBSART : DAUERBETRIEB
CONDITION DU SERVICE : SERVICE CONTINU
CONDIZIONE DI SERVIZIO : SERVIZIO CONTINUO

10 SECURITY AGAINST THE CONFUSING OF POLES : EXISTING
VERPOLSICHERHEIT : VORHANDEN
DISPOSITIF DE TROMPEUR DE POLES : EXISTANT
SICUREZZA CONTRO L'INVERSIONE DEI POLI : ESISTENTE

11 NOMINAL CURRENT AT ROOM TEMPERATURE :
NENNSTROM BEI RAUMTEMPERATUR :
COURANT NOMINAL A LA TEMPERATURE AMBIANTE : I_N = 0.32 A
CORRENTE NOMINAL ALLA TEMPERATURA AMBIENTE :

12 TYPE OF PROTECTION ACC. TO DIN 40050 :
SCHUTZART NACH DIN 40050 : IP 6K6K
MODE DE PROTECTION SUIVANT DIN 40050 :
TIPO DI PROTEZIONE SECONDO DIN 40050 :

13 PROTECTION CLASS :
SCHUTZKLASSE : III
CLASSE DE PROTECTION :
CLASSE DI PROTEZIONE :

SOCKET
* GERAETESTECKDOSE
PRISE DE COURANT
PRESA DI CORRENTE

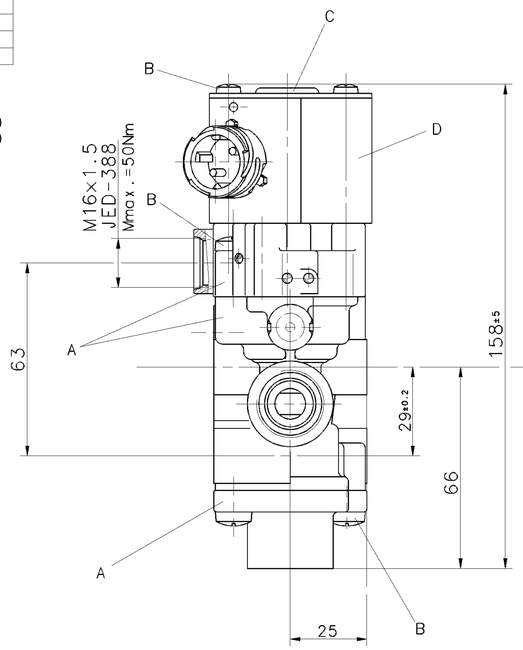

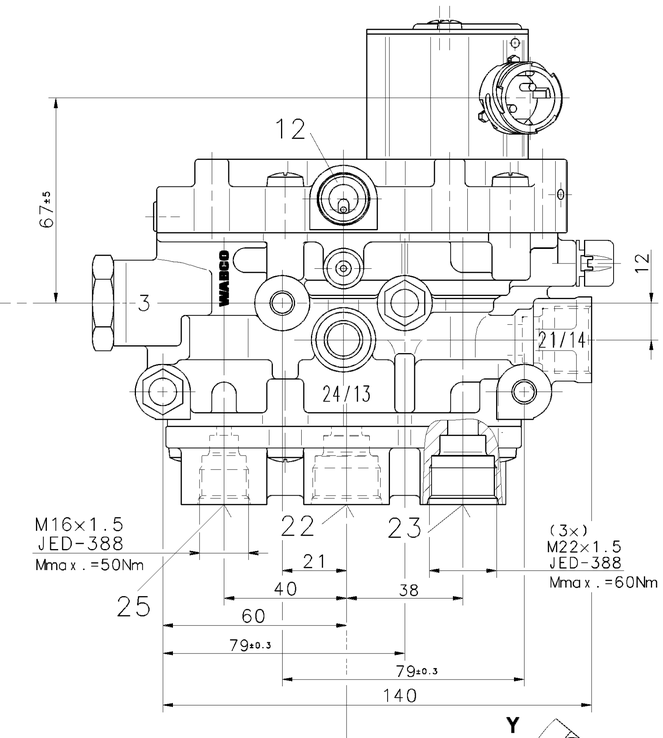

DIN 72585-A1-2.1-Sn/K2

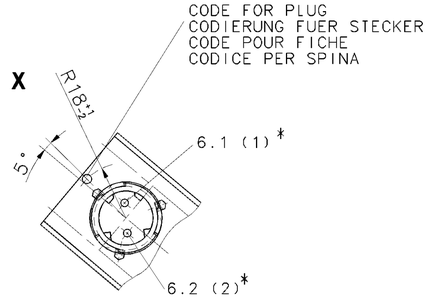

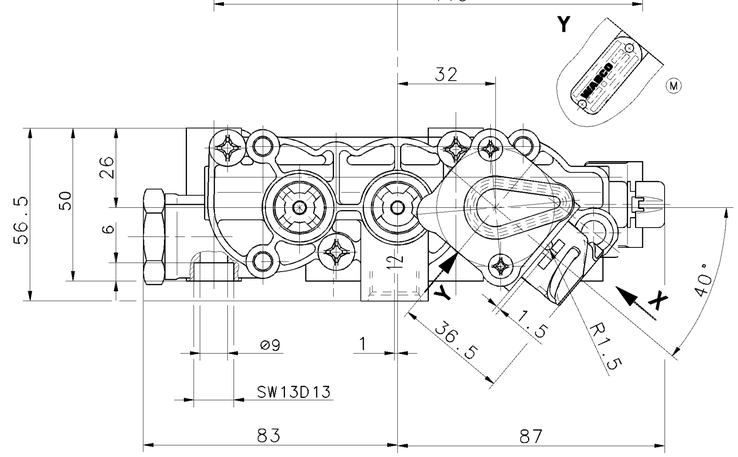

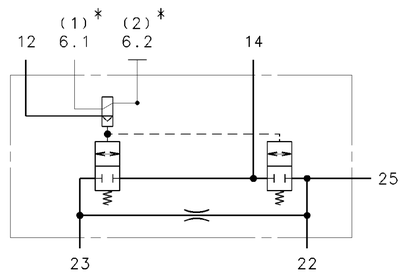

12,14 SUPPLY,ENERGIEZUFLUSS VOM VORRAT, ALIMENTATION,ALIMENTAZIONE
22,23,25 DELIVERY, ENERGIEABFLUSS IN DIE ARBEITSLEITUNG, UTILISATION, MANDATA
6.1,6.2,6.4 ELECTRICAL CONTROL, ELEKTRISCHER STEUERANSCHLUSS, COMMANDE ELETTRIQUE, COMANDO ELETTRICO

GENERAL SPECIFICATION: JED-334				082968	1×M	03-03-12
FURTHER TECHNICAL DATA:				075977	1×L	01-10-11
DOC. CODE:	SHEET:		TO	061236	6×K	97-09-30
GENERAL TOLERANCES				060440	6×J	96-11-11
CLASS 1)	RANGE OF NOMINAL DIMENSIONS (± mm) ≤50	>50 ≤180	>180 ≤400	>400	056755	1×H 95-10-20
FINE	0,5	1,0	1,5	2,0	055780	2×G 95-10-06
MEDIUM	1,0	2,0	3,0	4,0	± 3°	055778 4×F 95-09-11
COARSE	2,0	3,5	5,0	6,5	056733	5×E 95-06-21
TAPPED HOLES ACC.					056715	2×D 95-02-14
1) TOLERANCE CLASS APPLIED CROSSMARKED					053293	1×C 94-11-02
					055722	3×B 94-10-19
					DCN-NO.	REV. DATE

CADAM-DRAWING COPYRIGHT
DATE SIGNATURE
DRAWN: 94-07-05 SPIEGEL
CHECKED: 94-07-05 GEIGER
STANDARDIZATION: 94-07-05 PANTZER

WABCO

SOLENOID VALVE
MAGNETVENTIL (VORDERACHSE)
ELECTROVANNE
ELETTROVALVOLA

MASS 2.4 KG | SCALE 1:1 | SIZE A 1 | I.R.I. 140

PRODUCT IDENTIFICATION NO. 472 900 058 0

DOC. CODE 605 | SHEET 1/1

SHAPE CODE | REPLACEMENT FOR

100mm

EXPERT CODE 7 4 5

PRODUCT TYPE 0 1 X

DIESE DOKUMENTATION OHNE VERVIELFALTIGUNG ODER WEITERGABE SOWIE VERWERTUNG UND MITTEILUNG IHRES INHALTS NICHT GESTATTET SOWEIT NICHT AUSDRUECKLICH ZUGESTANDEN. ZUWIDERHANDLUNGEN VERPFLICHTEN ZUM SCHADENSERSATZ. IN DER ERTEILUNG EINES PATENTS ODER EINER EINTRAGUNG VON GEBRAUCHSMUSTERN OR REGISTRATION OF A UTILITY MODEL OR DESIGN THIS DOCUMENT IS THE SUBJECT OF COPYRIGHT.