MATERIAL AND SURFACE PROTECTION			
A	AL / C	F	8.8 / ZN
B	FE / ZN-FE	G	4.8 / ZN
C	PA 6.6	H	JED-020-0
D	PA 6.6 GK-35	J	AL ©
E	ZN/C		

THE VALVE CORRESPONDS TO THE REGULATIONS FOR ELECTROMAGNETIC DEVICES ACCORDING TO VDE 0580
DAS GERAET ENTSPRICHT DEN BESTIMMUNGEN FUER ELEKTROMAGNETISCHE GERAETE NACH VDE 0580
LA VALVE CORRESPOND AUX CONDITIONS POUR DES APPAREILS ELECTROMAGNETIQUES SUIVANT VDE 0580
LA VALVOLA CORRESPONDE ALLE CONDIZIONI PER APPARECCHI ELEKROMAGNETICHI DECONDO VDE 0580

1.1 WORKING MEDIUM : AIR (permissible contaminations see JED-848)
ARBEITSMEDIUM : LUFT
FLUIDE D'UTILISATION : AIR
FLUIDO DI ESERCIZIO : ARIA

1.2 AMBIENT MEDIUM : AIR (CONTAINING WATER AND SALT)
UMGEBUNGSMEDIUM: LUFT (WASSER- UND SALZHALTIG)
FLUIDE AMBIANT : AIR (CHARGE D'EAU ET DE SEL)
FLUIDO AMBIENTE: ARIA (CONTENENTE ACQUA ED SALE)

2.1 THERMAL RANGE OF APPLICATION UNDER NORMAL AMBIENT CONDITIONS :
THERMISCHER ANWENDUNGSBEREICH UNTER NORMALEN UMGEBUNGSBEDINGUNGEN: -40°C...+80°C
GAMME D'APPLICATION THERMIQUE DANS CONDITIONS AMBIENTES NORMALES :
CAMPO TERMICO D'APPLICAZIONE NELLE NORMALI CONDIZIONI AMBIENTALI :

2.2 SHORT TERM RESISTANCE TO HEAT : WITHOUT VOLTAGE
KURZZEITIGE WAERMEBESTAENDIGKEIT : MAX. 1h AT 110°C OHNE SPANNUNG
RESISTANCE THERMIQUE TEMPORAIRE : SANS VOLTAGE
RESISTANZA TERMICA PER BREVE PERIODO: SENZA VOLTAGGIO

3.1 WORKING PRESSURE (SUPPLY) :
BETRIEBSDRUCK (VORRAT) : p_e = 5...13 bar
PRESSION D'UTILISATION (ALIMENTATION) :
PRESSIONE DI ESERCIZIO (ALIMENTAZIONE) :

3.2 MAX. DYNAMIC PRESSURE (DELIVERY) :
MAX. DYNAMISCHER DRUCK (ARBEITSLEITUNG: p_e = 20 bar
PRESSION DYNAMIQUE MAXI.(UTILISATION) :
PRESSIONE DINAMICA MAX. (MANDATA) :

4.1 MIN. FLOW PASSAGE /NOMINAL DIAMETER
MIN. DURCHFLUSSOEFFNUNG /NENNWEITE
MIN. ORIFICE CALIBRE /DIAMETRE NOMINAL
MIN. PASSAGGIO LIBERO /DIAMETRO NOMINALE

4.2 PORT 1,21,22,26,31 :
ANSCHLUSS 1,21,22,26,31 : 78 mm^2 (= ∅10mm)
ORIFICE 1,21,22,26,31 :
ORIFIZIO 1,21,22,26,31 :

4.3 PORT 23,24,25 :
ANSCHLUSS 23,24,25 : 38 mm^2
ORIFICE 23,24,25 : (=∅ 7mm)
ORIFIZIO 23,24,25 :

4.4 PORT 32 :
ANSCHLUSS 32: 59mm^2
ORIFICE 32 : (=∅ 8.7mm)
ORIFIZIO 32 :

5 INSTALLATION LIMITATIONS : AT THE TOP, PREFERABLY | AT THE TOP
EINBAUBESCHRAENKUNGEN : ** OBEN, VORZUGSWEISE | *** OBEN
RESTRICTIONS D'INSTALLATION : EN HAUT, PREFERENCE | EN HAUT
LIMITAZIONE DI MONIAGGIO : VERSO IL ALTO, PREFERENZA | VERSO IL ALTO

6 MAINTENANCE REQUIREMENTS: NONE
WARTUNGSANFORDERUNGEN : KEINE
ENTRETIEN : NON
MANUTENZIONE : NON

7 OPERATING VOLTAGE :
BETRIEBSSPANNUNG : 24V $^{+6V}_{-4.4V}$
TENSION DE SERVICE :
TENSIONE DI SERVIZIO:

8 TYPE OF CURRENT : DIRECT CURRENT
STROMART : GLEICHSTROM
NATURE DU COURANT : COURANT CONTINU
NATURA DELLA CORRENTE: CORRENTE CONTINUA

9 SERVICE CONDITION : VALVE 100% ED/5min VALVE
BETRIEBSART : VENTIL I (-40°C - +60°C) VENTIL II 100% ED
CONDITION DU SERVICE : CLAPET 50% ED/5min CLAPET
CONDIZONE DI SERVIZIO: VALVOLA (+60°C - + 80°C) VALVOLA

10 SECURITY AGAINST THE CONFUSING OF POLES: EXISTING
VERPOLSICHERHEIT : VORHANDEN
DISPOSITIF DE TROMPEUR DE POLES : EXISTANT
SICUREZZA CONTRO L'INVERSIONE DEI POLI : ESISTENTE

11 NOMINAL CURRENT AT ROOM TEMPERATURE :
NENNSTROM BEI RAUMTEMPERATUR : I_N = 0.34 A
COURANT NOMINAL A LA TEMPERATURE AMBIANTE :
CORRENTE NOMINALE ALLA TEMPERATURA AMBIENTE:

12 DEGREE OF PROTECTION ACCORDING TO DIN 40050:
SCHUTZART NACH DIN 40050 : IP 6K9K
DEGRE DE PROTECTION SUIVANT DIN 40050 :
GRADO DI PROTEZIONE SECONDO DIN 40050 :

13 PROTECTION CLASS :
SCHUTZKLASSE : III
CLASSE DE PROTECTION:
CLASSE DI PROTEZIONE:

* SOCKET
GERAETESTECKDOSE
PRISE DE COURANT
PRESA DI CORRENTE

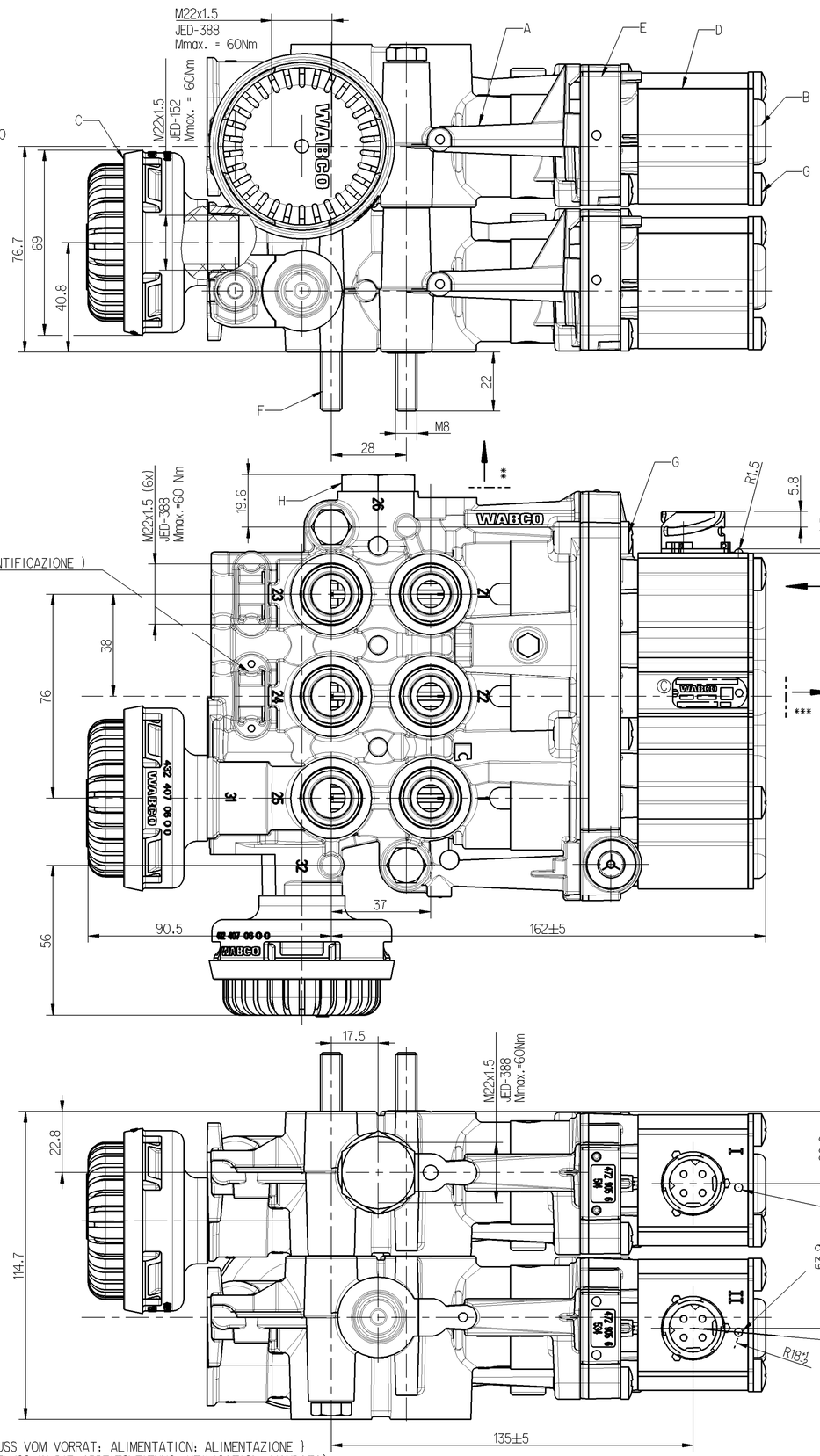

1: SUPPLY; ENERGIEZUFLUSS VOM VORRAT; ALIMENTATION; ALIMENTAZIONE }
21,22, 23,24,25,26: DELIVERY; ENERGIEABFLUSS IN DIE ARBEITSLEITUNG; UTILISATION; MANDATA}
31,32: EXHAUST; ANSCHLUSS ATHMOSPHAERE; ECHAPPEMENT; SCARICO
61.1, 61.2 , 61.3, 61.4: ELECTRICAL CONTROL; ELEKTRISCHER STEUERANSCHLUSS;
62.1, 62.2, 62.3, 62.4 COMMANDE ELETTRIQUE; COMANDO ELETRICO

1 MANUFACTURING PLANT :
PRODUKTIONSSTAETTE : JED-225
LIEU DE FABRICATION :
LUOGO DI FABBRICAZIONE :

2 WEEK OF MANUFACTURE / YEAR OF MANUFACTURE
FERTIGUNGSWOCHE / FERTIGUNGSJAHR
SEMAINE DE FABRICATION / ANNÉE DE FABRICATION
SETTIMANA DI FABBRICAZIONE / ANNO DI FABBRICAZIONE

3 WABCO DEVICE NUMBER
WABCO-GERÄTE NR.
NUMÉRO DE L'APPAREIL WABCO
NUMERO DELL' APPARECCHIO WABCO

4 CUSTOMER NO.
KUNDEN-NR.
NUMÉRO DU CLIENT
NUMERO CLIENTE

5 DATA MATRIX CODE
DATA MATRIX CODE ISO/IEC 16022
DATA MATRIX CODE
DATA MATRIX CODE

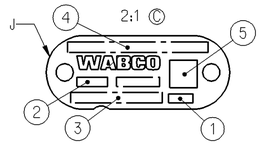

Tutte Comunicazioni su riproduzione di questo documento, tutte esploitazione su comunicazione di son contenu sont interdites, sauf autorisation expresse. Tout manquement à cette regle constitue un abus exposant à l'epoise son auteur au versement de dommages et frais. Tous droits reservés en cas de delivrance de brevet ou d'enregistrement de modèle d'utilité.

Weitergabe sowie Vervielfältigung dieser Unterlage, Verwertung und Mitteilung ihres Inhalts nicht gestattet, soweit nicht ausdrücklich zugestanden. Zuwiderhandlungen ziehen einen schadenersatzpflichtigen Missbrauch dar und verpflichten zu Schadenersatz. Alle Rechte für den Fall der Patenterteilung oder Gebrauchsmustereintragung vorbehalten.

Non è permesso consegnare a terzi o riprodurre questo documento, ne utilizzare il contenuto o renderlo comunque noto a terzi prima autorizzazione esplicita. Ogni inadempimento costituisce un illecito che obbliga al risarcimento dei danni. Tutti i diritti riservati in caso di rilascio di brevetto o di registrazione di un modello di utilità.

Copying of this document and giving it to others and the use or communication of the contents thereof, are forbidden without express authority. Contraventions of this restriction will constitute an evident abuse and result in a liability to the payment of damages. All rights reserved in the event of the grant of a patent or registration of a utility model or design. The contents is "the object" in copyright.

General Specification: JED-334-0 , Size ISO 14405-1 E							
Further Technical Data:							
Doc. Code:			Sheet:		To		
General Tolerances JED-261							
		Range of Nominal Dimensions (± mm)					
Class 1)		≤ 50	> 50 ≤ 180	> 180 ≤ 400	> 400	∢	
Fine		0.5	1.0	1.5	2.0	±3°	
Medium		1.0	2.0	3.0	4.0		
Coarse	X	2.0	3.5	5.0	6.5		
Tapped Holes acc.: -							
1) Tolerance Class Applied Crossmarked							

Copyright WABCO®

Date	Signature
Drawn	
2013-07-25	Blaszkiewicz
Checked	
2013-07-26	Zak
Expert	
Couppee	

WABCO

SOLENOID VALVE
MAGNETVENTIL (AA + LA)
ELECTROVANNE
ELECTROVALVOLA

Mass	Scale	Material No.	Date of first issue: 2011-10-24	
4.65 KG	1:1 (2:1)	472 905 118 0	Doc.Code: 005	Language: ML / Sheet: 1/1
Size: A 1	CAD System: Pro/E			

ECN-No.	Revision		Techn. Resp.	Replacement for
157905	3x	C	6670	-

100mm