MATERIAL AND SURFACE PROTECTION	
I	Al JED-029 M1/C JED-259
II	PBT-GF JED-352.1
III	Fe JED-051 M1/Zn/C JED-256
IV	POM JED-005 M1
V	NBR JED-235
VI	PET-GF JED-357.1
VII	Fe JED-048 M1/phos./JED-371

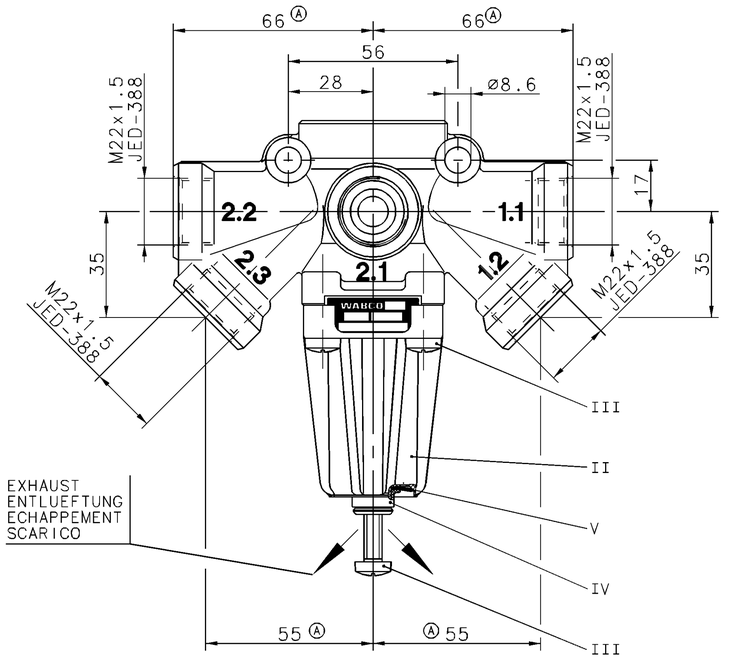

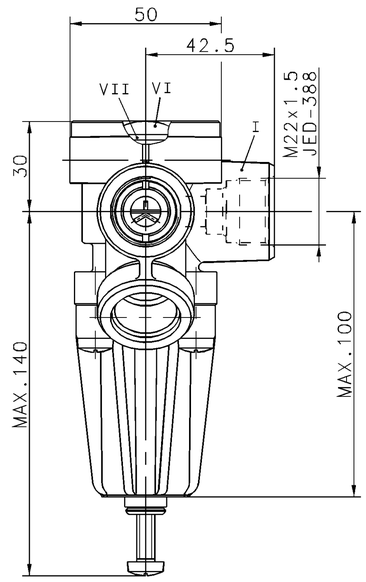

MEDIUM: AIR
MEDIUM: LUFT
FLUIDE: AIR
FLUIDO: ARIA

THERMAL RANGE OF APPLICATION:
THERMISCHER ANWENDUNGSBEREICH:
GAMME D'APPLICATION THERMIQUE: -40°...+80° C
CAMPO DI APPLICAZIONE TERMICA:

NOMINAL DIAMETER / NENNWEITE / DIAMETRE NOMINAL / DIAMETRO NOMINALE	SUPPLY: / BELUEFTUNG: / ALIMENTATION: / ALIMENTAZIONE:	2.1: ø10 / 2.2: ø8.4 / 2.3:	EXHAUST: / ENTLUEFTUNG: / ECHAPPEMENT: / SCARICO:	ø4

INSTALLATION POSITION AS DRAWN
EINBAULAGE WIE GEZEICHNET
POSITION D'INSTALLATION SUIVANT DESSIN
POSIZIONE DI MONTAGGIO COME DISEGNATO
±45°

[PROTECTED / GESCHUETZT / PROTEGES / PROTETTI] ±90°

INLET PRESSURE
1.1 EINGESTEUERTER DRUCK
1.2 PRESSION D'ALIMENTATION
PRESSIONE DI ALIMENTAZIONE
p_e max.= 20bar

DELIVERY PRESSURE
2.1 AUSGESTEUERTER DRUCK
2.2 PRESSION DELIVREE
2.3 PRESSIONE EROGATA

TORQUE FOR CONNECTIONS:
ANZUGSMOMENT FUER EINSCHRAUBSTUTZEN:
COUPLE DE SERRAGE DES RACCORDS:
COPPIA DI SERRAGGIO DEI RACCORDI:
M22x1.5: $M_{max.}$= 53 Nm

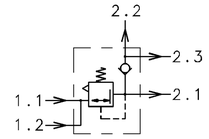

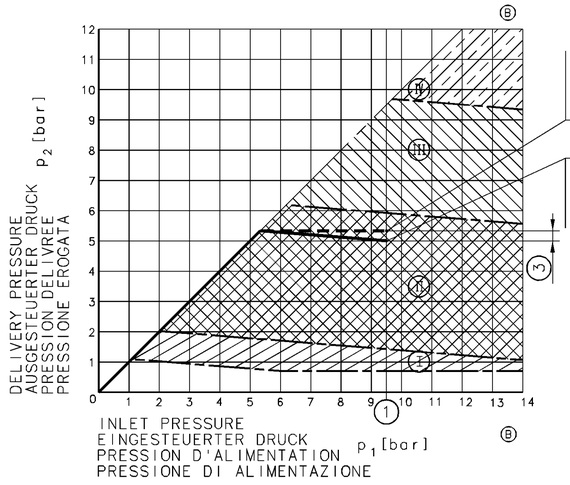

PRESSURE LIMITATION BY FIRST DELIVERY
DRUCKBEGREZNZUNG BEIM ERSTEN AUFFUELLEN
LIMITATION PENDANT UNE PREMIERE REMPLISSAGE
LIMITAZIONE COL PRIMO RIEMPRIMENTO

PRESSURE LIMITATION AFTER CONSUMPTION
DRUCKBEGREZNZUNG NACH VERBRAUCH
LIMITATION APRES CONSOMMATION
LIMITAZIONE DOPPO CONSUMO

9.8	8.0+0.2	0.4	475 010 400 0		
① P_1 [bar]	② P_2 [bar]	③ MAX. [bar]	WABCO	CUSTOMER'S NO. / KUNDEN-NR. / NO. CLIENT / NO. CLIENTE	RANGE OF ADJUSTMENT / EINSTELLBEREICH / GAMME DE REGLAGE / CAMPO DI REGOLAZIONE
			IDENTIFICATION		

FURTHER TECHNICAL DATA SEE
IDENTIFICATION NO.:
CODE FOR DOCUMENT: 605 SHEET: TO

GENERAL TOLERANCES

CLASS	1)	RANGE OF NOMINAL DIMENSIONS (± mm) ≤50	>50 ≤180	>180 ≤400	>400	∢
I		0,5	1,0	1,5	2,0	
II	X	1,0	2,0	3,0	4,0	± 3°
III		2,0	3,5	5,0	6,5	

TAPPED HOLES ACC. ISO 4039 / JED-152
1) TOLERANCE CLASS APPLIED CROSSMARKED

DCN-NO.	REV.	DATE
99 035	1×C	99-02-11
063816	2×B	98-01-06
058159	4×A	95-09-27

L K J H G F E D

COPYRIGHT

DATE	SIGNATURE
DRAWN 95-06-30	MAURER/LIPPELT
CHECKED 95-06-30	KIEL/DEIKE
STANDARDIZATION 95-08-14	ANTONICEK

WABCO

PRESSURE LIMITING VALVE
DRUCKBEGRENZUNGSVENTIL
VALVE DE LIMITATION DE PRESSION
VALVOLA LIMITATRICE DI PRESSIONE

MASS	SCALE	PRODUCT IDENTIFICATION NO.	CODE FOR DOCUMENT	SHEET
0.37 kg	1:1	475 010 499 0	653	1/1
SIZE A 1	T.R.I. 210			

CODE F.PROD.-GROUP | CODE FOR SHAPE | REPLACEMENT FOR

100mm

EXPERT CODE 743 TYPE OF PRODUCT 00

DIESE DOKUMENTATION WURDE MIT DER SORGFALT EINER UNABHAENGIGEN PRUEFUNG ERSTELLT. WABCO UEBERNIMMT KEINE GARANTIE FUER DIE VOLLSTAENDIGKEIT, RICHTIGKEIT UND ZUVERLAESSIGKEIT DER IN DIESER DOKUMENTATION ENTHALTENEN ANGABEN. DIE ANWENDUNG DER IN DIESER DOKUMENTATION BESCHRIEBENEN PRODUKTE UND DIENSTLEISTUNGEN ERFOLGT AUSSCHLIESSLICH IM RAHMEN DER GELTENDEN GESETZE, NORMEN UND VORSCHRIFTEN. DIESES GILT AUCH FUER ALLE RECHTE, SCHUTZRECHTE UND VORSCHRIFTEN, DIE DIESE DOKUMENTATION BETREFFEN. WABCO UEBERNIMMT KEINERLEI HAFTUNG FUER DIE NICHTBEACHTUNG DER GELTENDEN GESETZE, NORMEN UND VORSCHRIFTEN. MITTEILUNG IHRES UNMASSGEBLICHEN VORSCHLAGS WIRD WABCO GERNE ZUR VERFUEGUNG STELLEN. EINE ANWENDUNG DIESER DOKUMENTATION IST NICHT GESTATTET, SOFERN DIES NICHT AUSDRUECKLICH ZUGESTANDEN. ZUWIDERHANDLUNGEN VERPFLICHTEN ZUM SCHADENSERSATZ. ALLE RECHTE FUER DEN FALL DER PATENTERTEILUNG ODER EINTRAGUNG EINES GEBRAUCHSMUSTERS SOWIE DER ANDERWEITIGEN SCHUTZRECHTSERTEILUNG VORBEHALTEN.

DIESE DOKUMENTATION WURDE MIT DER SORGFALT EINER UNABHAENGIGEN PRUEFUNG ERSTELLT. WABCO UEBERNIMMT KEINE GARANTIE FUER DIE VOLLSTAENDIGKEIT, RICHTIGKEIT UND ZUVERLAESSIGKEIT DER IN DIESER DOKUMENTATION ENTHALTENEN ANGABEN. DIE ANWENDUNG DER IN DIESER DOKUMENTATION BESCHRIEBENEN PRODUKTE UND DIENSTLEISTUNGEN ERFOLGT AUSSCHLIESSLICH IM RAHMEN DER GELTENDEN GESETZE, NORMEN UND VORSCHRIFTEN. DIESES GILT AUCH FUER ALLE RECHTE, SCHUTZRECHTE UND VORSCHRIFTEN, DIE DIESE DOKUMENTATION BETREFFEN. WABCO UEBERNIMMT KEINERLEI HAFTUNG FUER DIE NICHTBEACHTUNG DER GELTENDEN GESETZE, NORMEN UND VORSCHRIFTEN. MITTEILUNG IHRES UNMASSGEBLICHEN VORSCHLAGS WIRD WABCO GERNE ZUR VERFUEGUNG STELLEN. EINE ANWENDUNG DIESER DOKUMENTATION IST NICHT GESTATTET, SOFERN DIES NICHT AUSDRUECKLICH ZUGESTANDEN. ZUWIDERHANDLUNGEN VERPFLICHTEN ZUM SCHADENSERSATZ. ALLE RECHTE FUER DEN FALL DER PATENTERTEILUNG ODER EINTRAGUNG EINES GEBRAUCHSMUSTERS SOWIE DER ANDERWEITIGEN SCHUTZRECHTSERTEILUNG VORBEHALTEN.

CE DOCUMENTATION A CARACTERE INDEPENDANT A ETE ELABOREE AVEC LE SOIN NECESSAIRE. WABCO NE GARANTIT PAS L'EXHAUSTIVITE, L'EXACTITUDE OU LA FIABILITE DES DONNEES CONTENUES DANS CETTE DOCUMENTATION. L'UTILISATION DES PRODUITS ET PRESTATIONS DECRITS DANS CETTE DOCUMENTATION SE FAIT EXCLUSIVEMENT DANS LE CADRE DES LOIS, NORMES ET REGLEMENTS EN VIGUEUR. CECI VAUT ETALEMENT POUR TOUTES LES DROITS, REGLEMENTS ET LOIS QUI SE RAPPORTENT A CETTE DOCUMENTATION. WABCO DECLINE TOUTE RESPONSABILITE EN CAS DE NON-RESPECT DES LOIS, NORMES ET REGLEMENTS EN VIGUEUR. TOUTE INFRACTION OBLIGE A DES DOMMAGES ET INTERETS. TOUS DROITS RESERVES, NOTAMMENT EN CAS DE DELIVRANCE DE BREVET OU D'ENREGISTREMENT D'UN MODELE D'UTILITE. UNE COMMUNICATION DE VOTRE PART A CE SUJET NOUS PERMETTRA DE PRENDRE EN COMPTE VOS SUGGESTIONS.

ESTA DOCUMENTACION FUE ELABORADA CON EL CUIDADO NECESARIO Y BAJO UN CRITERIO INDEPENDIENTE. WABCO NO GARANTIZA QUE SEA COMPLETA, EXACTA O FIDEDIGNA. LA UTILIZACION DE LOS PRODUCTOS Y SERVICIOS DESCRITOS EN ESTA DOCUMENTACION SE REALIZA EXCLUSIVAMENTE DENTRO DEL MARCO DE LAS LEYES, NORMAS Y REGLAMENTOS VIGENTES. ESTO SE APLICA TAMBIEN A TODOS LOS DERECHOS, REGLAMENTOS Y LEYES QUE SE REFIERAN A ESTA DOCUMENTACION. WABCO DECLINA TODA RESPONSABILIDAD EN CASO DE INCUMPLIMIENTO DE LAS LEYES, NORMAS Y REGLAMENTOS VIGENTES. EL INCUMPLIMIENTO OBLIGA A LA INDEMNIZACION DE DAÑOS Y PERJUICIOS. TODOS LOS DERECHOS SE RESERVAN PARA EL CASO DE CONCESION DE PATENTE O REGISTRO DE UN MODELO DE UTILIDAD. ESPERAMOS SU COMUNICACION A ESTE RESPECTO.

86-01