	MATERIAL AND SURFACE PROTECTION MATERIAL UND OBERFLAECHENSCHUTZ		MATERIAU ET PROTECTION SUPERFICIELLE MATERIALE E PROTEZIONE SUPERFICIALE
I	Al JED-029 M1/C JED-259	VII	Al JED-077-1 / JED-007-1
II	PA 6.6 JED-359-1	VIII	PA 6.6 JED-559
III	Fe JED-051 M4/Zn/C JED-256	IX	
IV	CuZn/Sn JED-570-616	X	
V	PA 6.6 JED-354-1	XI	
VI	PUR JED-337	XII	

THE VALVE CORRESPONDS TO THE REGULATIONS FOR ELECTROMAGNETIC DEVICES ACCORDING TO VDE 0580
GERAET ENTSPRICHT DEN BESTIMMUNGEN FUER ELEKTROMAGNETISCHE GERAETE NACH VDE 0580
LA VALVE CORRESPOND AUX CONDITIONS POUR DES APPAREILS ELECTROMAGNETIQUES SUIVANT VDE 0580
LA VALVOLA CORRISPONDE ALLE CONDIZIONI PER APPARECCHI ELETTROMAGNETICI SECONDO VDE 0580

TORQUE
ANZUGSMOMENT
COUPLE DE SERRAGE
COPPIA DI SERRAGGIO: MAX. M=24Nm

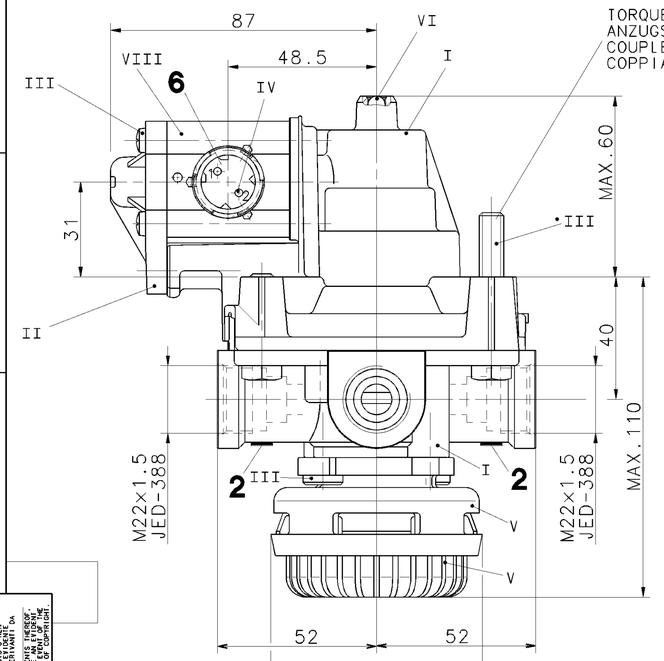

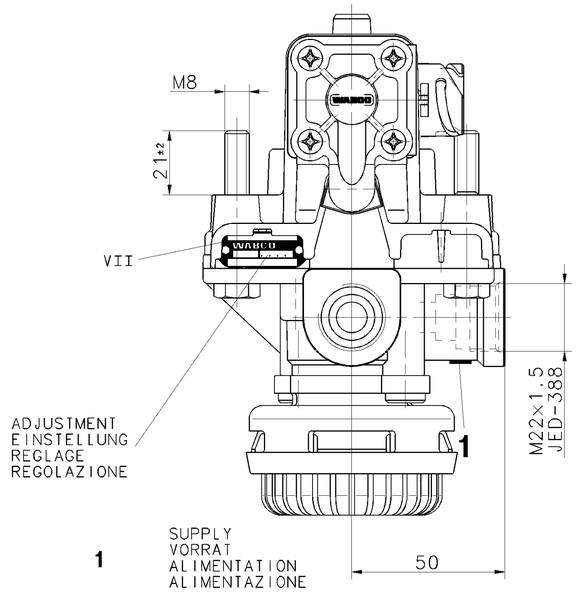

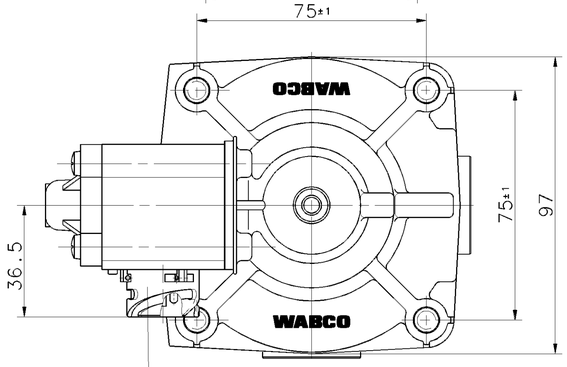

DIN 72585 1A 2.1-Sn/K2

1 SUPPLY
VORRAT
ALIMENTATION
ALIMENTAZIONE

2 DELIVERY OF ENERGY
ENERGIEABFLUSS
UTILISATION
MANDATA

3 EXHAUST
ENTLUEFTUNG
ECHAPPEMENT
SCARICO

6 ELECTRICAL CONTROL (MAGNET)
ELEKTRISCHER STEUERANSCHLUSS (MAGNET)
COMMANDE ELECTRIQUE (AIMANT)
COMMANDO ELECTRICO (MAGNETE)

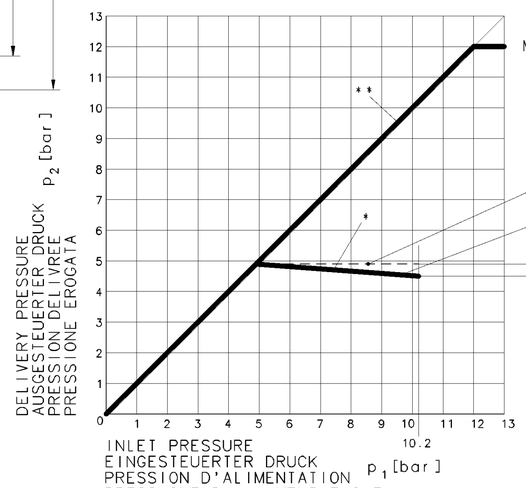

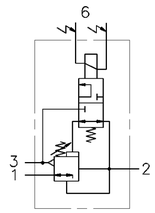

WORKING MEDIUM : AIR (WATER-, OIL AND ALCOHOL CONTAINING)
ARBEITSMEDIUM : LUFT (WASSER-, OEL UND ALKOHOLHALTIG)
FLUIDE D'UTILISATION : AIR (CHARGE D'EAU, D'HUILE ET D'ALCOOL)
FLUIDO DI ESERCIZIO : ARIA (CONTENENTE ACQUA, OLIO ED ALCOOL)

WORKING ENVIRONMENT : AIR (CONTAINING WATER, SALT, DUST AND OIL)
UMGEBUNGSMEDIUM : LUFT (WASSER-, SALZ-, STAUB- UND OELHALTIG)
FLUIDE AMBIANTE : AIR (CHARGE D'EAU, DE SEL, DE POUSSIERE ET D'HUILE)
FLUIDO AMBIENTE : ARIA (CONTENENTE ACQUA, SALE, POLVERE ED OLIO)

THERMAL RANGE OF APPLICATION UNDER NORMAL AMBIANT CONDITIONS :
THERMISCHER ANWENDUNGSBEREICH UNTER NORMALEN UMGEBUNGSBEDINGUNGEN : -40°...+80°C
PLAGE DE TEMPERATURE EN UTILISATION CONTINUE DE :
CAMPO D'APPLICAZIONE TERMICA NELLE NORMALI CONDIZIONI AMBIENTALI :

SHORT TERM RESISTANCE TO HEAT :
KURZZEITIGE WAERMEBESTAENDIGKEIT : +110°C
RESISTANCE A LA CHALEUR A COURTE DUREE : (p_1= 0 bar, max. 1h)
RESISTENZA AL CALORE SOLO PER BREVE TEMPO :

SUPPLY PRESSURE :
VORRATSDRUCK : MAX.p_e=13 bar
PRESSION D'ALIMETATION :
PRESSIONE DI ALIMENTAZONE :

SOCKET :
GERAETESTECKDOSE :
PRISE DE COURANT : DIN 72585 1A 2.1-Sn / K2
PRESA DI CORRENTE :

VOLTAGE :
SPANNUNG : 17,5 ... 30 V
TENSION :
TENSIONE :

TYPE OF CURRENT : DIRECT CURRENT
STROMART : GLEICHSTROM
NATURE DU COURANT : COURANT CONTINU
NATURA DELLA CORRENTE : CORRENTE CONTINUA

SERVICE CONDITION :
BETRIEBSART : ED 100%
CONDITION DU SERVICE :
CONDIZIONE DI SERVIZIO :

DEGREE OF PROTECTION ACC.IEC 529 : COMPLETE DEVICE
SCHUTZART NACH EN 60529; IEC 529 : KOMPLETTES GERAET IP 66, IP 69K
DEGRE DE PROTECTION SUIVANT IEC 529 : APPAREIL COMPLET
GRADO DI PROTEZIONE SECONDO IEC 529 : APPARECCHIO COMPLETO

: ELEKTRIC TERMINALS WITH MOUNTED COUPLING
: ELEKTRISCHE ANSCHLUESSE MIT MONTIERTER KUPPLUNG IP 67
: BORNES ELECTRIQUES AVEC L' ACCOUPLEMENT MONTE
: TERMINALI ELETTRICI CON ACCOPPIAMENTO MONTATO

PROTECTION CLASS :
SCHUTZKLASSE : III
CLASSE DE PROTECTION :
CLASSE DI PROTEZIONE :

PERMISSIBLE INSTALLATION :
ZULAESSIGE EINBAULAGE : ±45°
POSITION D'INSTALLATION ADMISE :
POSIZIONE DI MONTAGGIO AMMESSA :

CHARACTERISTIC :
KENNLINIE :
COURBE CHARACTERISTIQUE :
CURVA CARATTERISTICA :

* = SOLENOID ENERGIZED
MAGNET ERREGT
ELECTRO-AIMANT EXCITE
ELETROMAGNETE ECCITATO

** = SOLENOID NOT ENERGIZED
MAGNET NICHT ERREGT
ELECTRO-AIMANT NON EXCITE
ELETROMAGNETE NON ECCITATO

TORQUE FOR CONNECTIONS :
ANZUGSMOMENT FUER EINSCHRAUBSTUTZEN : M22x1.5:$M_{max.}$= 53 Nm
COUPLE DE SERRAGE DES RACCORDS :
COPPIA DI SERRAGGIO DEI RACCORDI :

GENERAL SPECIFICATION: JED-334					
FURTHER TECHNICAL DATA:					
DOC. CODE:		SHEET: TO			
GENERAL TOLERANCES					
CLASS 1)	RANGE OF NOMINAL DIMENSIONS (± mm) ≤50	> 50 ≤180	>180 ≤400	>400	
FINE	0,5	1,0	1,5	2,0	
MEDIUM	1,0	2,0	3,0	4,0	± 3°
COARSE	2,0	3,5	5,0	6,5	
TAPPED HOLES ACC. ~~ISO 4029 / JED-152~~ JED-388					
1) TOLERANCE CLASS APPLIED CROSSMARKED					

DCN-NO. REV. DATE

100mm

CADAM-DRAWING COPYRIGHT

DATE	SIGNATURE
DRAWN: 00-06-23	ELZE/ME.
CHECKED: 00-06-23	KIEL/DEI.
STANDARDIZATION:	

WABCO

CONTROL VALVE
REGELVENTIL
VALVE DE REGLAGE
VALVOLA DI COMANDO

MASS	SCALE	PRODUCT IDENTIFICATION NO.	DOC. CODE	SHEET
0.96 KG	1:1	475 020 006 0	605	1/1
SIZE	I.R.I.		SHAPE CODE	REPLACEMENT FOR
A 1	140			

EXPERT CODE 7 4 4

PRODUCT TYPE 0 2 X

ÜBER MITTELUNG SOWIE VERVIELFÄLTIGUNG DIESER UNTERLAGE, VERWERTUNG UND MITTEILUNG IHres INHALTS NICHT GESTATTET, SOWEIT NICHT AUSDRÜCKLICH ZUGESTANDEN. ZUWIDERHANDLUNGEN VERPFLICHTEN ZUM SCHADENSERSATZ. SOWIE DIE ERTEILUNG VON PATENT- ODER GEBRAUCHSMUSTER-EINTRAGUNG VORBEHALTEN.

NON È PERMESSO CONSEGNARE A TERZI O RIPRODURRE QUESTO DOCUMENTO, NE UTILIZZARNE IL CONTENUTO O RENDERLO COMUNQUE NOTO A PERSONE ESTRANEE. TUTTI I DIRITTI DERIVANTI DA UN'EVENTUALE CONCESSIONE DI BREVETTO O DI REGISTRAZIONE DI MODELLO DI UTILITÀ RESTANO RISERVATI.

DEGREE OF THE ENTIRE DOCUMENT IS THE SUBJECT OF COPYRIGHT