THE VALVE CORRESPONDS TO THE REGULATIONS FOR ELECTROMAGNETIC DEVICES ACCORDING TO VDE 0580
GERAET ENTSPRICHT DEN BESTIMMUNGEN FUER ELEKTROMAGNETISCHE GERAETE NACH VDE 0580
LA VALVE CORRESPOND AUX CONDITIONS POUR DES APPAREILS ELECTROMAGNETIQUES SUIVANT VDE 0580
LA VALVOLA CORRISPONDE ALLE CONDIZIONI PER APPARECCHI ELETTROMAGNETICI SECONDO VDE 0580

TORQUE
ANZUGSMOMENT
COUPLE DE SERRAGE
COPPIA DI SERRAGGIO
: MAX. M=24Nm

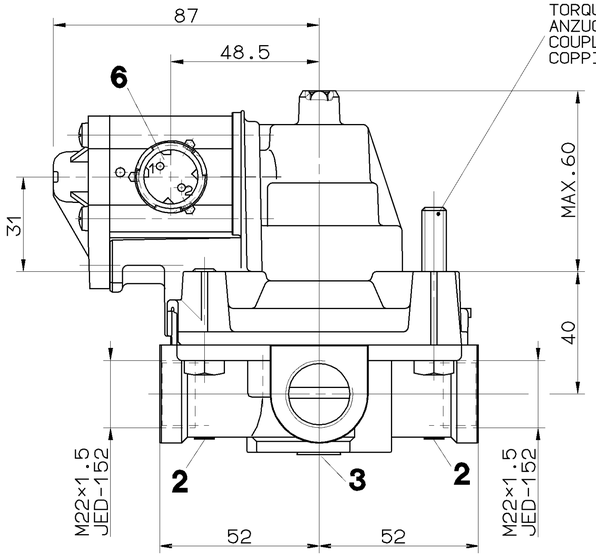

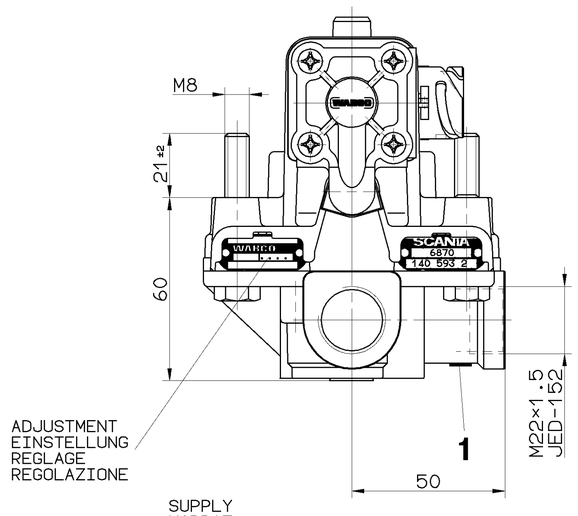

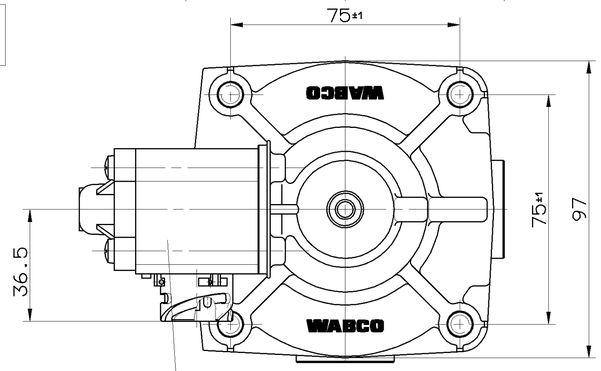

DIN 72585 1A 2.1-Sn/K2

1	SUPPLY VORRAT ALIMENTATION ALIMENTAZIONE
2	DELIVERY OF ENERGY ENERGIEABFLUSS UTILISATION MANDATA
3	EXHAUST ENTLUEFTUNG ECHAPPEMENT SCARICO
6	ELECTRICAL CONTROL (MAGNET) ELEKTRISCHER STEUERANSCHLUSS (MAGNET) COMMANDE ELECTRIQUE (AIMANT) COMMANDO ELECTRICO (MAGNETE)

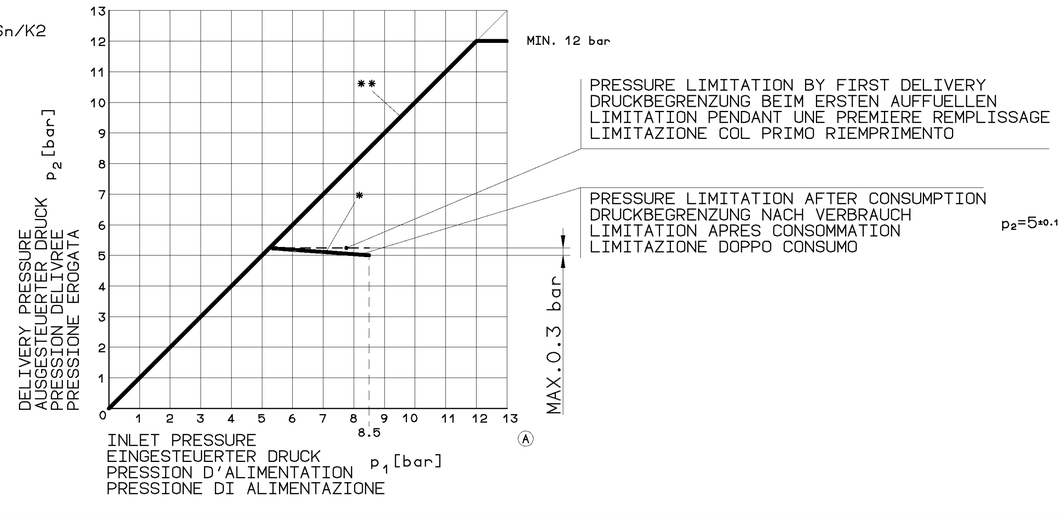

WORKING MEDIUM ARBEITSMEDIUM FLUIDE D'UTILISATION FLUIDO DI ESERCIZIO	:	AIR (WATER-, OIL AND ALCOHOL CONTAINING) LUFT (WASSER-, OEL UND ALKOHOLHALTIG) AIR (CHARGE D'EAU, D'HUILE ET D'ALCOOL) ARIA (CONTENENTE ACQUA, OLIO ED ALCOOL)
WORKING ENVIRONMENT UMGEBUNGSMEDIUM FLUIDE AMBIANTE FLUIDO AMBIENTE	:	AIR (CONTAINING WATER, SALT, DUST AND OIL) LUFT (WASSER-, SALZ-, STAUB- UND OELHALTIG) AIR (CHARGE D'EAU, DE SEL, DE POUSSIERE ET D'HUILE) ARIA (CONTENENTE ACQUA, SALE, POLVERE ED OLIO)
THERMAL RANGE OF APPLICATION UNDER NORMAL AMBIANT CONDITIONS THERMISCHER ANWENDUNGSBEREICH UNTER NORMALEN UMGEBUNGSBEDINGUNGEN PLAGE DE TEMPERATURE EN UTILISATION CONTINUE DE CAMPO D'APPLICAZIONE TERMICA NELLE NORMALI CONDIZIONI AMBIENTALI	:	-40° ...+80° C
SHORT TERM RESISTANCE TO HEAT KURZZEITIGE WAERMEBESTAENDIGKEIT RESISTANCE A LA CHALEUR A COURTE DUREE RESISTENZA AL CALORE SOLO PER BREVE TEMPO	:	+110° C (p_1= 0 bar, max. 1h)
SUPPLY PRESSURE VORRATSDRUCK PRESSION D'ALIMETATION PRESSIONE DI ALIMENTAZONE	:	MAX.p_e=13 bar
SOCKET GERAETESTECKDOSE PRISE DE COURANT PRESA DI CORRENTE	:	DIN 72585 1A 2.1-Sn / K2
VOLTAGE SPANNUNG TENSION TENSIONE	:	17,5 ... 30 V
TYPE OF CURRENT STROMART NATURE DU COURANT NATURA DELLA CORRENTE	:	DIRECT CURRENT GLEICHSTROM COURANT CONTINU CORRENTE CONTINUA
SERVICE CONDITION BETRIEBSART CONDITION DU SERVICE CONDIZIONE DI SERVIZIO	:	ED 100%
DEGREE OF PROTECTION ACC.IEC 529 SCHUTZART NACH EN 60529; IEC 529 DEGRE DE PROTECTION SUIVANT IEC 529 GRADO DI PROTEZIONE SECONDO IEC 529	:	COMPLETE DEVICE KOMPLETTES GERAET IP 66, IP 69K APPAREIL COMPLET APPARECCHIO COMPLETO
	:	ELEKTRIC TERMINALS WITH MOUNTED COUPLING ELEKTRISCHE ANSCHLUESSE MIT MONTIERTER KUPPLUNG BORNES ELECTRIQUES AVEC L' ACCOUPLEMENT MONTE TERMINALI ELETTRICI CON ACCOPPIAMENTO MONTATO IP 67
PROTECTION CLASS SCHUTZKLASSE CLASSE DE PROTECTION CLASSE DI PROTEZIONE	:	III
PERMISSIBLE INSTALLATION ZULAESSIGE EINBAULAGE POSITION D'INSTALLATION ADMISE POSIZIONE DI MONTAGGIO AMMESSA	:	±45°
CHARACTERISTIC KENNLINIE COURBE CHARACTERISTIQUE CURVA CARATTERISTICA	:	* = SOLENOID ENERGIZED MAGNET ERREGT ELECTRO-AIMANT EXCITE ELETROMAGNETE ECCITATO ** = SOLENOID NOT ENERGIZED MAGNET NICHT ERREGT ELECTRO-AIMANT NON EXCITE ELETROMAGNETE NON ECCITATO
TORQUE FOR CONNECTIONS ANZUGSMOMENT FUER EINSCHRAUBSTUTZEN COUPLE DE SERRAGE DES RACCORDS COPPIA DI SERRAGGIO DEI RACCORDI	:	M22×1.5:$M_{max.}$= 53 Nm

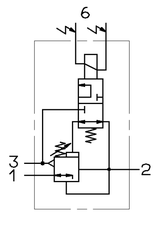

GENERAL SPECIFICATION: JED-334			
FURTHER TECHNICAL DATA:			
DOC. CODE:	SHEET:	TO	

GENERAL TOLERANCES

CLASS 1)	RANGE OF NOMINAL DIMENSIONS (± mm) ≤50	>50 ≤180	>180 ≤400	>400	∠
FINE	0,5	1,0	1,5	2,0	
MEDIUM	1,0	2,0	3,0	4,0	± 3°
COARSE	2,0	3,5	5,0	6,5	

TAPPED HOLES ACC. ISO 4039 / JED-152

1) TOLERANCE CLASS APPLIED CROSSMARKED

DCN-NO.	REV.	DATE
066703	1×A	98-04-16

CADAM-DRAWING COPYRIGHT

DATE	SIGNATURE
DRAWN: 97-11-12	ELZE
CHECKED: 97-11-12	MENZE/KI.
STANDARDIZATION:	

WABCO

CONTROL VALVE
REGELVENTIL
VALVE DE REGLAGE
VALVOLA DI COMANDO

MASS	SCALE	PRODUCT IDENTIFICATION NO.	DOC. CODE	SHEET
0.93 KG	1:1	475 020 011 0	605	1/1
SIZE A 1	T.R.I. 140	SHAPE CODE	REPLACEMENT FOR	

100mm

EXPERT CODE 7 4 4

PRODUCT TYPE 0 2 X

TOUTE COMMUNICATION OU REPRODUCTION DE CE DOCUMENT, TOUTE EXPLOITATION OU COMMUNICATION DE SON CONTENU NON E PERMESSO CONSEGNARE A TERZI O DIFFONDERE QUESTO DOCUMENTO, NE UTILIZZARE IL CONTENUTO O RENDERLO NOTO A TERZI SENZA PRECEDENTE AUTORIZZAZIONE SCRITTA. IN CASO DI CONCESSIONE DI UN BREVETTO O DI REGISTRAZIONE DI UN MODELLO DI UTILITÀ O DI UN MODELLO DI DISEGNO, TUTTI I DIRITTI RISERVATI DA WABCO.
WORKING OF THIS DOCUMENT AND GIVING IT TO OTHERS AND THE USE OR COMMUNICATION OF THE CONTENTS THEREOF, ARE PROHIBITED. ALL RIGHTS RESERVED BY WABCO. IN THE EVENT OF GRANTING OF A PATENT OR REGISTRATION OF A UTILITY MODEL OR DESIGN, THIS DOCUMENT IS THE SUBJECT OF COPYRIGHT.