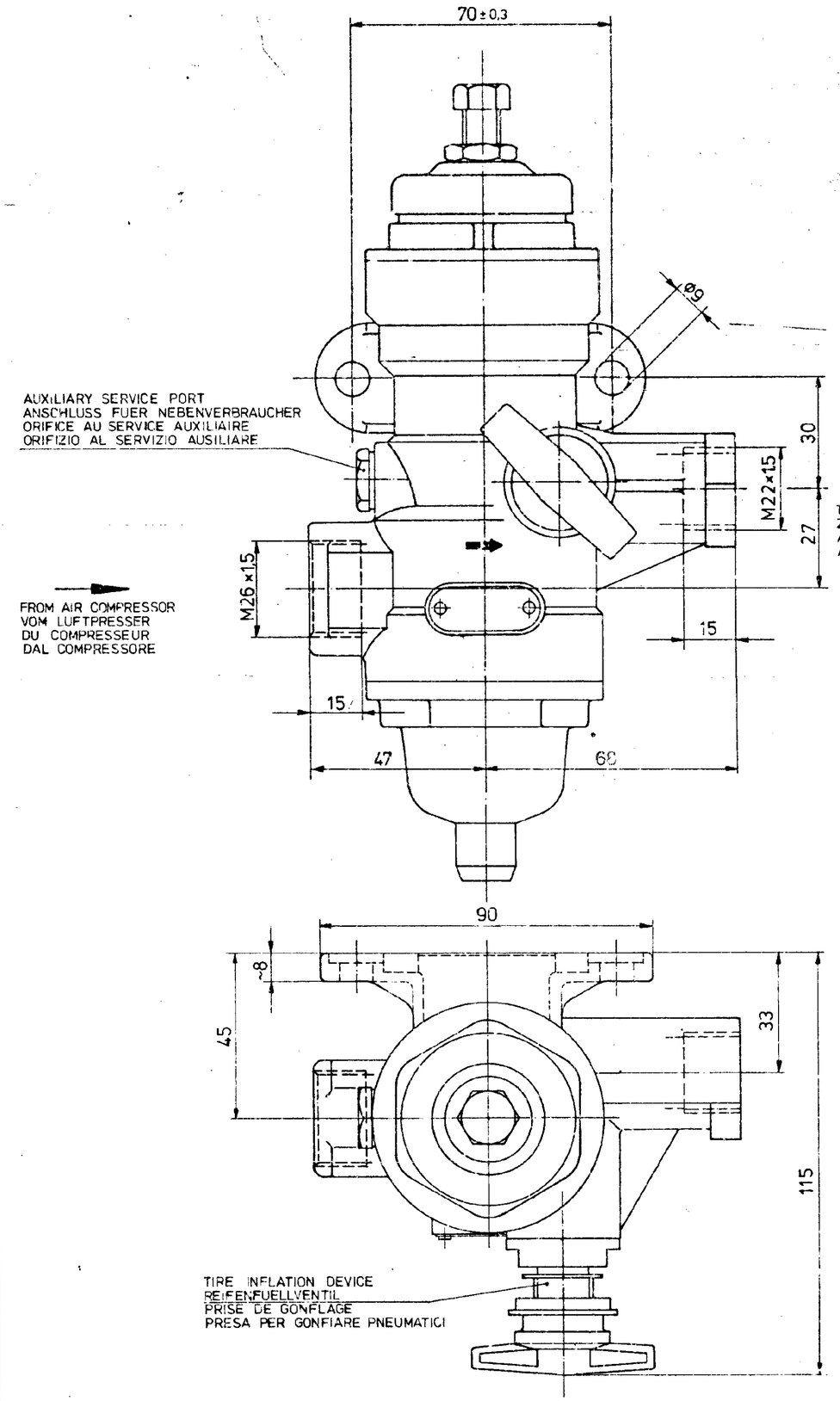

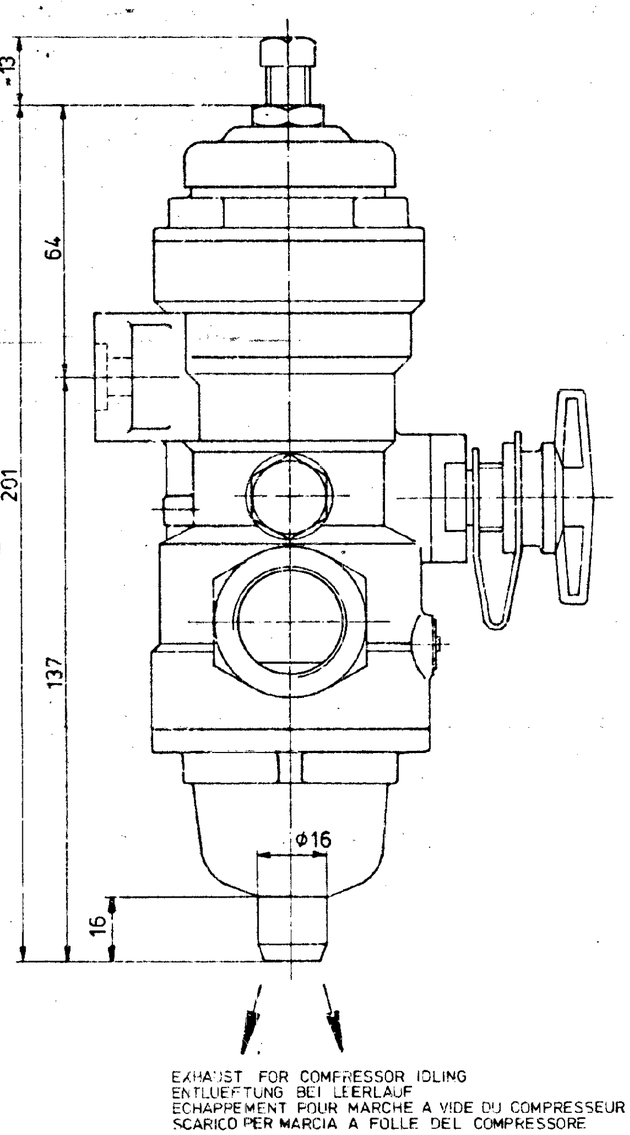

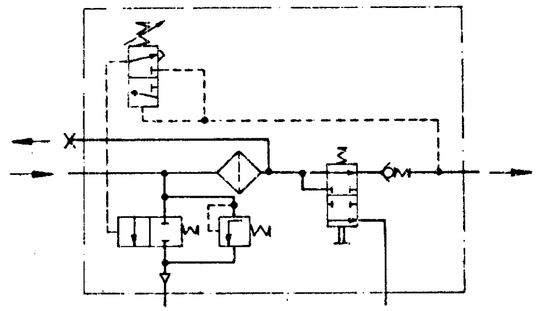

THERMAL RANGE OF APPLICATION:
THERMISCHER ANWENDUNGSBEREICH: -40° C . . +180° C
APPLICATION THERMIQUE:
CAMPO DI APPLICAZIONE:

MEDIUM: AIR
MEDIUM: LUFT
FLUIDE: AIR
FLUIDO: ARIA

CUT-OUT PRESSURE:
ABSCHALTDRUCK:
PRESSION D' OUVERTURE:
PRESSIONE D' APERTURA: 7,3 ±0,1 bar

PRESSURE SETTING RANGE:
SCHALTSPANNE:
PLAGE DE REGULATION:
GAMMA DI REGOLAZIONE: 0,7 +0,5 / 0 bar

OPENING PRESSURE SAFETY VALVE:
OEFFNUNGSDRUCK SICHERHEITS-VENTIL:
PRESSION D' OUVERTURE DE LA SOUPAPE DE SURETE:
PRESSIONE D' APERTURA DELLA VALVOLA DI SICUREZZA: 11 +2,5 / -1 bar

COPYRIGHT BY WABCO WESTINGHOUSE GMBH HANNOVER

14517	A	76-01-20	76-01-20	76-01-27	WABCO WESTINGHOUSE COMBINED UNLOADER REGULATEUR DE PRESSION GRUPPO DI REGOLAZIONE DRUCKREGLER
			MASS 1,2	SCALE 1:1	IDENTIFICATION CODE 475 304 201 0
ORIG. 475 304 201 0 OF 72-10-23			SIZE A 2	140	CODE FOR FUNCTION / CODE FOR SHAPE / CODE FOR EQUIPMENT 605

SHEET 1/1

100 mm