SURFACE PROTECT./OBERFL. SCHUTZ	
I	JED-259
II	JED-256-1
III	GUMMI O.KUNSTSTOFF

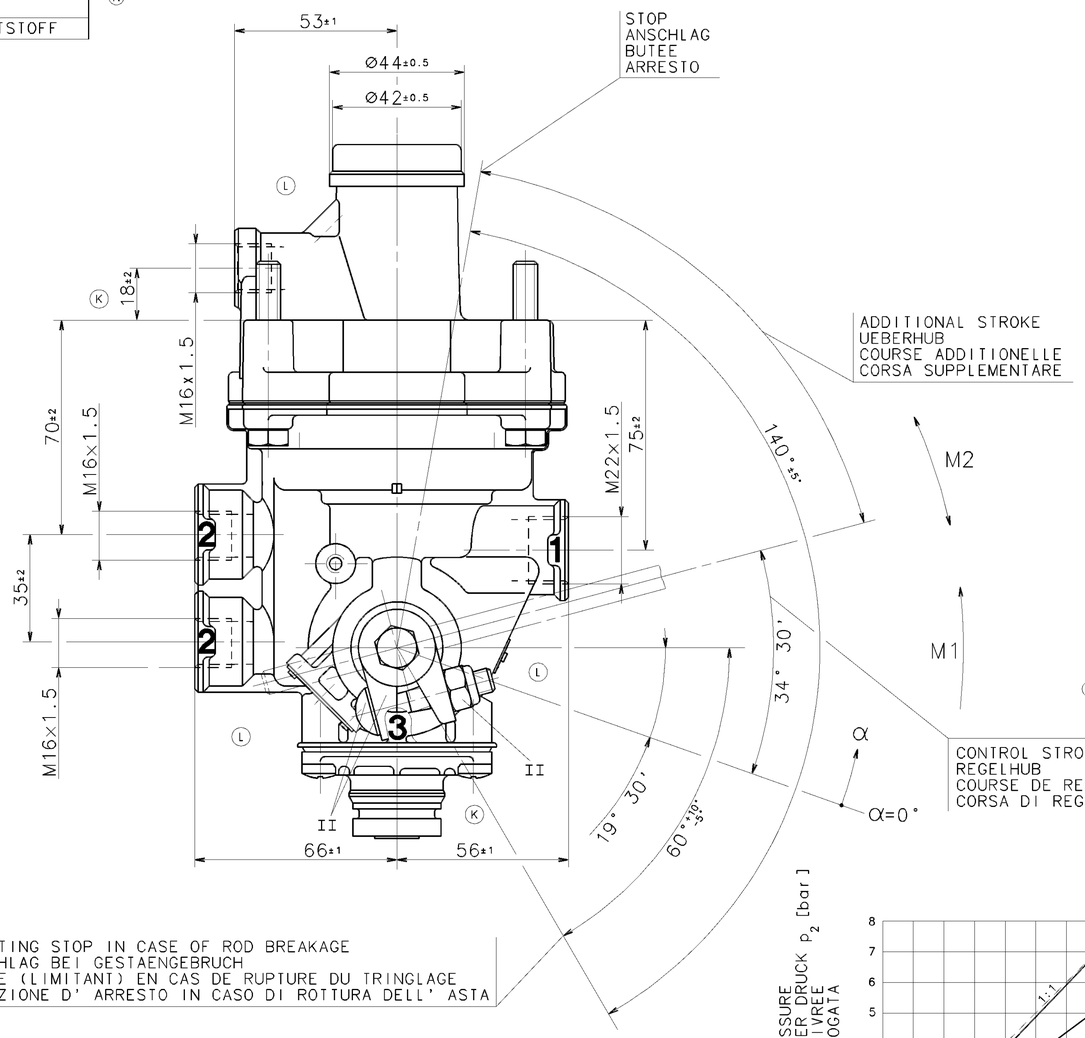

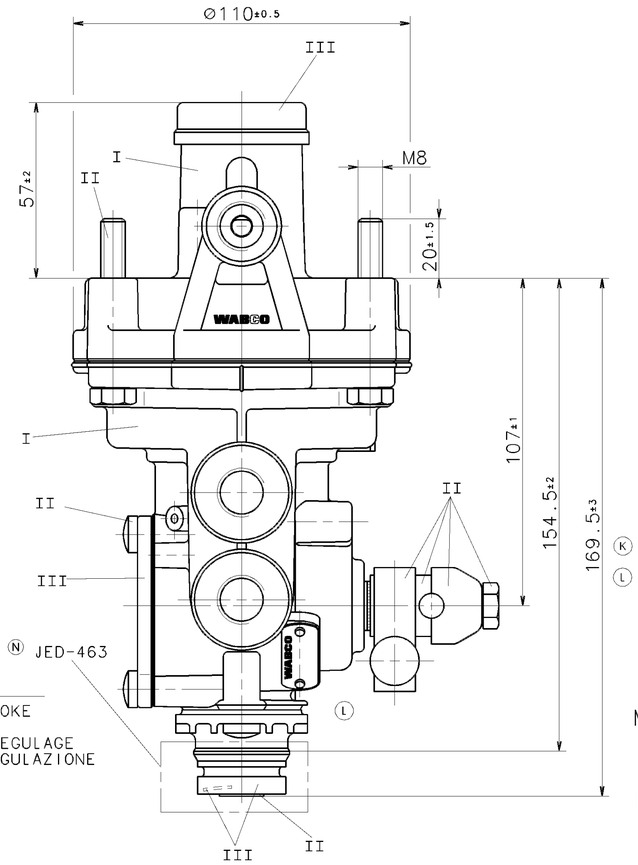

WORKING PRESSURE:
BETRIEBSDRUCK:
PRESSION DE SERVICE:
PRESSIONE D'ESERCIZIO: MAX. p_e 10bar

THERMAL RANGE OF APPLICATION:
THERMISCHER ANWENDUNGSBEREICH:
GAMME D'APPLICATION THERMIQUE:
CAMPO DI APPLICAZIONE TERMICA: -40°...+80° C

MEDIUM: AIR
MEDIUM: LUFT
FLUIDE: AIR
FLUIDO: ARIA

1 = SUPPLY / VORRAT / ALIMENTATION / ALIMENTAZIONE — MAX. p_e 12bar

2 = DELIVERY PRESSURE / AUSGESTEUERTER DRUCK / PRESSION DELIVREE / PRESSIONE EROGATA

3 = EXHAUST / ENTLUEFTUNG / ECHAPPEMENT / SCARICO

4 = CONTROL PRESSURE / STEUERDRUCK / PRESSION DE COMMANDE / PRESSIONE DI COMANDO

INSTALLATION POSITION AS DRAWN
EINBAULAGE WIE GEZEICHNET
POSITION D'INSTALLATION SUIVANT DESSIN
POSIZIONE DI MONTAGGIO COME DISEGNATO

M1 = NECESSARY DISPLACING MOMENT / ERFORDERLICHES VERSTELLMOMENT: / COUPLE NECESSAIRE AU MOUVEMENT: / COPPIA DI REGOLAZIONE NECESSARIA: 1.7 Nm (p_4 =7.6bar)

M2 = ADMISSIBLE DISPLACING MOMENT / ZULAESSIGES VERSTELLMOMENT: / ADMISSIBLE MAXI AU MOUVEMENT: / COPPIA DI REGOLAZIONE AMMESSA: 20 Nm

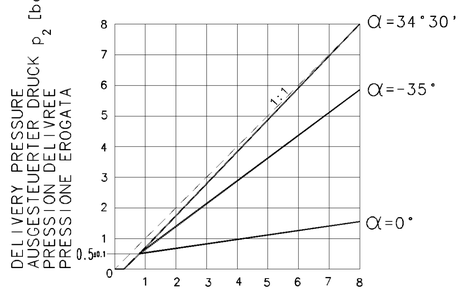

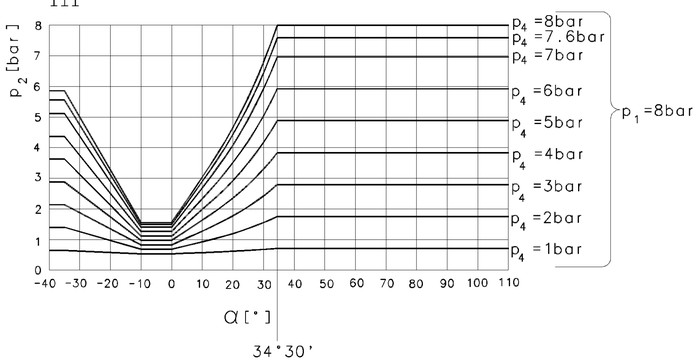

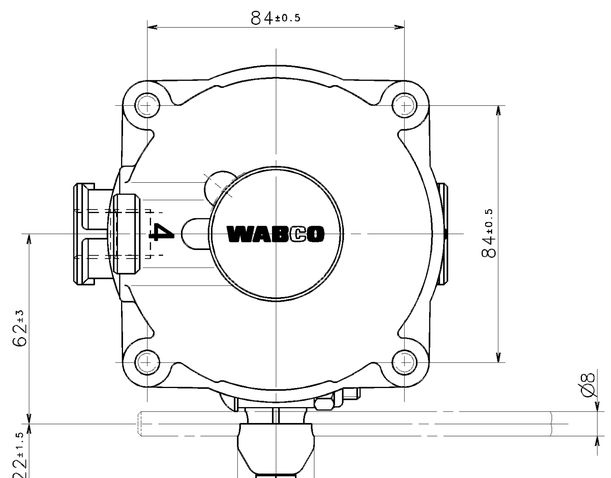

TORQUE:
ANZUGSMOMENT:
COUPLE DE SERRAGE:
COPPIA DI SERRAGGIO: M=20 Nm

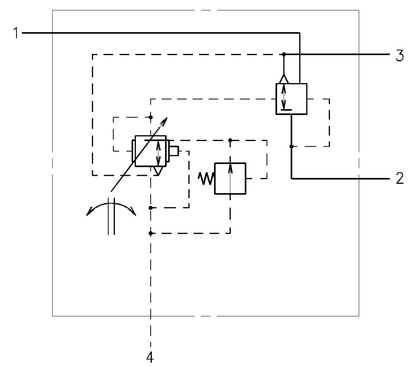

GENERAL SPECIFICATION:	JED-334
FURTHER TECHNICAL DATA:	
DOC. CODE:	SHEET: 10

GENERAL TOLERANCES

CLASS 1)		RANGE OF NOMINAL DIMENSIONS (± mm) ≤50	> 50 ≤180	>180 ≤400	>400	∠
FINE		0,5	1,0	1,5	2,0	
MEDIUM	X	1,0	2,0	3,0	4,0	± 3°
COARSE		2,0	3,5	5,0	6,5	

TAPPED HOLES ACC. ISO 4039 / JED-152

1) TOLERANCE CLASS APPLIED CROSSMARKED

DCN-NO.	REV.	DATE
078617	2×N	01-08-07
045416	1×M	90-02-14
037719	5×L	87-12-03
034978	6×K	86-12-01

100mm

CADAM-DRAWING COPYRIGHT		
DATE	SIGNATURE	
DRAWN: 86-12-01	HAUKE	
CHECKED:	FAUCK KIEL	
STANDARDIZATION:	PANTZER	

WABCO

AUTOM. LOAD-SENSING VALVE
AUTOM. BREMSKRAFTREGLER
CORRECTEUR DE FREINAGE AUTOM.
REGULATORE DI FRENATURA AUTOM

MASS	SCALE	PRODUCT IDENTIFICATION NO.	DOC. CODE	SHEET
1.8 KG	1:1 2:1	475 710 024 0	605	1/1
SIZE	I.R.I.			
A 1	140	592	SHAPE CODE	REPLACEMENT FOR 475 710 024 0 OF 82-03-03

EXPERT CODE 7 4 2 PRODUCT TYPE 0 0

TUTTE COMUNICAZIONI DI RIPRODUZIONE DI CIO DOCUMENTO, TUTTE ESPLOITAZIONI DI COMUNICAZIONE DI SON CONTE-NUTO SONO VIETATE SENZA ESPRESSA AUTORIZZAZIONE DELLA WABCO. TUTTI DIRITTI DI PROPRIETA' INDUSTRIALE SONO RISERVATI.

NON E PERMESSO CONSEGNARE A TERZI, O RIPRODURRE QUESTO DOCUMENTO, NE UTILIZZARNE IL CONTENUTO O RENDERLO NOTO A PERSONE NON AUTORIZZATE. SONO RISERVATI PER LA WABCO TUTTI I DIRITTI DI PROPRIETA INDUSTRIALE.

COPYING OF THIS DOCUMENT AND GIVING IT TO OTHERS AND THE USE OR COMMUNICATION OF THE CONTENTS THEREOF, WITHOUT EXPRESS AUTHORITY, IS PROHIBITED. WABCO RESERVES ALL RIGHTS IN THE EVENT OF THE GRANT OF PATENT OR REGISTRATION OF A UTILITY MODEL OR DESIGN. THIS DOCUMENT IS THE SUBJECT OF COPYRIGHT.