◁▷ SAFETY CHARACTERISTICS	0	
◁▷ SIGNIFICANT CHARACTERISTICS	0	
◁C▷ CUSTOMER INTERFACE	0	

	SURFACE PROTECTION OBERFLAECHENSCHUTZ PROTECTION DE SURFACE PROTEZIONE SUPERFICIALE	MATERIAL WERKSTOFF MATERIAU MATERIALE
I	JED-256	JED-589-1
II	JED-256	STEEL
III	JED-257	JED-303-2
IV	JED-259	JED-029M1
V	-	PLASTIC
VI	-	RUBBER
VII	JED-007-1	JED-077-1
VIII	JED-256-1	JED-051M4
IX	JED-256-1	STEEL
X	JED-256-4	JED-020-0
XI	JED-256-4	JED-051M1

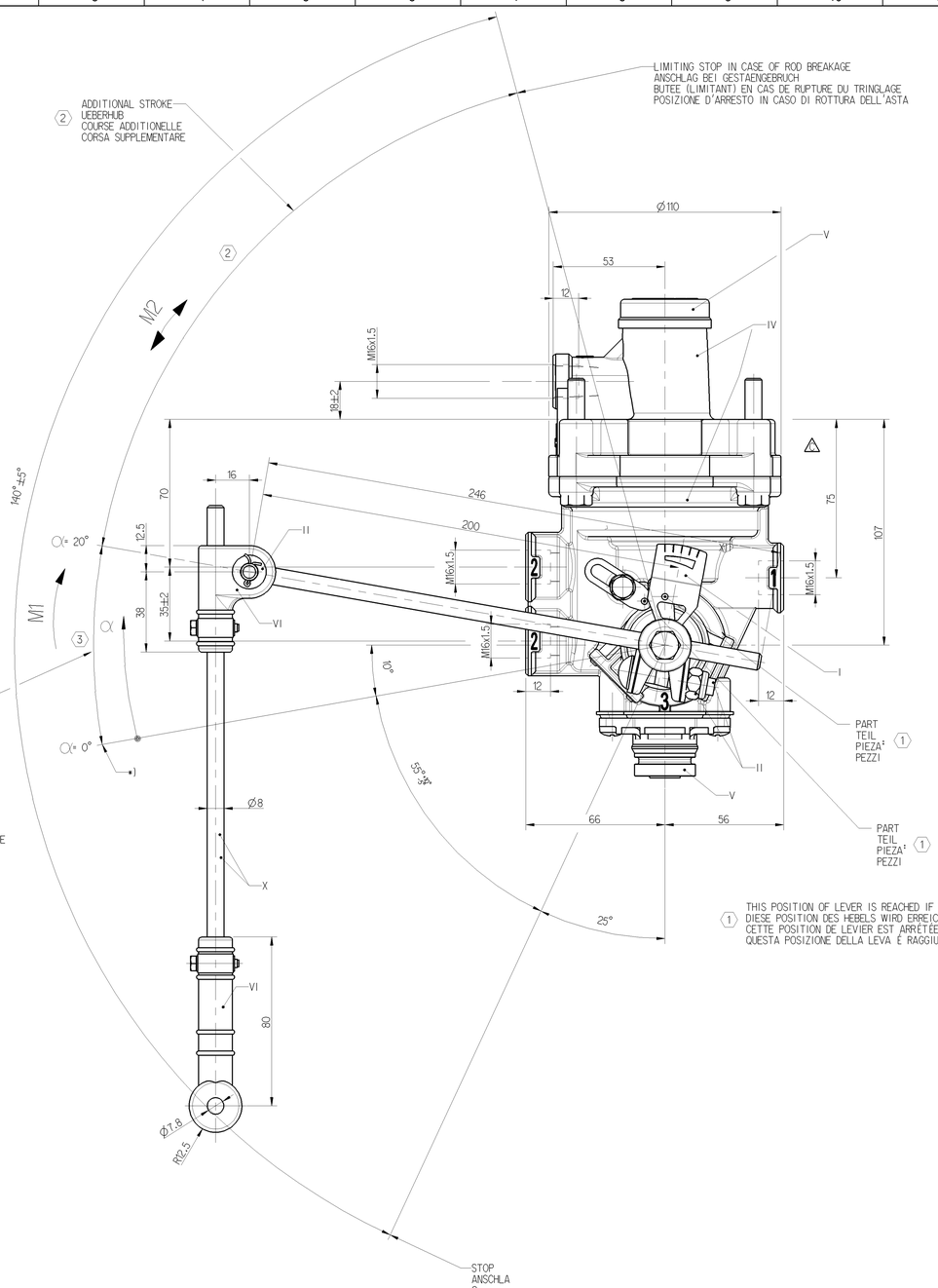

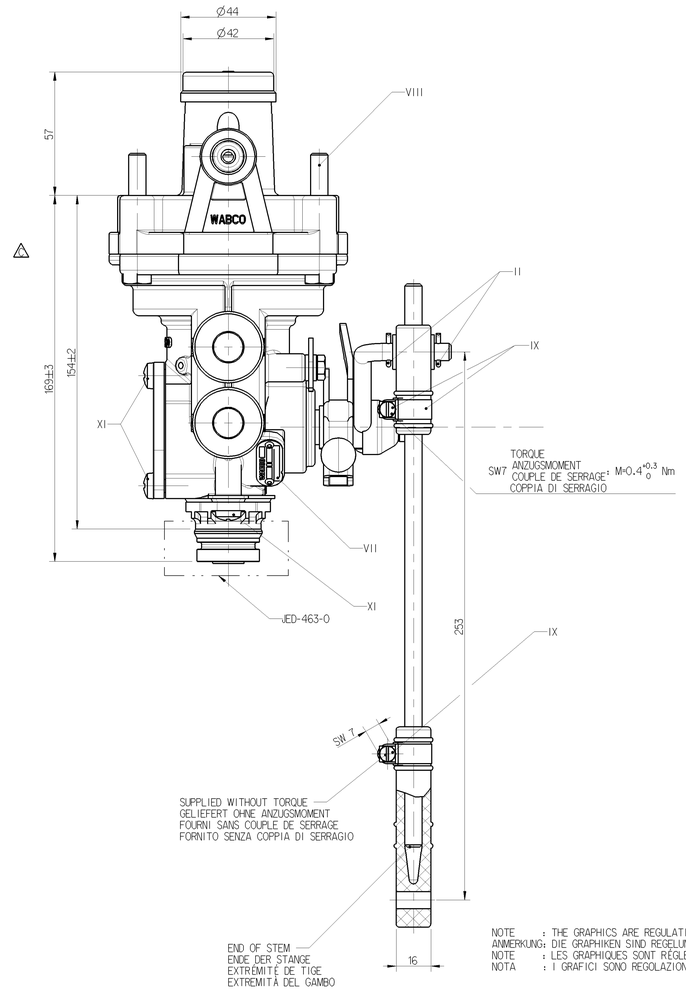

WORKING PRESSURE
BETRIEBSDRUCK
PRESSION DE SERVICE: (4)
PRESSIONE D'ESERCIZIO

THERMAL RANGE OF APPLICATION
THERMISCHER ANWENDUNGSBEREICH
GAMME D'APPLICATION THERMIQUE: ----------: -40°...+80°C

MEDIUM: AIR
MEDIUM: LUFT
FLUIDE: AIR
FLUIDO: ARIA

1= SUPPLY
VORRAT
ALIMENTATION: (4) MAX. Pe 13bar
ALIMENTAZIONE

2= DELIVERY PRESSURE
AUSGESTEUERTER DRUCK
PRESSION DELIVREE
PRESSIONE EROGATA

3= EXHAUST
ENTLUEFTUNG
ECHAPPEMENT
SCARICO

4= CONTROL PRESSURE
STEUERDRUCK
PRESSION DE COMMANDE: (4) MAX. Pe 10bar (TEMPORARY (KURZZEITIG (DE COURTE DUREE: MAX. Pe 13bar)
PRESSIONE DI COMANDO (BREVE TEMPO SOLO

INSTALLATION POSITION AS DRAWN
EINBAULAGE WIE GEZEICHNET
POSITION D'INSTALLATION SUIVANT DESSIN
POSIZIONE DI MONTAGGIO COME DISEGNATO

M1= NECESSARY DISPLACING MOMENT
ERFORDERLICHS VERSTELLMOMENT
COUPLE NECESSAIRE AU MOUVEMENT: 1.8Nm (P4 = 6.5bar)
COOPIA DI REGOLAZIONE NECESSARIA

M2= ADMISSIBLE DISPLACING MOMENT
ZULAESSIGES VERSTELLMOMENT
ADMISSIBLE MAXI AU MOUVEMENT: 20Nm
COPPIA DI REGOLAZIONE AMMESSA

TORQUE FOR CONNECTIONS
ANZUGSMOMENT FUER EINSCHRAUBSTUTZEN
COUPLE DE SERRAGE DES RACCORDS: M16x1.5 Mmax.= 34Nm
COPPIA DI SERRAGGIO DE RACCORDI

(1) THIS POSITION OF LEVER IS REACHED IF THE 2 HOLES (Ø3) ARE ALIGNED
DIESE POSITION DES HEBELS WIRD ERREICHT, WENN DIE 2 BOHRUNGEN FLUCHTEN (Ø3)
CETTE POSITION DE LEVIER EST ARRÊTÉE SI LES TROUS (Ø3) ARE ALIGNÉ
QUESTA POSIZIONE DELLA LEVA È RAGGIUNTA SE I 2 FORI (Ø3) SI È ALLINEATO

NOTE : THE GRAPHICS ARE REGULATION OF VALVE IN PRODUCTION TEST BLENCH.
ANMERKUNG: DIE GRAPHIKEN SIND REGELUNG DES VENTILS IM PRODUKTION TEST BLENCH.
NOTE : LES GRAPHIQUES SONT RÉGLEMENT DE VALVE DANS L'ESSAI BLENCH DE PRODUCTION
NOTA : I GRAFICI SONO REGOLAZIONE DELLA VALVOLA NELLA PROVA BLENCH DI PRODUZIONE

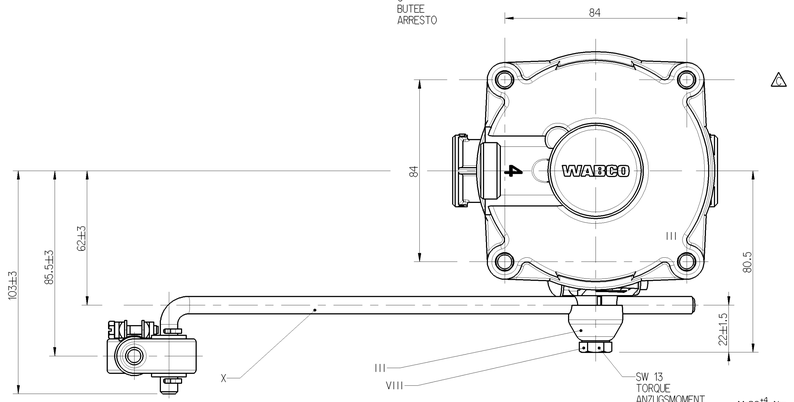

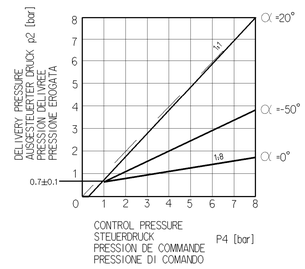

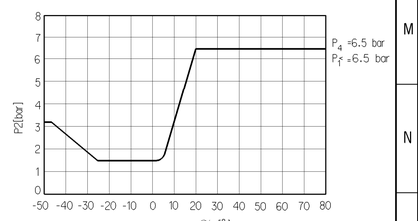

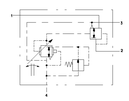

General Specification: ISO 8015, JED-334-1, Size ISO 14405 LP						
Further Technical Data:						
Doc. Code:		Sheet:		To		
General Tolerances JED-261						
		Range of nominal dimensions in mm				
Class	1)	≤ 50	> 50 ≤ 180	> 180 ≤ 400	> 400	
Fine		±0.5	±1	±1.5	±2	
Medium	X	±1	±2	±3	±4	±3°
Coarse		±2	±3.5	±5	±6.5	
Tapped Holes acc. JED-152						
1) Tolerance Class Applied Crossmarked						

Copyright ZF®

Date	Signature	
Drawn 2023-06-02	Junior	
Checked 2023-06-13	Tomo	

Dimensions in mm

Mass	Scale	Material No.	Date of first issue: 2009-08-05		
1,953 kg	1:1	475 710 068 0	Doc.Code 005	Language ML	Sheet 1/1
Size A 0	CAD System CREO	EDV-No. 512809	Revision 3x C	Techn. Resp. 5270	Replacement for

AUTOM. LOAD SENSING VALVE

Tale documento ci riserviamo la proprietà e lo si impegna a non fare uso del medesimo, né di alcuna parte di esso, né di renderlo noto a terzi senza nostro consenso scritto. Ogni riproduzione, anche parziale, non autorizzata, obbliga al risarcimento dei danni e comporta il non essere più usato da parte loro.

This document is the property of ZF and may not be used, in whole or in part, nor disclosed to third parties without our written consent. Any unauthorized reproduction, even partial, shall entail the payment of damages and shall prevent its further use by them.

Ce document est la propriété de ZF et ne peut ni en être utilisé ni communiqué à des tiers sans notre accord écrit. Toute reproduction partielle ou totale non autorisée engage à des dommages-intérêts et empêche toute utilisation ultérieure par ces tiers.

Questo documento è proprietà della ZF e non può essere usato, né diffuso a terzi senza il nostro consenso scritto. Ogni riproduzione, anche parziale, non autorizzata, obbliga al risarcimento dei danni e comporta il non essere più usato da parte di terzi.