	SURFACE PROTECTION OBERFLAECHENSCHUTZ PROTECTION DE SURFACE PROTEZIONE SUPERFICIALE	MATERIAL WERKSTOFF MATERIAU MATERIALE
I	JED-256	JED-051M4
II	JED-256	JED-589-1
III	JED-256	STEEL
IV	JED-257	JED-303-2
V	JED-259	JED-029M1
VI	-	JED-726-2
VII	-	JED-005M1
VIII	-	JED-288
IX	JED-007-1	JED-077-1
X	JED-256-1	JED-051M4
XI	JED-256-5	STEEL
XII	JED-247-0	JED-015M1
XIII	JED-256-1	JED-020-0
XIV	JED-739-4	JED-051M1
XV	JED-247-0	JED-697-0
XVI	-	JED-562-0
XVII	JED-256-1	JED-020-1
XVIII	JED-739-1	JED-051M4
XIX	-	JED-284
XX	JED-739-4	JED-051M4

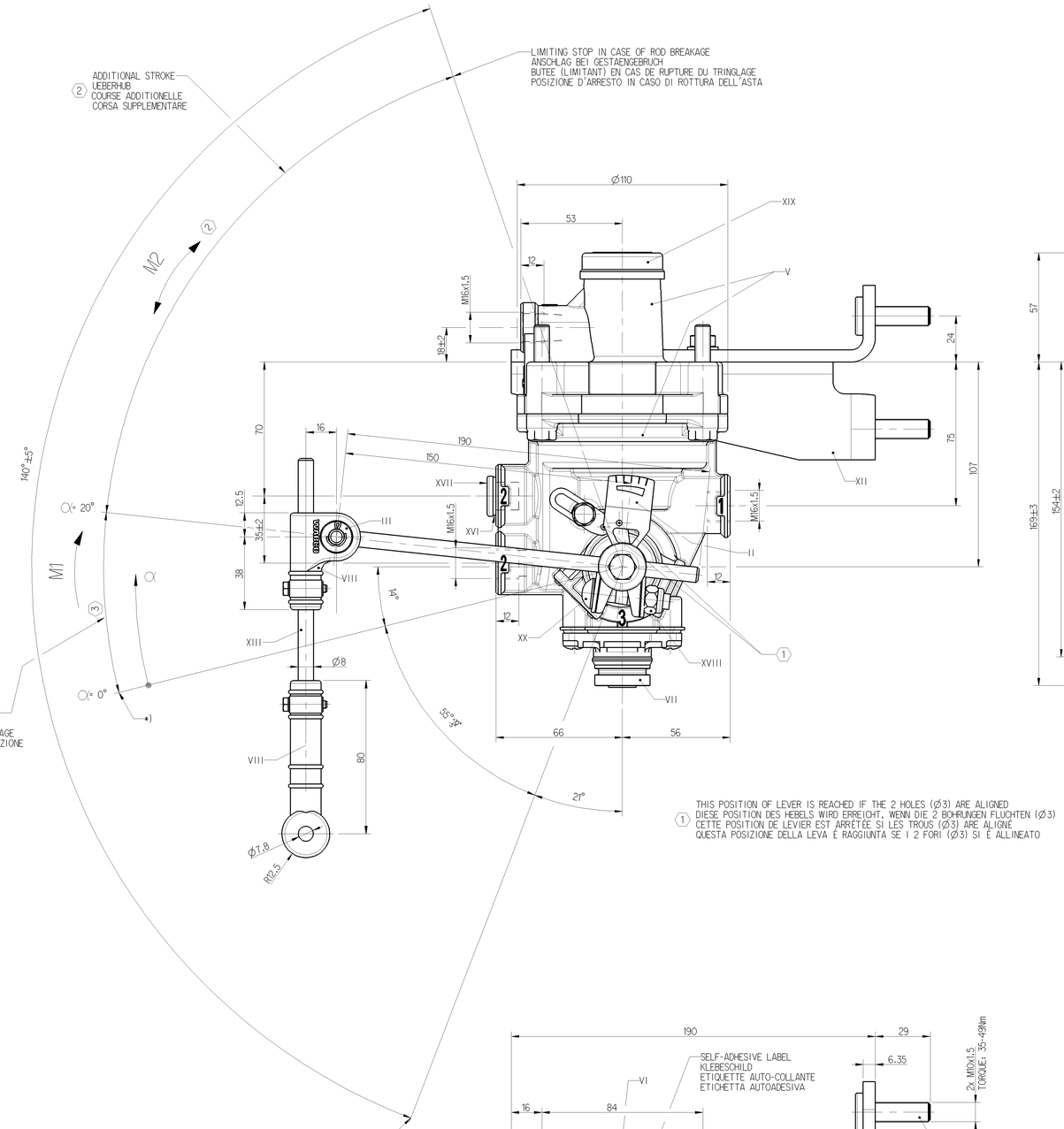

(1) THIS POSITION OF LEVER IS REACHED IF THE 2 HOLES (Ø3) ARE ALIGNED
DIESE POSITION DES HEBELS WIRD ERREICHT, WENN DIE 2 BOHRUNGEN FLUCHTEN (Ø3)
CETTE POSITION DE LEVIER EST ARRÊTÉE SI LES TROUS (Ø3) ARE ALIGNÉ
QUESTA POSIZIONE DELLA LEVA É RAGGIUNTA SE I 2 FORI (Ø3) SI È ALLINEATO

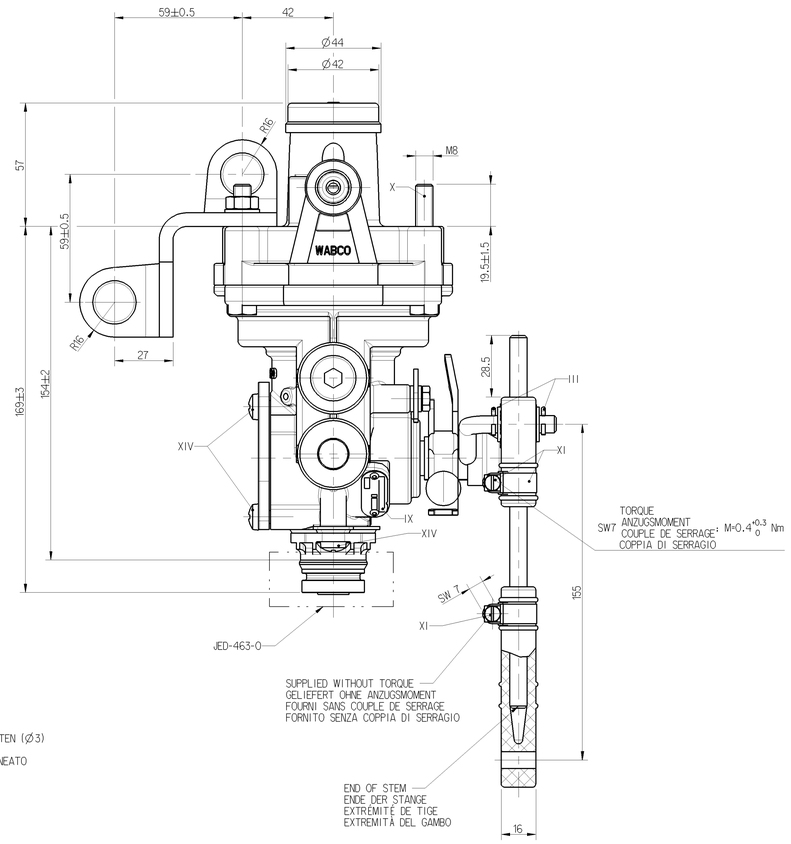

WORKING PRESSURE
BETRIEBSDRUCK
PRESSION DE SERVICE: (4)
PRESSIONE D'ESERCIZIO

THERMAL RANGE OF APPLICATION
THERMISCHER ANWENDUNGSBEREICH
GAMME D'APPLICATION THERMIQUE: ----------: -40°...+80°C

MEDIUM: AIR
MEDIUM: LUFT
FLUIDE: AIR
FLUIDO: ARIA

SUPPLY
1= VORRAT
ALIMENTATION: (4) MAX. Pe 13bar
ALIMENTAZIONE

DELIVERY PRESSURE
2= AUSGESTEUERTER DRUCK
PRESSION DELIVREE
PRESSIONE EROGATA

EXHAUST
3= ENTLUEFTUNG
ECHAPPEMENT
SCARICO

CONTROL PRESSURE
4= STEUERDRUCK
PRESSION DE COMMANDE: (4) MAX. Pe 10bar (TEMPORARY) (KURZZEITIG) (DE COURTE DUREE: MAX. Pe 13bar) (BREVE TEMPO SOLO)
PRESSIONE DI COMANDO

INSTALLATION POSITION AS DRAWN
EINBAULAGE WIE GEZEICHNET
POSITION D'INSTALLATION SUIVANT DESSIN
POSIZIONE DI MONTAGGIO COME DISEGNATO

NECESSARY DISPLACING MOMENT
M1= ERFORDERLICHS VERSTELLMOMENT
COUPLE NECESSAIRE AU MOUVEMENT: 1.8Nm (P4 = 6.5bar)
COOPIA DI REGOLAZIONE NECESSARIA

ADMISSIBLE DISPLACING MOMENT
M2= ZULAESSIGES VERSTELLMOMENT
ADMISSIBLE MAXI AU MOUVEMENT: 20Nm
COPPIA DI REGOLAZIONE AMMESSA

TORQUE FOR CONNECTIONS
ANZUGSMOMENT FUER EINSCHRAUBSTUTZEN
COUPLE DE SERRAGE DES RACCORDS: M16x1.5 Mmax.= 34Nm
COPPIA DI SERRAGGIO DE RACCORDI

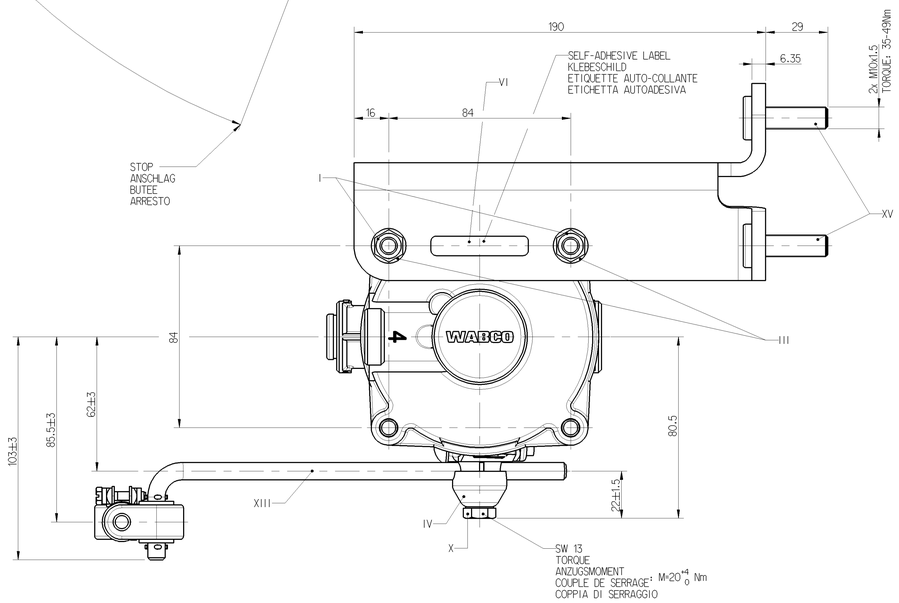

NOTE : THE GRAPHICS ARE REGULATION OF VALVE IN PRODUCTION TEST BLENCH.
ANMERKUNG: DIE GRAPHIKEN SIND REGELUNG DES VENTILS IM PRODUKTION TEST BLENCH.
NOTE : LES GRAPHIQUES SONT RÉGLEMENT DE VALVE DANS L'ESSAI BLENCH DE PRODUCTION
NOTA : I GRAFICI SONO REGOLAZIONE DELLA VALVOLA NELLA PROVA BLENCH DI PRODUZIONE

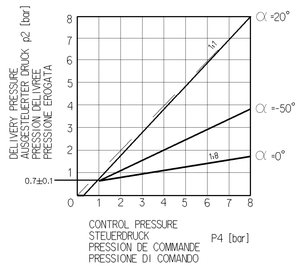

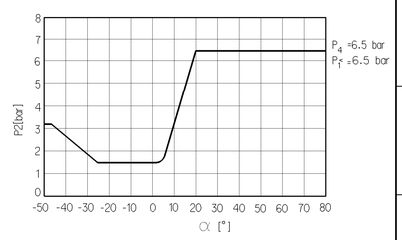

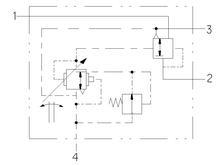

General Specification: JED-334-1 , Size ISO 14405 LP					
Further Technical Data: 475 710 098 0					
Doc. Code: 023		Sheet: 1 To 4			
General Tolerances JED-261					
	Range of Nominal Dimensions (± mm)				
Class 1)	≤ 50	> 50 ≤ 180	> 180 ≤ 400	> 400	∢
Fine	0.5	1.0	1.5	2.0	
Medium X	1.0	2.0	3.0	4.0	±3°
Coarse	2.0	3.5	5.0	6.5	
Tapped Holes acc. JED-152					
1) Tolerance Class Applied Crossmarked					

Copyright WABCO®

Date	Signature
Drawn 2015-09-15	Oliveira
Checked 2015-09-28	Filo
Expert S. Nair	

WABCO

AUTOM. LOAD SENSING VALVE
AUTOM. BREMSKRAFTREGLER
CORRECTEUR DE FREINAGE AUTOM.
REGULATORE DI FRENATURA AUTOM.

Mass	Scale	Material No.	Date of first issue: 2015-09-28
2.85 KG	1:1	475 710 098 0	Doc.Code: 005 / Language: ML / Sheet: 1/1
Size: A 0	CAD System: CREO		
ECN-No.: -	Revision: -	Techn. Resp.: 5270	Replacement for: -

100mm

Questo documento è riproducibile e/o divulgabile solo quando sia consentito da una norma vigente o da un contratto scritto. Ogni violazione comporta il risarcimento dei danni. Tutti i diritti sono riservati, in caso di rilascio di brevetto o registrazione di un modello di utilità. Ogni violazione comporta il pagamento di danni. Ausser in dem Falle, wo es durch Gesetz oder schriftlichen Vertrag erlaubt ist, darf dieses Dokument weder vervielfältigt, noch Dritten zugänglich gemacht werden. Alle Rechte vorbehalten. Im Falle der Erteilung von Patent oder Gebrauchsmuster Eintragung vorbehalten.
Ce document ne peut ni être reproduit ni être mis à la disposition de tiers sauf en vertu d'une loi en vigueur ou d'un contrat écrit. Tous droits réservés, en cas de délivrance de brevet ou d'enregistrement d'un modèle d'utilité. Tout dépassement comporte indemnisation. Sous réserve d'octroi de brevet ou d'enregistrement d'un modèle d'utilité.
Questo documento non può essere riprodotto o rivelato a terzi senza il consenso della società WABCO. Tutti i diritti sono riservati, in caso di rilascio di brevetto o registrazione di un modello di utilità. Ogni violazione comporta il pagamento di danni.
Reproduction and distribution of this document or any part of its contents are not permitted without prior consent of WABCO. All rights reserved in the event of the grant of patent or registration of a utility model. Any violation is the subject of damages.