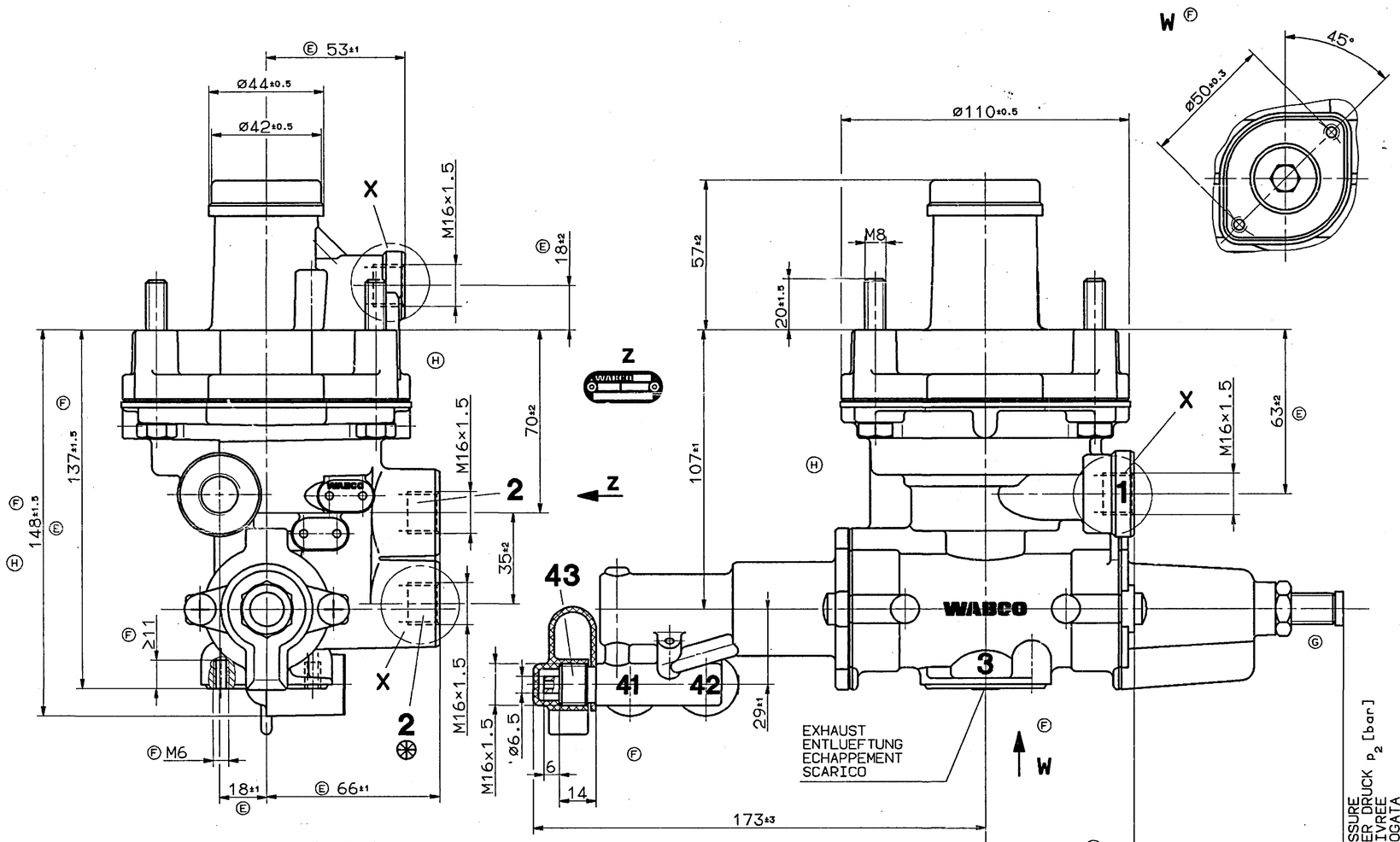

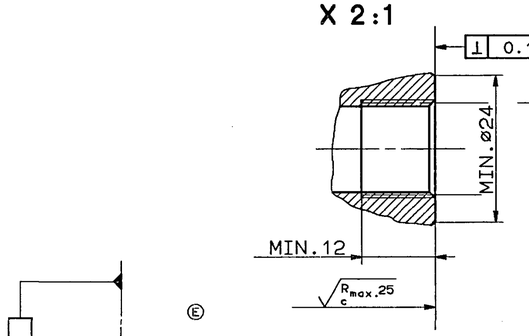

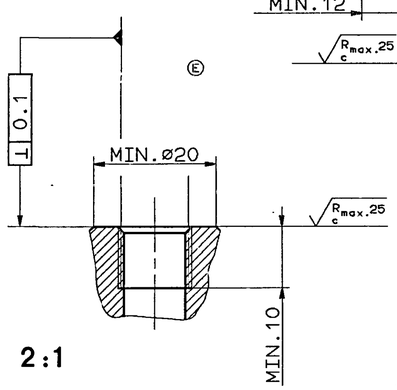

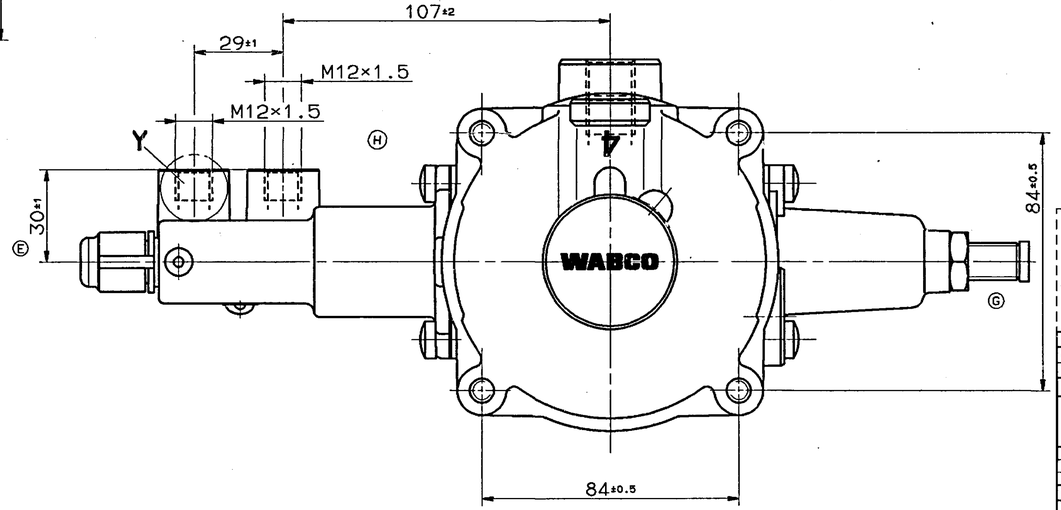

WORKING PRESSURE:
BETRIEBSDRUCK:
PRESSION DE SERVICE:
PRESSIONE D'ESERCIZIO:

BRAKING PART:
BREMSTEIL:
PARTIE FREINAGE:
PARTE FRENO:
MAX. p_e 10bar

WORKING PRESSURE:
BETRIEBSDRUCK:
PRESSION DE SERVICE:
PRESSIONE D'ESERCIZIO:

CONTROL PART:
STEUERTEIL:
PARTIE COMMANDE:
PARTE COMANDO:
MAX. p_e 12bar

THERMAL RANGE OF APPLICATION:
THERMISCHER ANWENDUNGSBEREICH:
GAMME D'APPLICATION THERMIQUE:
CAMPO DI APPLICAZIONE TERMICA:
-40° ...+80° C

MEDIUM: AIR
MEDIUM: LUFT
FLUIDE: AIR
FLUIDO: ARIA

1 = SUPPLY
VORRAT
ALIMENTATION
ALIMENTAZIONE

2 = DELIVERY PRESSURE
AUSGESTEUERTER DRUCK
PRESSION DELIVREE
PRESSIONE EROGATA

4 = INLET PRESSURE
EINGESTEUERTER DRUCK
PRESSION D'ALIMENTATION
PRESSIONE DI ALIMENTAZIONE

41, 42 = CONTROL PRESSURE
STEUERDRUCK
PRESSION DE COMMANDE
PRESSIONE DI COMANDO

43 = TEST CONNECTION
PRUEFANSCHLUSS
RACCORD D'EPREUVE
RACCORDO DI PROVA

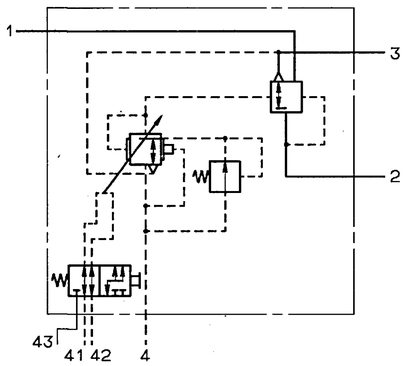

INSTALLATION POSITION AS DRAWN
EINBAULAGE WIE GEZEICHNET
POSITION D'INSTALLATION SUIVANT DESSIN
POSIZIONE DI MONTAGGIO COME DISEGNATO

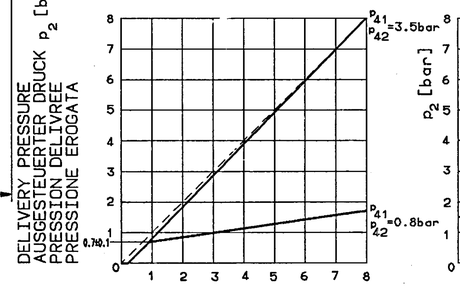

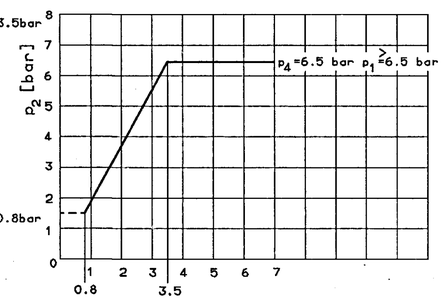

037800	5×H	88-11-07	
037746	2×G	88-02-24	
035384	7×F	87-06-23	
034981	10×E	86-12-01	
DCN-NO.	REV.	DATE	

FURTHER TECHNICAL DATA SEE
IDENTIFICATION NO.:
CODE FOR DOCUMENT: 605 SHEET: TO

GENERAL TOLERANCES

CLASS	RANGE OF NOMINAL DIMENSIONS (± mm) 1)	≤50	>50 ≤180	>180 ≤400	>400	∠
I		0,5	1,0	1,5	2,0	± 3°
II		1,0	2,0	3,0	4,0	
III	X	2,0	3,5	5,0	6,5	

TAPPED HOLES ACC. ISO 4039 / JED-152
1) TOLERANCE CLASS APPLIED CROSSMARKED

COPYRIGHT

DATE	SIGNATURE
DRAWN 86-12-01	STEINFELD
CHECKED	KIEL
STANDARDIZATION	PANTZER

WABCO CLAYTON DEWANDRE

AUTOM.LOAD-SENSING VALVE
AUTOM.BREMSKRAFTREGLER
CORRECTEUR DE FREINAGE AUTOM.
REGULATORE DI FRENATURA AUTOM

MASS	SCALE	PRODUCT IDENTIFICATION NO.	CODE FOR DOCUMENT	SHEET
2.1 kg	1:1	475 711 007 0	605	1/1
SIZE	T.R.I.			
A 1	140			

CODE F.PROD.-GROUP: 528
CODE FOR SHAPE:
REPLACEMENT FOR: 475 711 007 0/84-05-08

EXPERT CODE 7 4 2

DIESE UNTERLAGE DARF OHNE UNSERE AUSDRUCKLICHE ERMAECHTIGUNG WEDER VERVIELFAELTIGT NOCH DRITTEN ZUGAENGLICH GEMACHT WERDEN. ZUWIDERHANDLUNGEN STELLEN EINEN OFFENSICHTLICHEN MISSBRAUCH DAR UND VERPFLICHTEN ZU SCHADENSERSATZ. ALLE RECHTE FUER DEN FALL DER PATENTERTEILUNG ODER GEBRAUCHSMUSTER-EINTRAGUNG VORBEHALTEN.

NON E' PERMESSO CONSEGNARE A TERZI O RIPRODURRE QUESTO DOCUMENTO, NE' UTILIZZARNE IL CONTENUTO O AL CEDERNE ALTRI PER USO NON AUTORIZZATO. LA VIOLAZIONE DELLA PRESENTE PROIBIZIONE COMPORTA IL RISARCIMENTO DEI DANNI SUBITI. RESTANO ANCHE RISERVATI I DIRITTI DERIVANTI DA BREVETTO O MODELLO DI PROPRIETA' INDUSTRIALE.

FOUTE EXPLOITATION OU REPRODUCTION DE CE DOCUMENT, FOUTE COMMUNICATION DE SON CONTENU A DES TIERS SANS AUTORISATION EXPRESSE, NOT MANQUER A L'ECRITE REEL CONSTITUE UN DOMMAGE. LES DROITS DERIVANT DE BREVETS OU DE MODELES DE PROPRIETE INDUSTRIELLE RESERVES. NOTAMMENT EN MATIERE DE DEPOT DE BREVET OU D'ENREGISTREMENT DE MODELE.

DIESE UNTERLAGE DARF OHNE UNSERE AUSDRUCKLICHE ERMAECHTIGUNG WEDER VERVIELFAELTIGT NOCH DRITTEN ZUGAENGLICH GEMACHT WERDEN. ZUWIDERHANDLUNGEN STELLEN EINEN OFFENSICHTLICHEN MISSBRAUCH DAR UND VERPFLICHTEN ZU SCHADENSERSATZ. ALLE RECHTE FUER DEN FALL DER PATENTERTEILUNG ODER GEBRAUCHSMUSTER-EINTRAGUNG VORBEHALTEN.