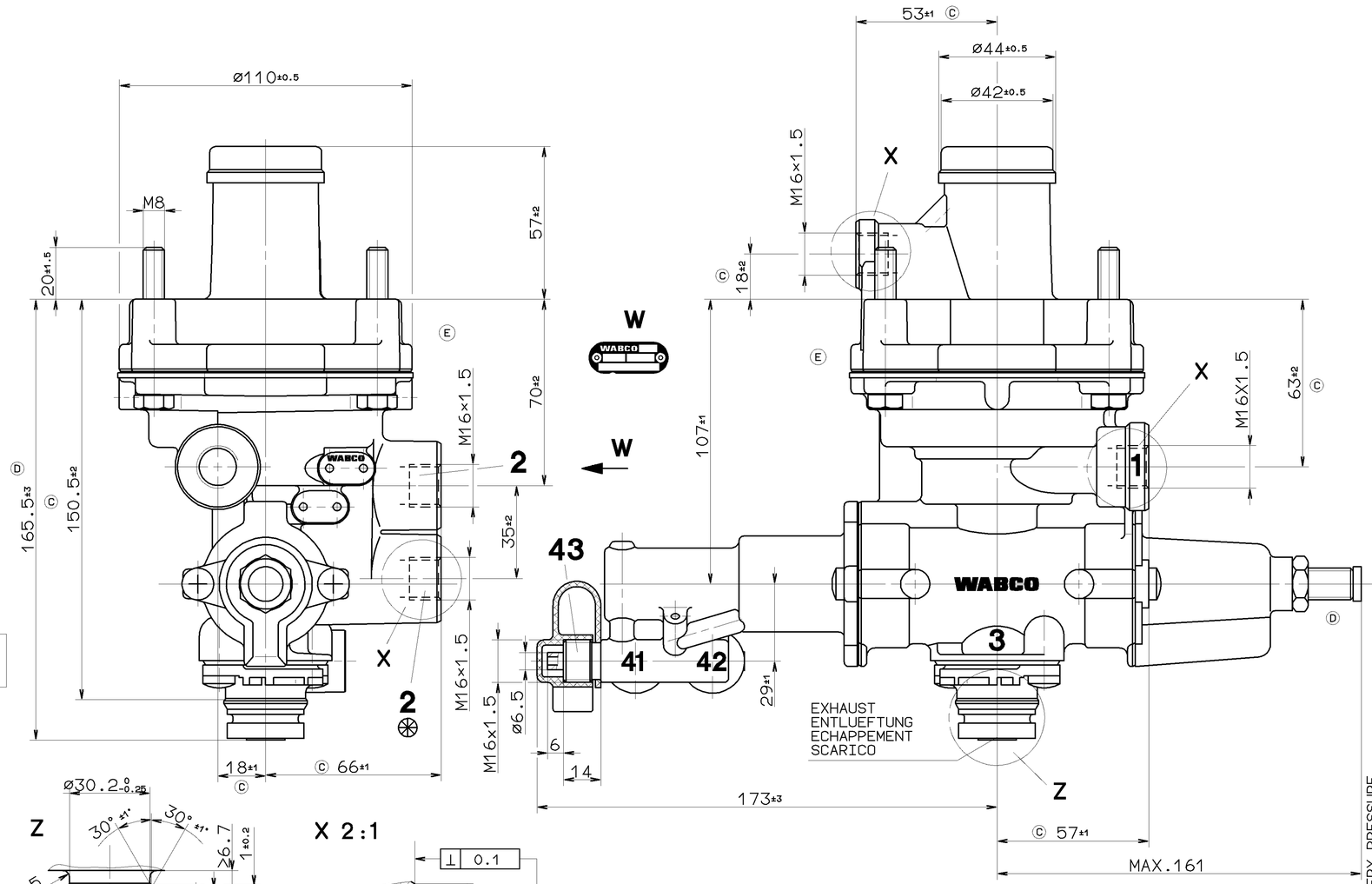

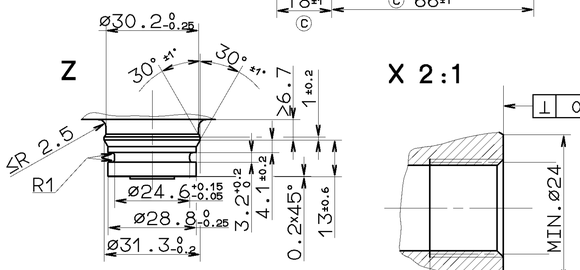

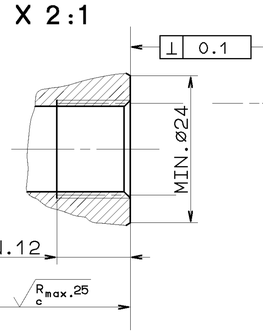

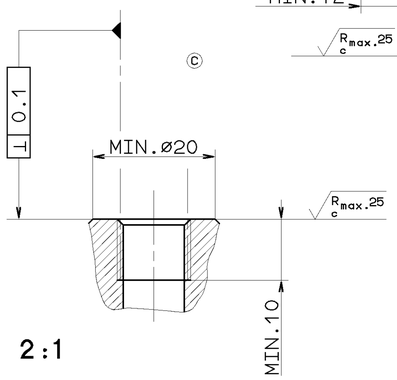

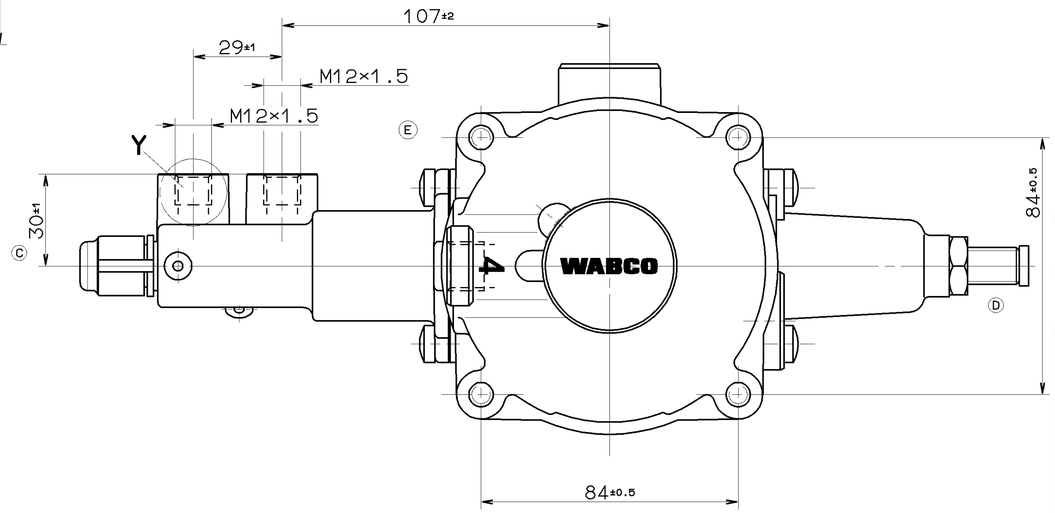

WORKING PRESSURE:
BETRIEBSDRUCK:
PRESSION DE SERVICE:
PRESSIONE D'ESERCIZIO:

BRAKING PART:
BREMSTEIL:
PARTIE FREINAGE:
PARTE FRENO:
MAX. p_e 10bar

WORKING PRESSURE:
BETRIEBSDRUCK:
PRESSION DE SERVICE:
PRESSIONE D'ESERCIZIO:

CONTROL PART:
STEUERTEIL:
PARTIE COMMANDE:
PARTE COMANDO:
MAX. p_e 12bar (C)

THERMAL RANGE OF APPLICATION:
THERMISCHER ANWENDUNGSBEREICH:
GAMME D'APPLICATION THERMIQUE:
CAMPO DI APPLICAZIONE TERMICA:
-40° ...+80° C

MEDIUM: AIR
MEDIUM: LUFT
FLUIDE: AIR
FLUIDO: ARIA

1 = SUPPLY
VORRAT
ALIMENTATION
ALIMENTAZIONE

2 = DELIVERY PRESSURE
AUSGESTEUERTER DRUCK
PRESSION DELIVREE
PRESSIONE EROGATA

4 = INLET PRESSURE
EINGESTEUERTER DRUCK
PRESSION D'ALIMENTATION
PRESSIONE DI ALIMENTAZIONE

41 / 42 = CONTROL PRESSURE
STEUERDRUCK
PRESSION DE COMMANDE
PRESSIONE DI COMANDO

43 = TEST CONNECTION
PRUEFANSCHLUSS
RACCORD D'EPREUVE
RACCORDO DI PROVA

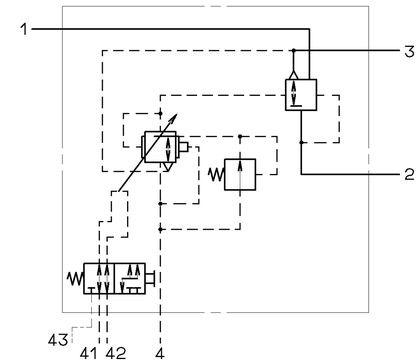

INSTALLATION POSITION AS DRAWN
EINBAULAGE WIE GEZEICHNET
POSITION D'INSTALLATION SUIVANT DESSIN
POSIZIONE DI MONTAGGIO COME DISEGNATO

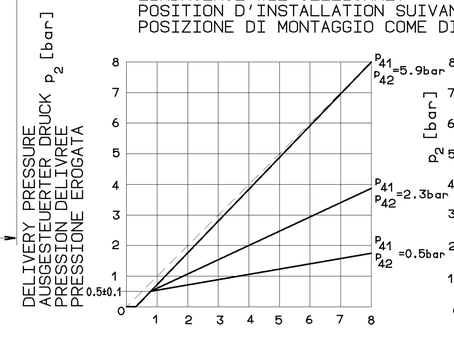

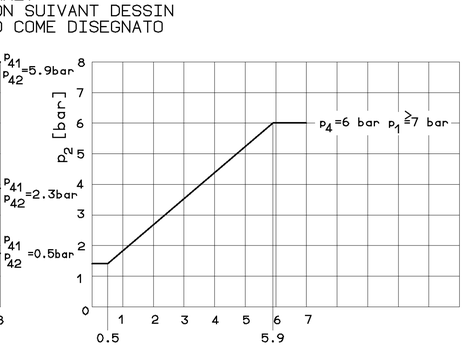

GENERAL SPECIFICATION: JED-334								
FURTHER TECHNICAL DATA:								
DOC. CODE:		SHEET:	TO					
GENERAL TOLERANCES								
CLASS 1)	RANGE OF NOMINAL DIMENSIONS (± mm) ≤50	> 50 ≤180	>180 ≤400	>400				
FINE	0,5	1,0	1,5	2,0				
MEDIUM	1,0	2,0	3,0	4,0	± 3°	037800	3×E	88-11-07
COARSE X	2,0	3,5	5,0	6,5		037746	3×D	88-02-24
TAPPED HOLES ACC. ISO 4029 / JED-152						034981	10×C	86-12-01
1) TOLERANCE CLASS APPLIED CROSSMARKED						DCN-NO.	REV.	DATE

CADAM-DRAWING COPYRIGHT

DATE	SIGNATURE
86-12-01	STEINFELD
CHECKED: KIEL	
STANDARDIZATION: PANTZER	

WABCO

AUTOM.LOAD-SENSING VALVE
AUTOM.BREMSKRAFTREGLER
CORRECTEUR DE FREINAGE AUTOM.
REGULATORE DI FRENATURA AUTOM

MASS	SCALE	PRODUCT IDENTIFICATION NO.	DOC. CODE	SHEET
2.1 KG	1:1	475 711 029 0	605	1/1
SIZE	T.R.I.			
A 1	140	528	SHAPE CODE	REPLACEMENT FOR 475 711 029 0/85-07-02

100mm

EXPERT CODE 7 4 2

PRODUCT TYPE 0 0 X

1000/014/C/04.93

605/003

TOUTE COMMANDITATION OU REPRODUCTION DE CE DOCUMENT, TOUTE EXPLOITATION OU COMMUNICATION DE SON CONTENU NE SONT PAS AUTORISÉES SAUF AUTORISATION ÉCRITE. TOUS DROITS DE PROPRIÉTÉ INTELLECTUELLE SUR CE DOCUMENT ET SON CONTENU, NOTAMMENT DU DROIT D'AUTEUR, DU DROIT DE BREVET OU DU DROIT DE MARQUE RESTENT ACQUIS À WABCO.

NON È PERMESSO CONSEGNARE A TERZI O RIPRODURRE QUESTO DOCUMENTO, NE UTILIZZARE IL CONTENUTO O RENDERLO COMUNQUE NOTO AD ALTRI. TUTTI I DIRITTI DI PROPRIETÀ INTELLETTUALE SU QUESTO DOCUMENTO, COME PER ESEMPIO I DIRITTI D'AUTORE, DI BREVETTO E DI MARCHIO RESTANO DI PROPRIETÀ DI WABCO.

NO ES PERMITIDO PASAR A TERCEROS O REPRODUCIR ESTE DOCUMENTO, UTILIZAR SU CONTENIDO O DARLO A CONOCER A OTROS. TODOS LOS DERECHOS DE PROPIEDAD INTELECTUAL SOBRE ESTE DOCUMENTO, POR EJEMPLO, LOS DERECHOS DE AUTOR, DE PATENTE O DE MARCA SIGUEN PERTENECIENDO A WABCO.

NIE WOLNO PRZEKAZYWAĆ OSOBOM TRZECIM ANI POWIELAĆ TEGO DOKUMENTU, WYKORZYSTYWAĆ JEGO TREŚCI ANI JEJ UJAWNIAĆ. WSZELKIE PRAWA WŁASNOŚCI INTELEKTUALNEJ DO TEGO DOKUMENTU, NA PRZYKŁAD PRAWA AUTORSKIE, PATENTOWE LUB OCHRONNE ZNAKI TOWAROWE, POZOSTAJĄ WŁASNOŚCIĄ FIRMY WABCO.

ЗАПРЕЩАЕТСЯ ПЕРЕДАВАТЬ ТРЕТЬИМ ЛИЦАМ ЭТОТ ДОКУМЕНТ, ИСПОЛЬЗОВАТЬ ЕГО СОДЕРЖАНИЕ И ОБНАРОДОВАТЬ ЕГО ЧЕЛОВЕКУ. ВСЕ ПРАВА ИНТЕЛЛЕКТУАЛЬНОЙ СОБСТВЕННОСТИ НА ДАННЫЙ ДОКУМЕНТ, ПОДОБНЫЕ ПРАВУ АВТОРСТВА, ПАТЕНТУ ИЛИ ПРАВУ ТОВАРНОГО ЗНАКА, ОСТАЮТСЯ ЗА ФИРМОЙ WABCO.

ÜBERVERTEILUNG, DARF NICHT AUSGEBEUTET UND ZUGESTANDEN, ZUGESTANDENE INHALTE DÜRFEN WEDER VERVIELFÄLTIGT NOCH ANDEREN ZUGÄNGLICH GEMACHT WERDEN. ALLE RECHTE AUF GEISTIGES EIGENTUM, WIE ZUM BEISPIEL URHEBERRECHTE, PATENT- ODER MARKENRECHTE, VERBLEIben BEI WABCO.