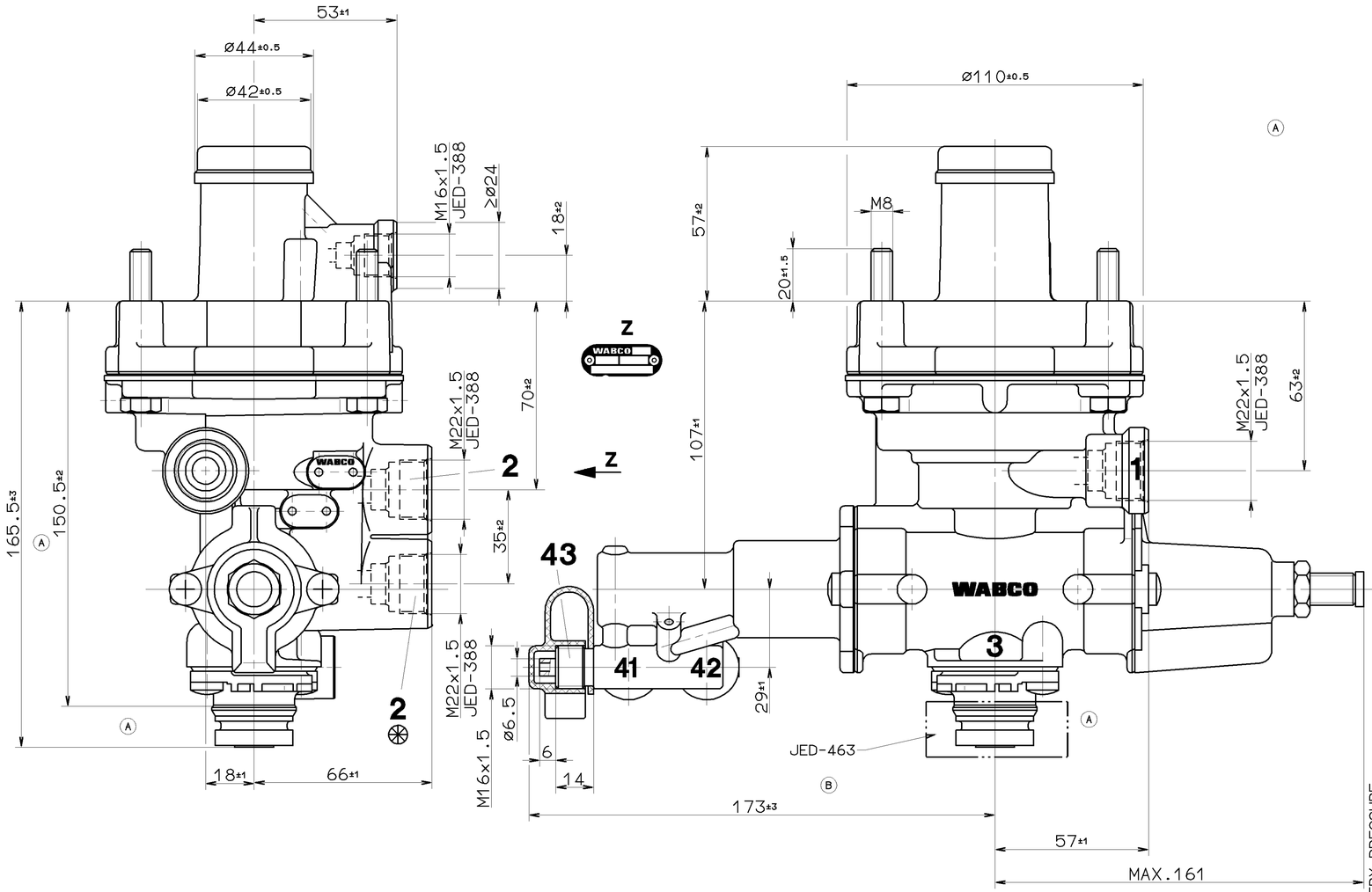

THERMAL RANGE OF APPLICATION:
THERMISCHER ANWENDUNGSBEREICH:
GAMME D'APPLICATION THERMIQUE:
CAMPO DI APPLICAZIONE TERMICA: -40° ...+80° C

MEDIUM: AIR
MEDIUM: LUFT
FLUIDE: AIR
FLUIDO: ARIA

1 = SUPPLY
VORRAT
ALIMENTATION
ALIMENTAZIONE
MAX.p_e 13bar (B)

2 = DELIVERY PRESSURE
AUSGESTEUERTER DRUCK
PRESSION DELIVREE
PRESSIONE EROGATA

3 = EXHAUST
ENTLUEFTUNG
ECHAPPEMENT
SCARICO

4 = INLET PRESSURE
EINGESTEUERTER DRUCK
PRESSION D'ALIMENTATION
PRESSIONE DI ALIMENTAZIONE
MAX.p_e 10bar

41 / 42 = CONTROL PRESSURE
STEUERDRUCK
PRESSION DE COMMANDE
PRESSIONE DI COMANDO
MAX.p_e 13bar (B)

43 = TEST CONNECTION
PRUEFANSCHLUSS
RACCORD D'EPREUVE
RACCORDO DI PROVA
MAX.p_e 13bar

INSTALLATION POSITION AS DRAWN
EINBAULAGE WIE GEZEICHNET
POSITION D'INSTALLATION SUIVANT DESSIN
POSIZIONE DI MONTAGGIO COME DISEGNATO

TORQUE FOR CONNECTIONS:
ANZUGSMOMENT FUER EINSCHRAUBSTUTZEN: M16×1.5: $M_{max.}$= 34 Nm (B)
COUPLE DE SERRAGE DES RACCORDS: M22×1.5: $M_{max.}$= 53 Nm
COPPIA DI SERRAGGIO DEI RACCORDI:

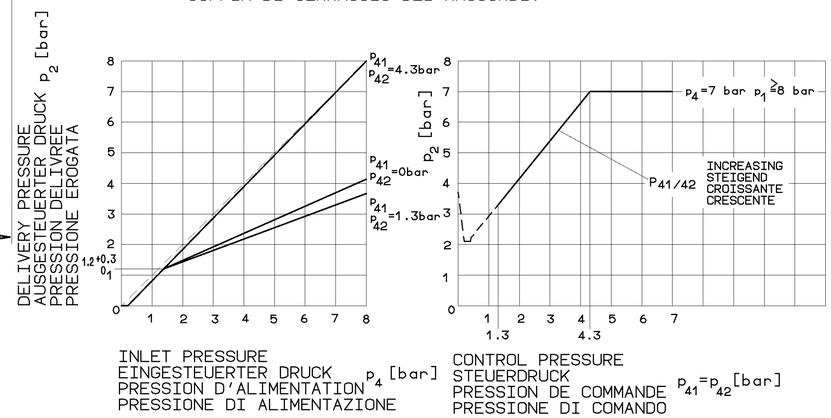

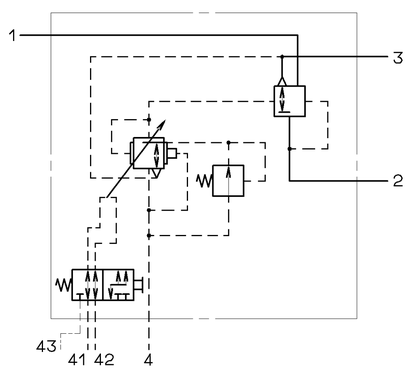

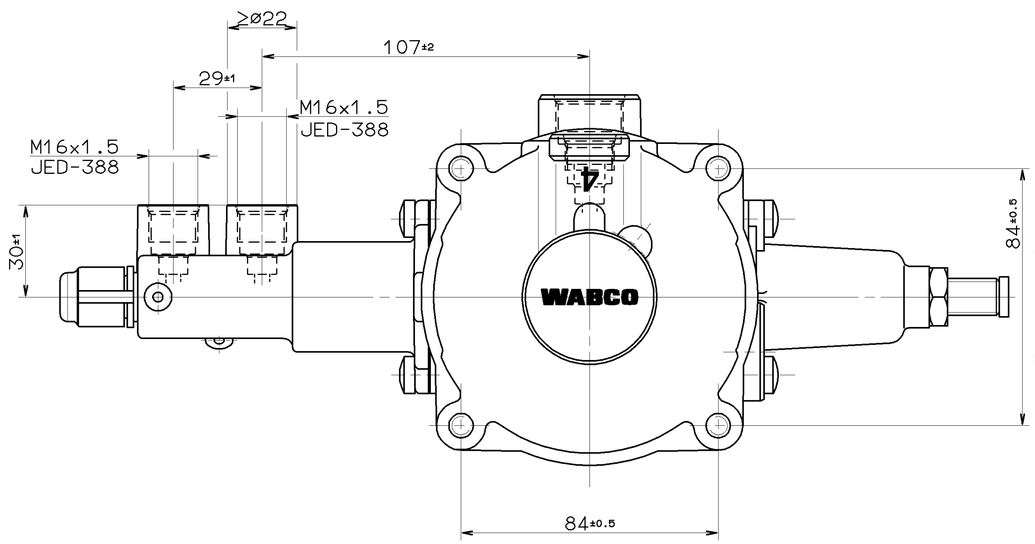

GENERAL SPECIFICATION: JED-334								
FURTHER TECHNICAL DATA:								
DOC. CODE:		SHEET: TO						
GENERAL TOLERANCES								
CLASS 1)	RANGE OF NOMINAL DIMENSIONS [± mm] ≤50	>50 ≤180	>180 ≤400	>400				
FINE	0,5	1,0	1,5	2,0				
MEDIUM	1,0	2,0	3,0	4,0	± 3°			
COARSE X	2,0	3,5	5,0	6,5		049079	6×B	92-03-31
TAPPED HOLES ACC. ~~ISO-4609 / JED-152~~ JED-388						047431	5×A	91-06-11
1) TOLERANCE CLASS APPLIED CROSSMARKED						DCN-NO.	REV.	DATE

CADAM-DRAWING COPYRIGHT

DATE	SIGNATURE	
91-02-25	DRAWN: HAUKE	
91-02-27	CHECKED: FAUCK DEIKE	
91-03-06	STANDARDIZATION: PANTZER	

WABCO

AUTOM.LOAD-SENSING VALVE
AUTOM.BREMSKRAFTREGLER
CORRECTEUR DE FREINAGE AUTOM.
REGULATORE DI FRENATURA AUTOM

MASS	SCALE	PRODUCT IDENTIFICATION NO.	DOC. CODE	SHEET
2.1 KG	1:1	475 711 076 0	605	1/1
SIZE A 1	T.R.I. 140		SHAPE CODE	REPLACEMENT FOR

100mm

EXPERT CODE 7 4 2

PRODUCT TYPE 0 0 X

TOUTE COMMUNICATION OU REPRODUCTION DE CE DOCUMENT, TOUTE EXPLOITATION OU COMMUNICATION DE SON CONTENU NON ET EXPRESSEMENT AUTORISÉE, SAUF POUR L'USAGE INTERNE, SERA SOUMISE À DOMMAGES-INTÉRÊTS. TOUS DROITS DE PROPRIÉTÉ INDUSTRIELLE ET INTELLECTUELLE RÉSERVÉS. NOTAMMENT EN MATIÈRE DE BREVETS ET DE MODÈLES INTERNES. SOUS RÉSERVE DE MODIFICATIONS TECHNIQUES.

NON È PERMESSO COMUNICARE A TERZI O RIPRODURRE QUESTO DOCUMENTO, NE UTILIZZARE IL CONTENUTO O RENDERLO COMUNQUE PUBBLICO AL DI FUORI DELLA NORMALE ATTIVITÀ AZIENDALE. IN CASO DI VIOLAZIONE SARÀ TENUTO AL RISARCIMENTO DEI DANNI. TUTTI I DIRITTI DI PROPRIETÀ INTELLETTUALE SONO RISERVATI. IN PARTICOLARE, DI BREVETTI O MODELLI DI UTILITÀ. SALVO MODIFICHE TECNICHE.

NI ESTE PERMITIDO COMUNICAR A TERCEROS Y REPRODUCIR ESTE DOCUMENTO, EMPLEAR SU CONTENIDO O HACERLO PÚBLICO FUERA DEL USO INTERNO. EN CASO DE INFRACCIÓN SE ESTARÁ OBLIGADO A INDEMNIZAR LOS DAÑOS. TODOS LOS DERECHOS DE PROPIEDAD INTELECTUAL ESTÁN RESERVADOS. EN ESPECIAL, DE PATENTES O MODELOS DE UTILIDAD. SALVO MODIFICACIONES TÉCNICAS.

HIER DOKUMENT AN DRITTE WEITERGEBEN, VERVIELFÄLTIGEN, ZUGÄNGLICHMACHEN UND ZUGUNSTEN DER ÖFFENTLICHKEIT NICHT ZULÄSSIG. DAMITIST VOTUP AUSGEBEUTET, SOWIE DIESE ZUGÄNGLICHMACHEN OFFLAD EINER GERICHTLICHEN VERFOLGUNG UNTERLIEGEN. ALLE RECHTE VORBEHALTEN, INSBESONDERE PATENTE UND MUSTER. VORBEHALTLICH TECHNISCHER ÄNDERUNGEN.

GEBRAUCHSMUSTER-EINTRAGUNG VORBEHALTEN.

1009/016/0/04.93

6050/0053