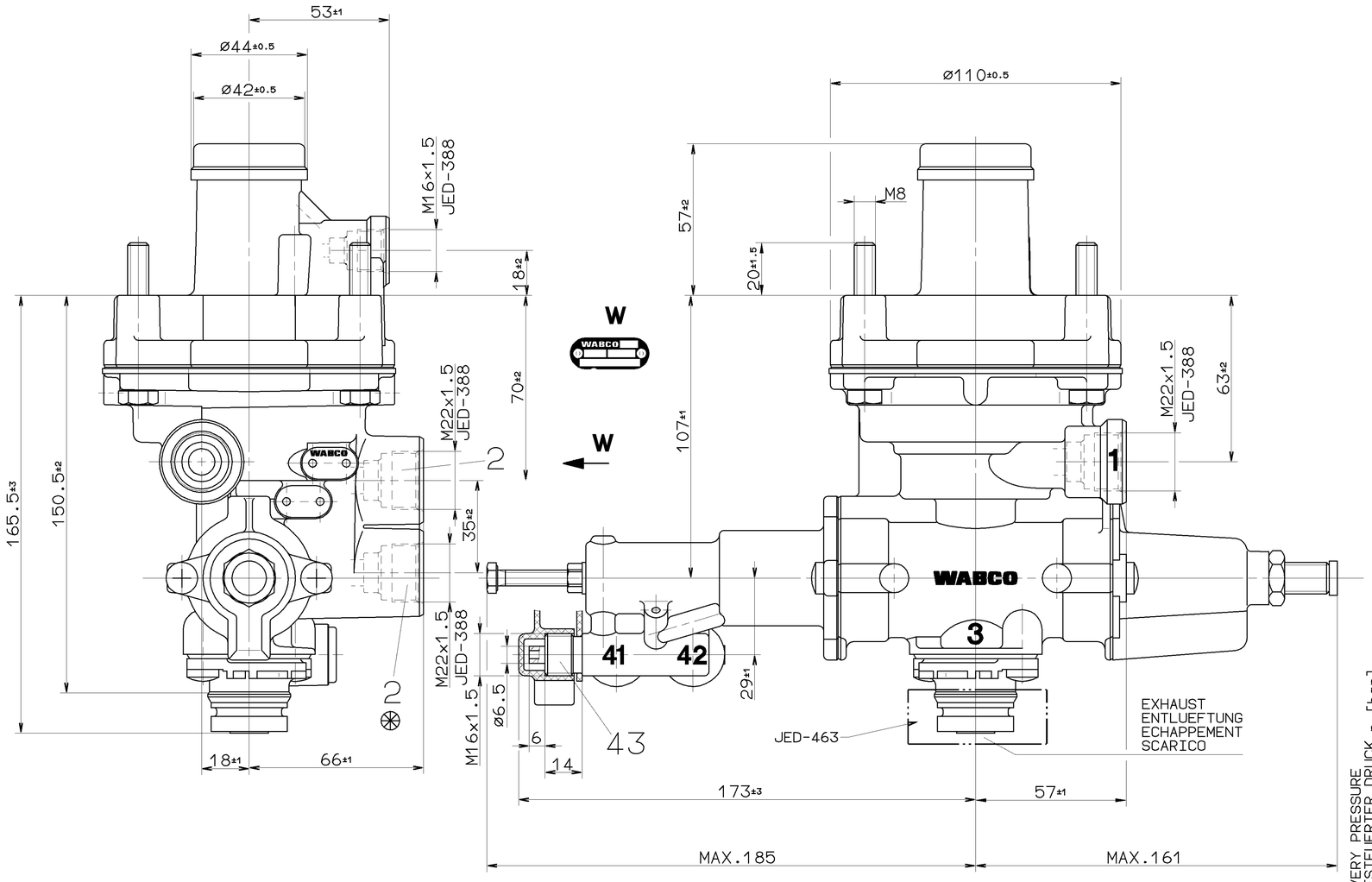

THERMAL RANGE OF APPLICATION:
THERMISCHER ANWENDUNGSBEREICH: -40° ...+80° C
GAMME D'APPLICATION THERMIQUE:
CAMPO DI APPLICAZIONE TERMICA:

MEDIUM: AIR
MEDIUM: LUFT
FLUIDE: AIR
FLUIDO: ARIA

WORKING PRESSURE:
BETRIEBSDRUCK:
PRESSION DE SERVICE: *
PRESSIONE D'ESERCIZIO:

1 = SUPPLY
VORRAT
ALIMENTATION *MAX. p_e 13bar
ALIMENTAZIONE

2 = DELIVERY PRESSURE
AUSGESTEUERTER DRUCK
PRESSION DELIVREE
PRESSIONE EROGATA

4 = INLET PRESSURE
EINGESTEUERTER DRUCK *MAX. p_e 10bar (TEMPORARY MAX. p_e 13bar)
PRESSION D'ALIMENTATION (KURZZEITIG
PRESSIONE DI ALIMENTAZIONE (DE COURTE DUREE
(BREVE TEMPO SOLO

42 = CONTROL PRESSURE
STEUERDRUCK
PRESSION DE COMMANDE *MAX. p_e 13bar
PRESSIONE DI COMANDO

43 = TEST CONNECTION
PRUEFANSCHLUSS
RACCORD D'EPREUVE *MAX. p_e 13bar
RACCORDO DI PROVA

INSTALLATION POSITION AS DRAWN
EINBAULAGE WIE GEZEICHNET
POSITION D'INSTALLATION SUIVANT DESSIN
POSIZIONE DI MONTAGGIO COME DISEGNATO

TORQUE FOR CONNECTIONS:
ANZUGSMOMENT FUER EINSCHRAUBSTUTZEN: M16×1.5: $M_{max.}$ = 34 Nm
COUPLE DE SERRAGE DES RACCORDS: M22×1.5: $M_{max.}$ = 53 Nm
COPPIA DI SERRAGGIO DEI RACCORDI:

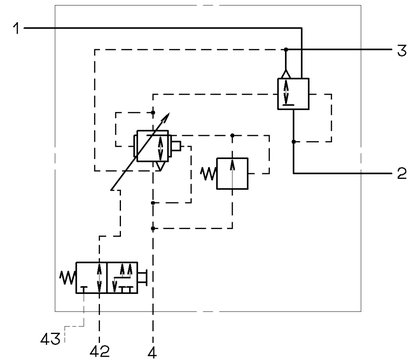

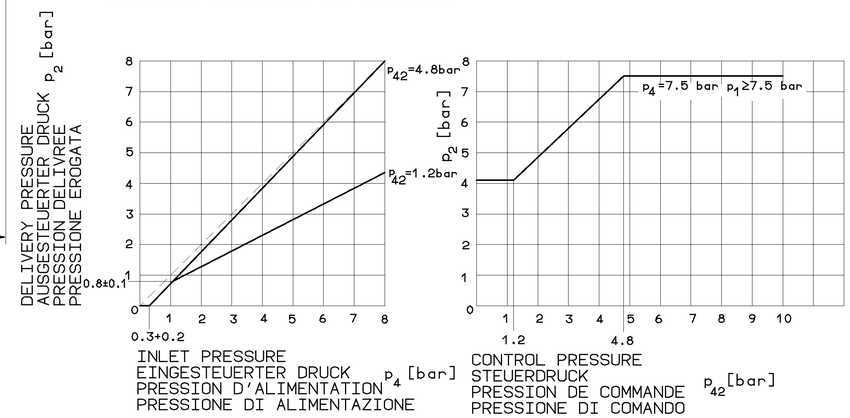

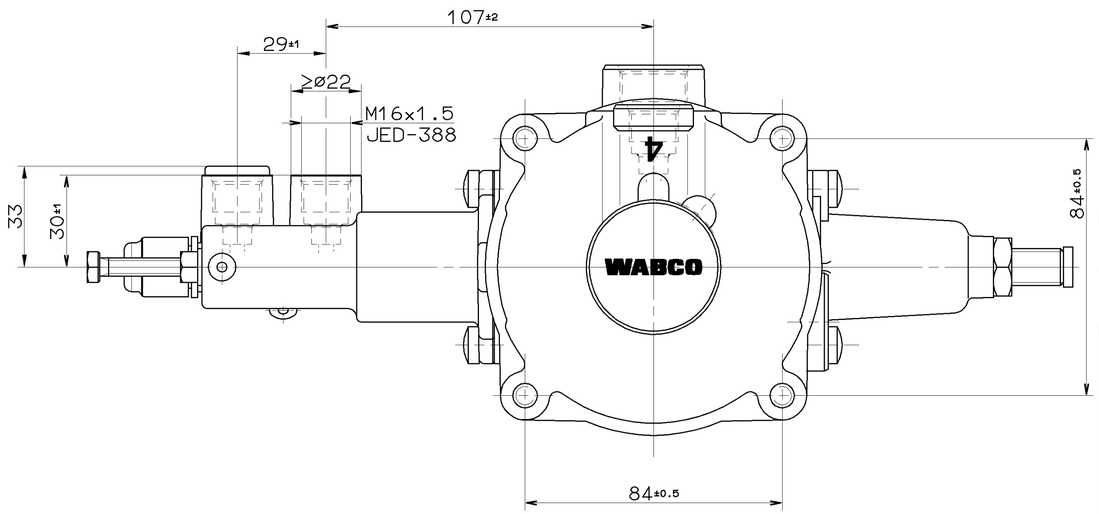

GENERAL SPECIFICATION: JED-334						
FURTHER TECHNICAL DATA:						
DOC. CODE:		SHEET:		TO		
GENERAL TOLERANCES						
CLASS 1)	RANGE OF NOMINAL DIMENSIONS [± mm] ≤50	>50 ≤180	>180 ≤400	>400		
FINE	0,5	1,0	1,5	2,0		
MEDIUM	1,0	2,0	3,0	4,0	± 3°	
COARSE X	2,0	3,5	5,0	6,5		
TAPPED HOLES ACC. ~~ISO 4029 / JED-183~~ JED-388						
1) TOLERANCE CLASS APPLIED CROSSMARKED					DCN-NO.	REV.	DATE

CADAM-DRAWING COPYRIGHT

DATE	SIGNATURE	
95-01-10	DRAWN: HAUKE	
95-01-12	CHECKED: FAUCK DEIKE	
95-01-12	STANDARDIZATION: PANTZER	

WABCO

AUTOM.LOAD-SENSING VALVE
AUTOM.BREMSKRAFTREGLER
CORRECTEUR DE FREINAGE AUTOM.
REGULATORE DI FRENATURA AUTOM

MASS	SCALE	PRODUCT IDENTIFICATION NO.	DOC. CODE	SHEET
2.1 KG	1:1	475 711 114 0	605	1/1
SIZE A 1	T.R.I. 140		SHAPE CODE	REPLACEMENT FOR

100mm

EXPERT CODE 7 4 2

PRODUCT TYPE 0 0 X

TOUTE COMMUNICATION OU REPRODUCTION DE CE DOCUMENT, TOUTE EXPLOITATION OU COMMUNICATION DE SON CONTENU NON ET PERMESSO CONSENTITE SENZA ESPRESSA AUTORIZZAZIONE. TOUTE INFRACTION EST SUSCEPTIBLE DE PAYER DES DOMMAGES ET INTERETS. TOUTES DROITS RESERVES EN CAS DE DELIVRANCE DE BREVET OU DE DESSIN OU MODELE D'UTILITE.
NON E PERMESSO CONSENTITO A TERZI O RIPRODURRE QUESTO DOCUMENTO, NE UTILIZZARE IL CONTENUTO O RIVELARNE IL CONTENUTO. SONO VIETATI ESPRESSA AUTORIZZAZIONE. LA TRASGRESSIONE COMPORTA IL PAGAMENTO DI UN DANNO. TUTTI I DIRITTI SONO RISERVATI IN CASO DI RILASCIO DI BREVETTO O DI MODELLO DI UTILITÀ.
NO PERMITIDO QUE TERCEROS REPRODUZCAN ESTE DOCUMENTO, UTILICEN SU CONTENIDO O Lo DEN A CONOCER. SE PROHIBEN LAS INFRACCIONES. EL INFRACTOR ESTARÁ OBLIGADO A PAGAR DAÑOS Y PERJUICIOS. TODOS LOS DERECHOS SON RESERVADOS EN CASO DE PATENTE O DE MODELO DE UTILIDAD.
NIE WOLNO PRZEKAZYWAĆ OSOBOM TRZECIM NINIEJSZEGO DOKUMENTU, WYKORZYSTYWAĆ GO ANI UJAWNIAĆ JEGO TREŚCI BEZ WYRAŹNEJ ZGODY. NARUSZENIE POWYŻSZYCH PRZEPISÓW POCIĄGA ZA SOBĄ OBOWIĄZEK NAPRAWIENIA SZKODY. WSZYSTKIE PRAWA ZASTRZEŻONE W PRZYPADKU UDZIELENIA PATENTU LUB ZAREJESTROWANIA WZORU UŻYTKOWEGO.
ПЕРЕДАЧА ЛЮБЫМ ЛИЦАМ ИЛИ ВОСПРОИЗВЕДЕНИЕ ДАННОГО ДОКУМЕНТА, ИСПОЛЬЗОВАНИЕ ЕГО СОДЕРЖАНИЯ ИЛИ ЕГО РАЗГЛАШЕНИЕ ЗАПРЕЩЕНЫ. НАРУШИТЕЛЬ ОБЯЗАН ВОЗМЕСТИТЬ УЩЕРБ. ВСЕ ПРАВА ЗАЩИЩЕНЫ В СЛУЧАЕ ВЫДАЧИ ПАТЕНТА ИЛИ РЕГИСТРАЦИИ ПОЛЕЗНОЙ МОДЕЛИ.
ZABRANIONE JEST PRZEKAZYWANIE OSOBOM TRZECIM, KOPIOWANIE LUB UJAWNIANIE TREŚCI NINIEJSZEGO DOKUMENTU BEZ WYRAŹNEJ ZGODY. NARUSZENIE POWYŻSZYCH PRZEPISÓW POCIĄGA ZA SOBĄ OBOWIĄZEK NAPRAWIENIA SZKODY. WSZYSTKIE PRAWA ZASTRZEŻONE W PRZYPADKU UDZIELENIA PATENTU LUB ZAREJESTROWANIA WZORU UŻYTKOWEGO.