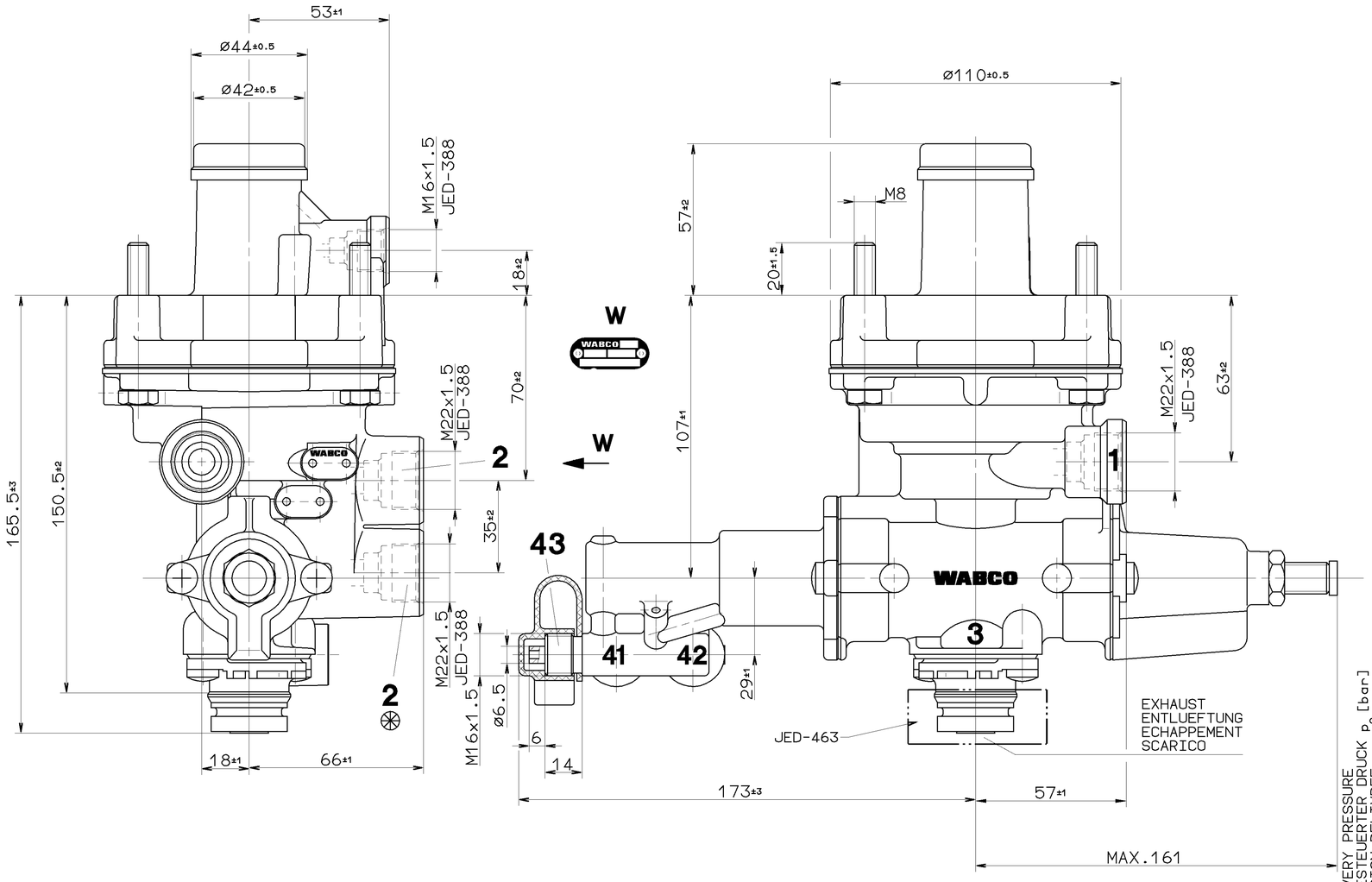

THERMAL RANGE OF APPLICATION:
THERMISCHER ANWENDUNGSBEREICH: -40° ...+80° C
GAMME D'APPLICATION THERMIQUE:
CAMPO DI APPLICAZIONE TERMICA:

MEDIUM: AIR
MEDIUM: LUFT
FLUIDE: AIR
FLUIDO: ARIA

WORKING PRESSURE:
BETRIEBSDRUCK:
PRESSION DE SERVICE: *
PRESSIONE D'ESERCIZIO:

1 = SUPPLY
VORRAT
ALIMENTATION *MAX. p_e 13bar
ALIMENTAZIONE

2 = DELIVERY PRESSURE
AUSGESTEUERTER DRUCK
PRESSION DELIVREE
PRESSIONE EROGATA

4 = INLET PRESSURE
EINGESTEUERTER DRUCK *MAX. p_e 10bar (TEMPORARY / KURZZEITIG / DE COURTE DUREE MAX. p_e 13bar)
PRESSION D'ALIMENTATION (BREVE TEMPO SOLO)
PRESSIONE DI ALIMENTAZIONE

41 / 42 = CONTROL PRESSURE
STEUERDRUCK
PRESSION DE COMMANDE *MAX. p_e 13bar
PRESSIONE DI COMANDO

43 = TEST CONNECTION
PRUEFANSCHLUSS
RACCORD D'EPREUVE *MAX. p_e 13bar
RACCORDO DI PROVA

INSTALLATION POSITION AS DRAWN
EINBAULAGE WIE GEZEICHNET
POSITION D'INSTALLATION SUIVANT DESSIN
POSIZIONE DI MONTAGGIO COME DISEGNATO

TORQUE FOR CONNECTIONS:
ANZUGSMOMENT FUER EINSCHRAUBSTUTZEN: M16×1.5: $M_{max.}$ = 34 Nm
COUPLE DE SERRAGE DES RACCORDS: M22×1.5: $M_{max.}$ = 53 Nm
COPPIA DI SERRAGGIO DEI RACCORDI:

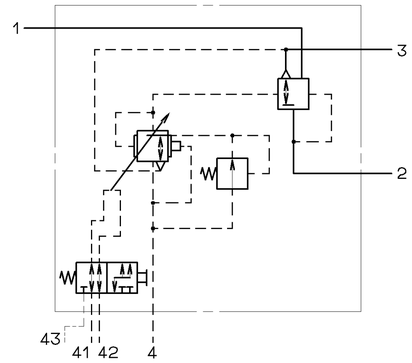

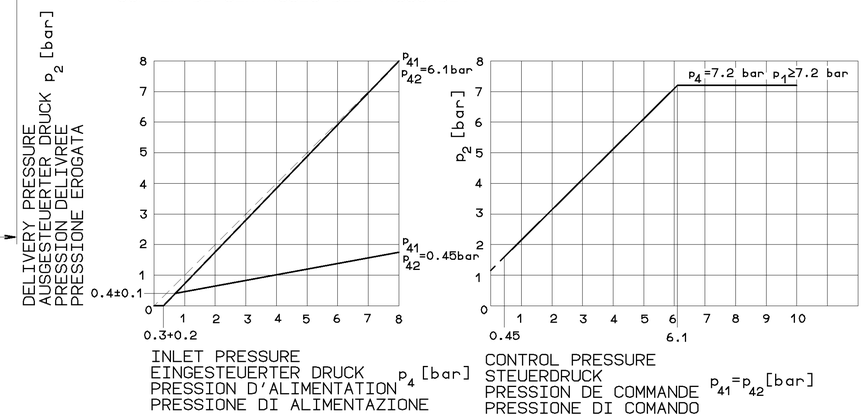

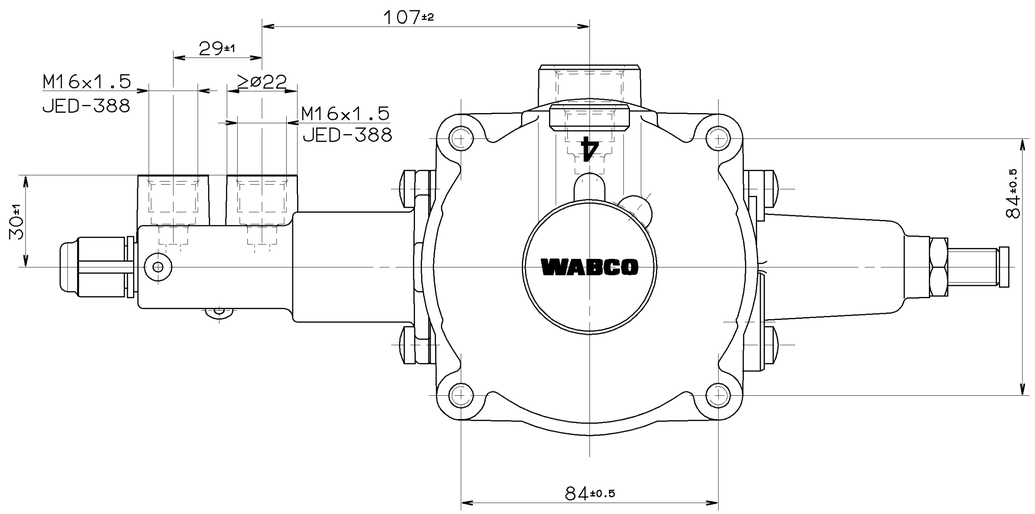

GENERAL SPECIFICATION: JED-334						
FURTHER TECHNICAL DATA:						
DOC. CODE:		SHEET:	TO			
GENERAL TOLERANCES						
CLASS 1)	RANGE OF NOMINAL DIMENSIONS [± mm] ≤50	>50 ≤180	>180 ≤400	>400		
FINE	0,5	1,0	1,5	2,0		
MEDIUM	1,0	2,0	3,0	4,0	± 3°	
COARSE X	2,0	3,5	5,0	6,5		
TAPPED HOLES ACC. ~~ISO 4029 / JED 152~~ JED-388						
1) TOLERANCE CLASS APPLIED CROSSMARKED						

DCN-NO. REV. DATE

100mm

CADAM-DRAWING COPYRIGHT		WABCO
DATE	SIGNATURE	
95-01-17	DRAWN: HAUKE	AUTOM.LOAD-SENSING VALVE
95-01-17	CHECKED: FAUCK KIEL DEIKE	AUTOM.BREMSKRAFTREGLER
	STANDARDIZATION: THIELE	CORRECTEUR DE FREINAGE AUTOM.
		REGULATORE DI FRENATURA AUTOM

MASS	SCALE	PRODUCT IDENTIFICATION NO.	DOC. CODE	SHEET
2.1 KG	1:1	475 711 115 0	605	1/1
SIZE	T.R.I.			
A 1	140		SHAPE CODE	REPLACEMENT FOR

EXPERT CODE 7 4 2

PRODUCT TYPE 0 0 X

TOUTE COMMUNICATION OU REPRODUCTION DE CE DOCUMENT, TOUTE EXPLOITATION OU COMMUNICATION DE SON CONTENU NE SONT PAS AUTORISÉES SAUF AUTORISATION EXPRESSE. TOUS DROITS RÉSERVÉS, NOTAMMENT EN CAS DE DÉPOT DE BREVET, DE DÉCLARATION D'UTILITÉ OU DE DÉPOT DE MARQUE.
NON È PERMESSO COMUNICARE A TERZI O RIPRODURRE QUESTO DOCUMENTO, NE UTILIZZARE IL CONTENUTO O RISERVATO PER QUALSIASI SCOPO SENZA ESPRESSA AUTORIZZAZIONE. TUTTI I DIRITTI SONO RISERVATI, IN PARTICOLARE IN CASO DI CONCESSIONE DI BREVETTO, DI MODELLO DI UTILITÀ O DI REGISTRAZIONE DI UN MARCHIO.
NO PUEDE COMUNICARSE A TERCEROS NI REPRODUCIRSE ESTE DOCUMENTO, NI EMPLEARSE EL CONTENIDO DEL MISMO PARA CUALQUIER FIN SIN AUTORIZACIÓN EXPRESA. TODOS LOS DERECHOS RESERVADOS, EN ESPECIAL EN EL CASO DE CONCESIÓN DE PATENTES O DE REGISTRO DE UN MODELO DE UTILIDAD O DE UN MODELO ORNAMENTAL.
NEMA SE SMI SDELOVAT TOTO DOKUMENT, JEHO OBSAH NEBO JEHO ČÁSTI JINÝM OSOBÁM NEBO JE REPRODUKOVAT BEZ PŘEDCHOZÍHO SOUHLASU. VŠECHNA PRÁVA VYHRAZENA, ZEJMÉNA V PŘÍPADĚ UDĚLENÍ PATENTU, ZAPSANÉHO UŽITNÉHO VZORU NEBO ZAPSANÉ OCHRANNÉ ZNÁMKY.
NIE WOLNO PRZEKAZYWAĆ OSOBOM TRZECIM ANI KOPIOWAĆ TEGO DOKUMENTU, ORAZ WYKORZYSTYWAĆ ZAWARTOŚĆ DOKUMENTU DO ŻADNEGO CELU BEZ WYRAŹNEGO ZEZWOLENIA. WSZELKIE PRAWA ZASTRZEŻONE, W SZCZEGÓLNOŚCI W PRZYPADKU PRZYZNANIA PATENTU LUB REJESTRACJI WZORU UŻYTKOWEGO LUB WZORU ZDOBNICZEGO.
GERAUCHSMUSTER-EINTRAGUNG VORBEHALTEN.