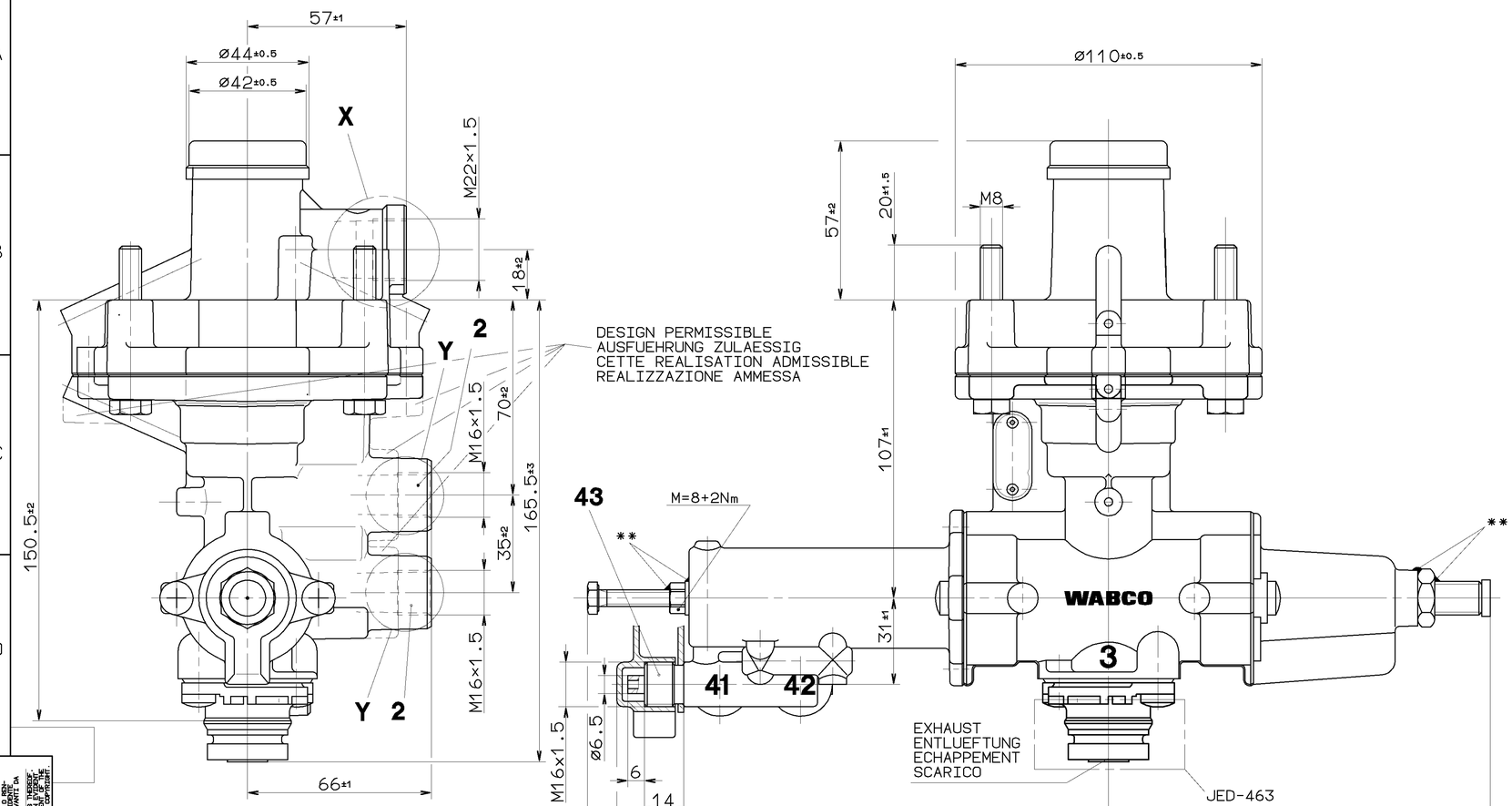

WORKING PRESSURE:
BETRIEBSDRUCK:
PRESSION DE SERVICE: *
PRESSIONE D'ESERCIZIO:

1/4= INLET PRESSURE
EINGESTEUERTER DRUCK
PRESSION D'ALIMENTATION *MAX.p_e10bar
PRESSIONE DI ALIMENTAZIONE

2= DELIVERY PRESSURE
AUSGESTEUERTER DRUCK
PRESSION DELIVREE
PRESSIONE EROGATA

41 / 42 = CONTROL PRESSURE
STEUERDRUCK *MAX.p_e12bar
PRESSION DE COMMANDE
PRESSIONE DI COMANDO

43= TEST CONNECTION
PRUEFANSCHLUSS
RACCORD D'EPREUVE *MAX.p_e12bar
RACCORDO DI PROVA

INSTALLATION POSITION AS DRAWN
EINBAULAGE WIE GEZEICHNET
POSITION D'INSTALLATION SUIVANT DESSIN
POSIZIONE DI MONTAGGIO COME DISEGNATO

MEDIUM: AIR
MEDIUM: LUFT
FLUIDE: AIR
FLUIDO: ARIA

THERMAL RANGE OF APPLICATION:
THERMISCHER ANWENDUNGSBEREICH:
GAMME D'APPLICATION THERMIQUE: -40° ...+80° C
CAMPO DI APPLICAZIONE TERMICA:

** AFTER ADJUSTMENT MARKED WITH RED PAINT
NACH EINSTELLUNG MIT ROTEM LACK GEKENNZEICHNET
APRES AJUSTAGE MARQUE AVEC VERNIS ROUGE
DOPO LA REGOLAZIONE MARCARE CON VERNICE ROSSA

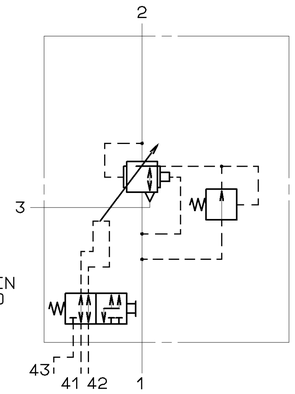

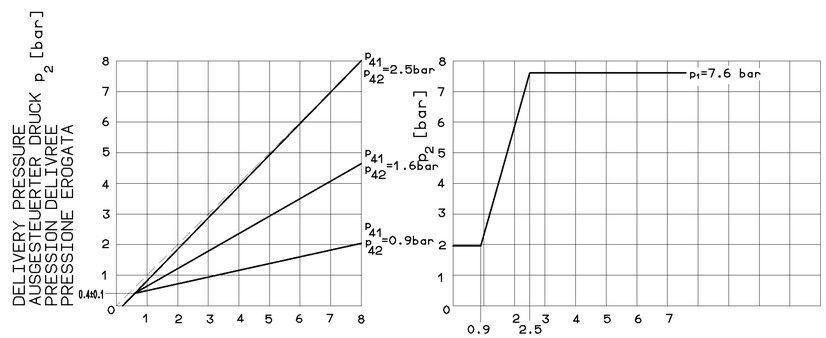

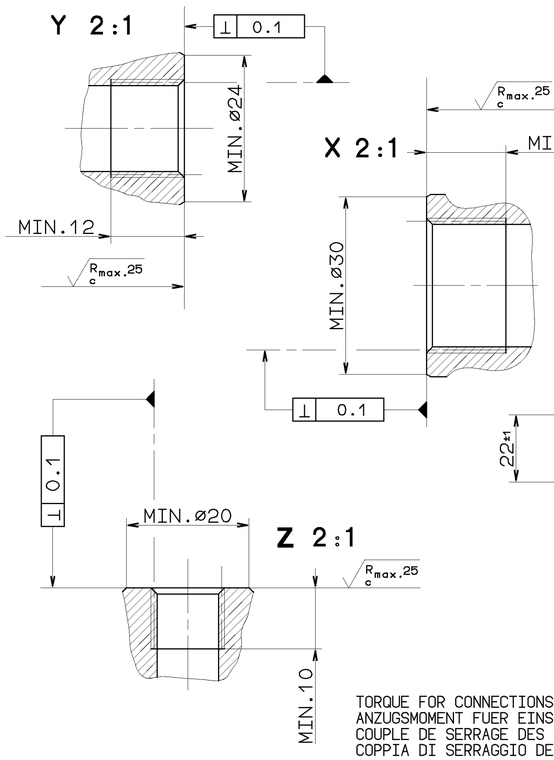

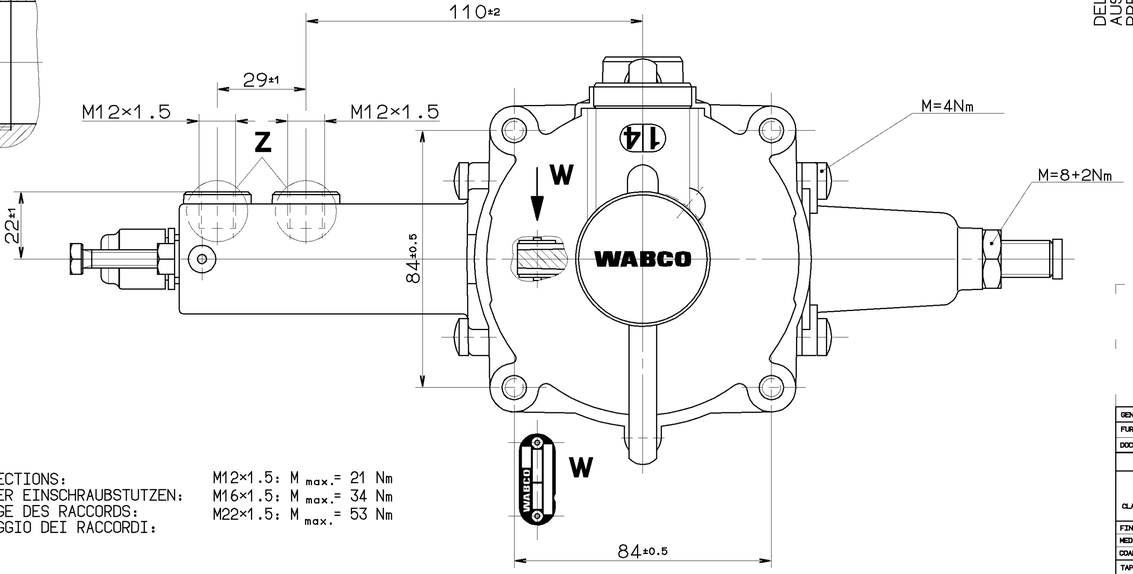

TORQUE FOR CONNECTIONS:
ANZUGSMOMENT FUER EINSCHRAUBSTUTZEN:
COUPLE DE SERRAGE DES RACCORDS:
COPPIA DI SERRAGGIO DEI RACCORDI:

M12×1.5: $M_{max.}$= 21 Nm
M16×1.5: $M_{max.}$= 34 Nm
M22×1.5: $M_{max.}$= 53 Nm

GENERAL SPECIFICATION:			JED-334				
FURTHER TECHNICAL DATA:							
DOC. CODE:			SHEET:		TO		
GENERAL TOLERANCES							
CLASS 1)		RANGE OF NOMINAL DIMENSIONS (± mm) ≤50	> 50 ≤180	>180 ≤400	>400		
FINE		0,5	1,0	1,5	2,0		
MEDIUM		1,0	2,0	3,0	4,0	± 3°	
COARSE	X	2,0	3,5	5,0	6,5		
TAPPED HOLES ACC. ISO 4039 / JED-162							
1) TOLERANCE CLASS APPLIED CROSSMARKED							

DCN-NO. REV. DATE

CADAM-DRAWING COPYRIGHT		WABCO
DATE	SIGNATURE	
91-12-04	DRAWN: HAUKE	AUTOM. LOAD SENSING VALVE
91-12-19	CHECKED: FAUCK KIEL DEIKE	AUTOM. BREMSKRAFTREGLER
91-12-20	STANDARDIZATION: PANTZER	CORRECTEUR DE FREINAGE AUTOM.
		REGULATORE DI FRENATURA AUTOM.

MASS	SCALE	PRODUCT IDENTIFICATION NO.	DOC. CODE	SHEET
2.1 KG	1:1 2:1	475 714 503 0	605	1/1
SIZE A 1	T.R.I. 140		SHAPE CODE	REPLACEMENT FOR

100mm

EXPERT CODE 7 4 2

PRODUCT TYPE 0 0 X

TOUTE COMMUNICATION OU REPRODUCTION DE CE DOCUMENT, TOUTE EXPLOITATION OU COMMUNICATION DE SON CONTENU OU DE PARTIES DE CELUI-CI SONT INTERDITES, SAUF AUTORISATION ÉCRITE. TOUS DROITS DE PROPRIÉTÉ INTELLECTUELLE RÉSERVÉS. NOTAMMENT EN MATIÈRE DE BREVETS ET DE MODÈLES.
NON È PERMESSO DIVULGARE A TERZI O RIPRODURRE QUESTO DOCUMENTO, NE UTILIZZARE IL CONTENUTO O RENDERNE PARTE PER UTILIZZAZIONE ESTERNA. TUTTI I DIRITTI DI PROPRIETÀ INTELLETTUALE RISERVATI, IN PARTICOLARE DI BREVETTI E MODELLI DI UTILITÀ.
NON EST PERMIS DE COMMUNIQUER OU DE REPRODUIRE CE DOCUMENT, NI DE PRODUIRE SON CONTENU OU DES PARTIES DE CELUI-CI. TOUS DROITS DE PROPRIÉTÉ INTELLECTUELLE RÉSERVÉS, NOTAMMENT EN MATIÈRE DE BREVETS ET DE MODÈLES.
NO SE PERMITE COMUNICAR O REPRODUCIR ESTE DOCUMENTO, NI UTILIZAR SU CONTENIDO O PARTES DE ÉL. TODOS LOS DERECHOS DE PROPIEDAD INTELECTUAL SON RESERVADOS, ESPECIALMENTE LOS DERECHOS DE PATENTES Y DE MODELOS DE UTILIDAD.
NEGER DOCUMENTET MÅ IKKE GJØRES TILGJENGELIG TIL ANDRE, Eller DETTE DOKUMENTET MÅ IKKE BRUKES Eller DELER AV DETTE MÅ IKKE GJØRES TILGJENGELIGE FOR ANDRE. ALLE RETTIGHETER FOR DOKUMENTET, DERUNDER PATENT- OG MODELLRETTIGHETER, ER VIKTIGE.
GENERALSCHUTZ-ENTWURFANG VORBEHALTEN.