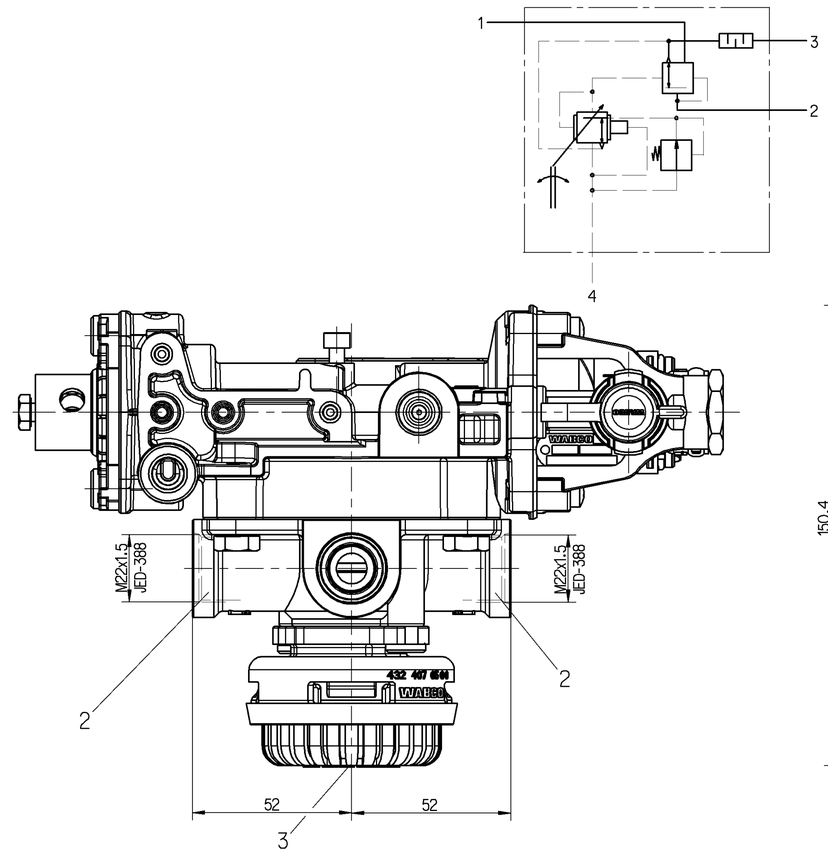

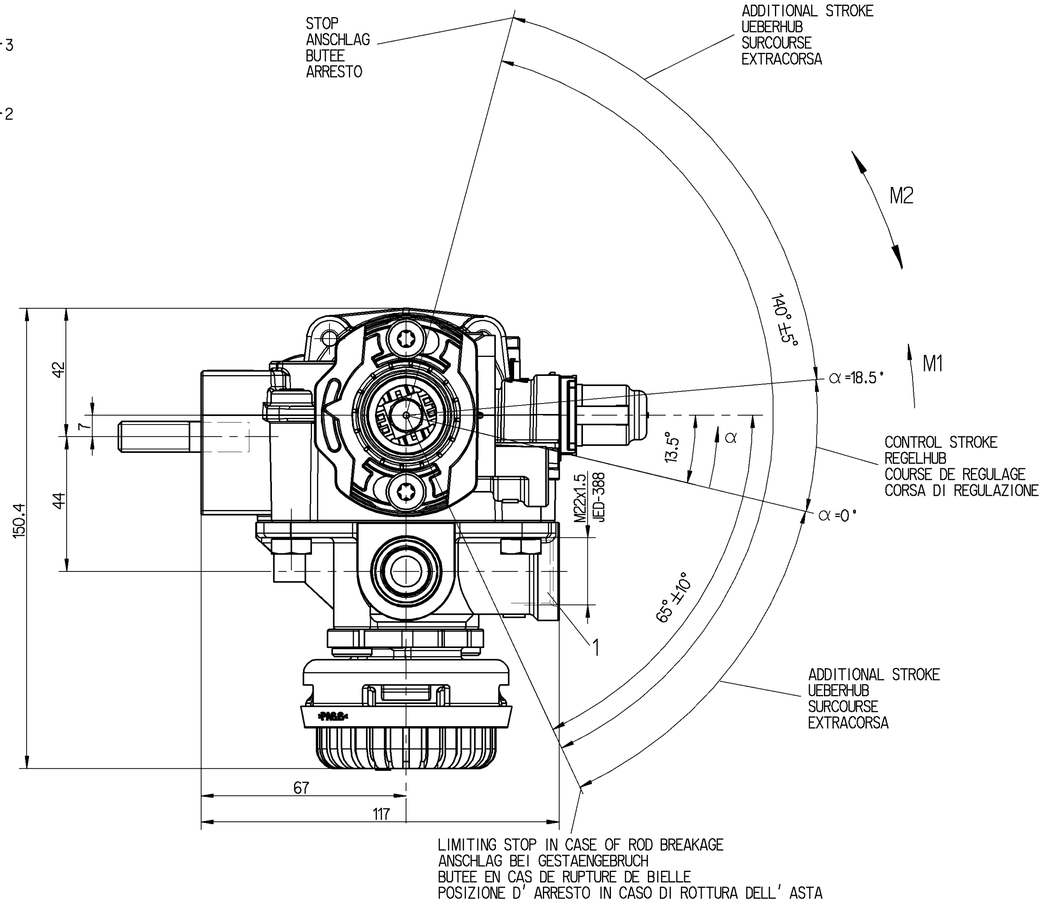

THERMAL RANGE OF APPLICATION :
THERMISCHER ANWENDUNGSBEREICH : -40°... +80° C
BAMME D' APPLICATION THERMIQUE :
CAMPO DI APPLICAZIONE TERMICA :

MEDIUM : AIR
MEDIUM : LUFT
FLUIDE : AIR
FLUIDO : ARIA

1= SUPPLY
VORRAT
ALIMENTATION MAX. pe 13 bar
ALIMENTAZIONE

2= DELIVERY PRESSURE
AUSGESTEUERTER DRUCK
PRESSION DELIVREE
PRESSIONE EROGATA

3= EXHAUST
ENTLUEFTUNG
ECHAPPEMENT
SCARICO

1/4= CONTROL PRESSURE
STEUERDRUCK MAX. pe 10 bar
PRESSION DE COMMANDE
PRESSIONE DI COMANDO

TEMPORARILY
KURZZEITIG MAX. pe 13 bar
DE COURTE DUREE
BREVE TEMPO SOLO

INSTALLATION POSITION AS DRAWN
EINBAULAGE WIE GEZEICHNET
POSITION D'INSTALLATION SUIVANT DESSIN
POSIZIONE DI MONTAGGIO COMO DISEGNATO

M1= NECESSARY DISPLACING MOMENT :
ERFORDERLICHES VERSTELLMOMENT : 0.7 Nm (p4 = 8 bar)
COUPLE NECESSAIRE AU MOUVEMENT :
COPPIA DI REGOLAZIONE NECESSARIA:

M2= PERMISSIBLE ADJUSTING TORQUE :
ZULAESSIGES VERSTELLMOMENT : 15 Nm
COUPLE MAXI ADMIS POUR AJUSTEMENT:
COPPIA DI REGOLAZIONE AMMESSA :

TORQUE FOR CONNECTIONS:
ANZUGSMOMENT FUER EINSCHRAUBSTUTZEN: M16 x 1.5 : Mmax. = 34 Nm
COUPLE DE SERRAGE DES RACCORDS: M22 x 1.5 : Mmax. = 53 Nm
COPPIA DI SERRAGGIO DEI RACCORDI:

TORQUE
ANZUGSMOMENT FUER PRUEFSCHLAUCH: Mmax. = 5 Nm
COUPLE DE SERRAGE
COPPIA DI SERRAGGIO

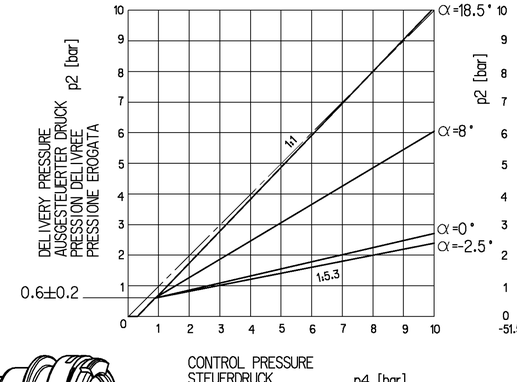

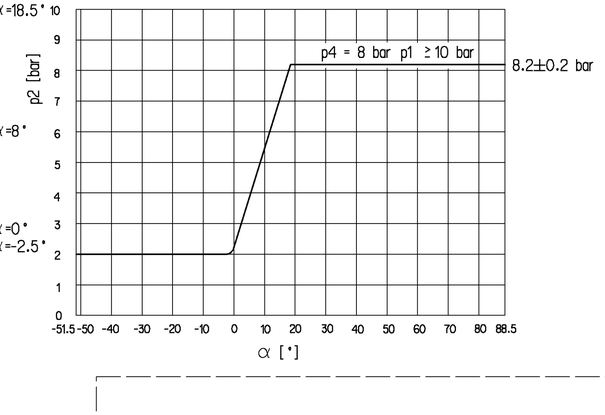

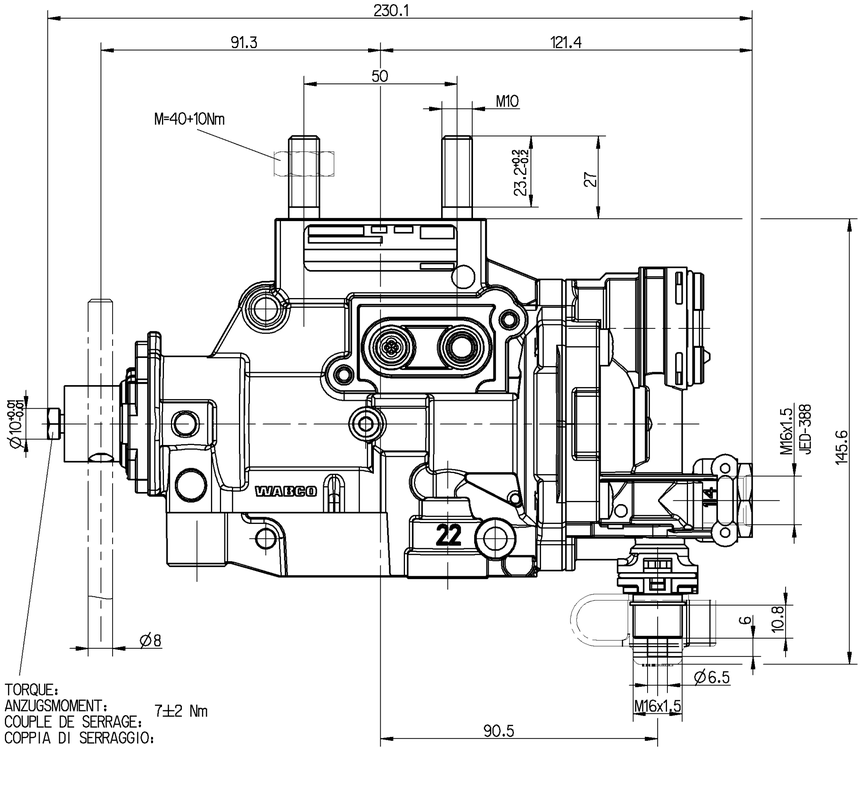

TORQUE:
ANZUGSMOMENT: 7±2 Nm
COUPLE DE SERRAGE:
COPPIA DI SERRAGGIO:

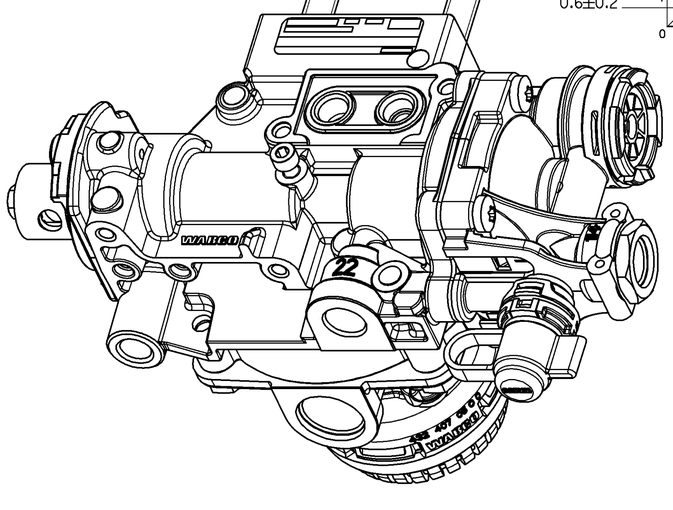

GENERAL SPECIFICATION: JED-334-0						
FURTHER TECHNICAL DATA:						
DOC. CODE:		SHEET: TO				
GENERAL TOLERANCES						
	RANGE OF NOMINAL DIMENSIONS (± mm)					
CLASS 1)		≤ 50	> 50 ≤ 180	> 180 ≤ 400	> 400	
FINE		0.5	1.0	1.5	2.0	
MEDIUM		1.0	2.0	3.0	4.0	±3°
COARSE	X	2.0	3.5	5.0	6.5	
TAPPED HOLES ACC. ISO 4039 / JED-388						
1) TOLERANCE CLASS APPLIED CROSSMARKED						

DCN-NO.	REV.	DATE

Pro/ENGINEER DRAWING COPYRIGHT

DATE	SIGNATURE
DRAWN 00-09-26	HAUKE
CHECKED	FAUCK
EXPERT CODE 742	

WABCO

AUTOM.LOAD-SENSING VALVE
AUTOM.BREMSKRAFTREGLER
CORRECTEUR DE FREINAGE AUTOM.
REGULATORE DI FRENATURA AUTOM.

MASS	SCALE	PRODUCT IDENTIFICATION NO.	DOC. CODE	SHEET
1.4 KG	1:1	475 720 006 0	605	1/1
SIZE A 1	TRI 140	FUNCTION CODE / SHAPE CODE / PRODUCT TYPE 0 0	REPLACEMENT FOR	

NON È PERMESSO CONSEGNARE A TERZI O RIPRODURRE QUESTO DOCUMENTO, NE UTILIZZARE IL CONTENUTO O DESTINARLO A CONCORRENTI SENZA AUTORIZZAZIONE SCRITTA. SI TRATTA DI DATI, DISEGNI, NOTIZIE TECNICHE CHE COSTituiscono un patrimonio aziendale riservato. Il mancato rispetto di quanto sopra comporta l'obbligo di risarcimento dei danni.
COPY OR DISCLOSURE OF THIS DOCUMENT AND GIVING IT TO OTHERS AND THE USE OR COMMUNICATION OF THE CONTENTS THEREOF ARE FORBIDDEN WITHOUT EXPRESS AUTHORITY. OFFENDERS ARE LIABLE TO PAY DAMAGES. WE RESERVE ALL RIGHTS IN THE EVENT OF THE GRANT OF A PATENT OR REGISTRATION OF A UTILITY MODEL OR DESIGN. THIS DOCUMENT IS THE SUBJECT OF COPYRIGHT.
DIESE DOKUMENTATION DARF OHNE UNSERE AUSDRUCKLICHE SCHRIFTLICHE ZUSTIMMUNG WEDER VERVIELFAELTIGT NOCH DRITTEN ZUGAENGLICH GEMACHT WERDEN. DIE VERWENDung ihres inhalts ist untersagt. Wir behalten uns die rechte vor für den fall der patentertEILung oder eintragung von gebrauchsmuster-/ortmaeen.

Drw.: 475720060_...605
TMI.: 475720060_...A10 0.48