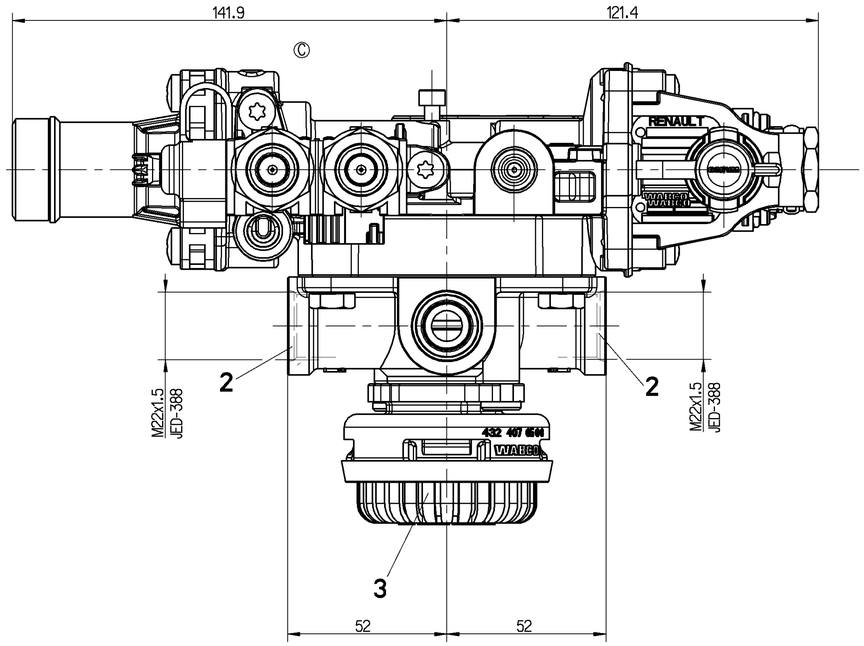

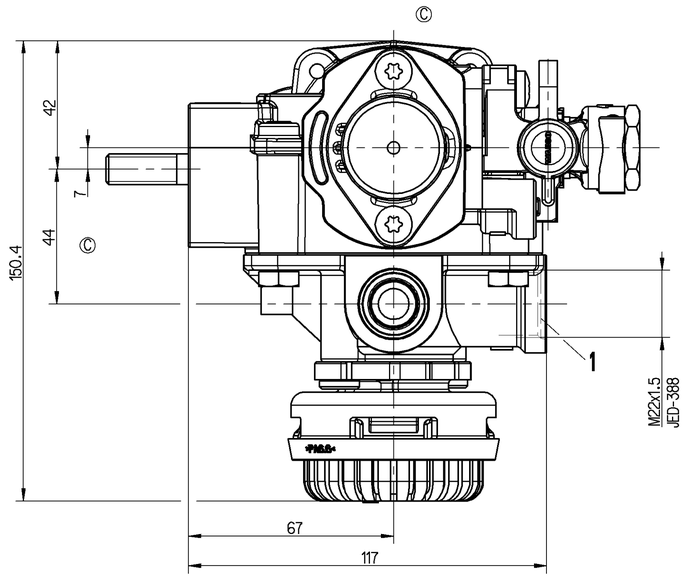

THERMAL RANGE OF APPLICATION :
THERMISCHER ANWENDUNGSBEREICH: -40° ... +80°C
GAMME D'APPLICATION THERMIQUE:
CAMPO TERMICO D'APPLICAZIONE :

MEDIUM: AIR
MEDIUM: LUFT
FLUIDE: AIR
FLUIDO: ARIA

1 SUPPLY
VORRAT
ALIMENTATION MAX.pe=13bar
ALIMENTAZIONE

1/4 INLET PRESSURE :
EINGESTEUERTER DRUCK : MAX. pe =10bar
PRESSION D'ALIMENTATION :
PRESSIONE DI ALIMENTAZIONE:

TEMPORARILY:
KURZZEITIG: MAX. pe =13bar
DE COURTE DUREE:
BREVE TEMPO SOLO:

2 DELIVERY PRESSURE
AUSGESTEUERTER DRUCK
PRESSION DELIVREE
PRESSIONE EROGATA

41 CONTROL PRESSURE :
42 STEUERDRUCK : MAX. pe= 10bar
PRESSION DE COMMANDE:
PRESSIONE DI COMANDO:

43 TEST VALVE:
PRUEFVENTIL: MAX. pe= 10bar

3 EXHAUST
ENTLUEFTUNG
ECHAPPEMENT
SCARICO

INSTALLATION POSITION AS DRAWN
EINBAULAGE WIE GEZEICHNET
POSITION D'INSTALLATION SUIVANT DESSIN
POSIZIONE DI MONTAGGIO COMO DISEGNATO

TORQUE FOR CONNECTIONS:
ANZUGSMOMENT FUER EINSCHRAUBSTUTZEN: M16x1.5: Mmax.= 34Nm
COUPLE DE SERRAGE DES RACCORDS: M22x1.5: Mmax.= 53Nm
COPPIA DI SERRAGGIO DEI RACCORDI:

TORQUE
ANZUGSMOMENT FUER PRUEFSCHLAUCH: Mmax. = 5 Nm
COUPLE DE SERRAGE
COPPIA DI SERRAGGIO

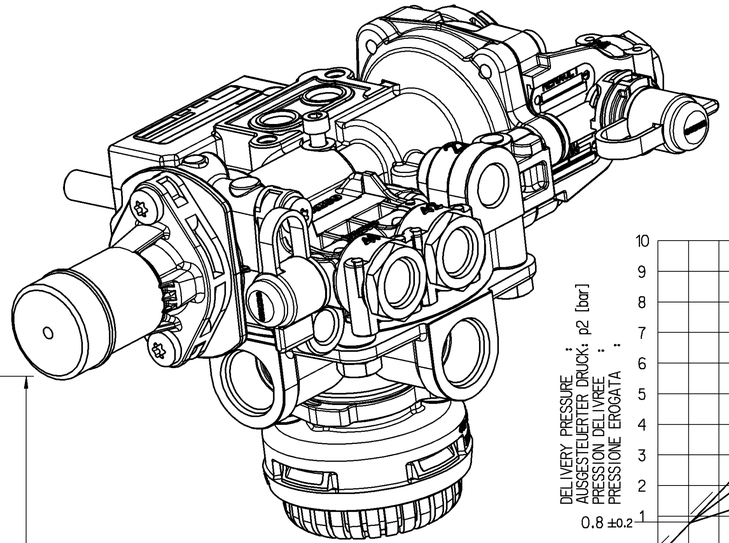

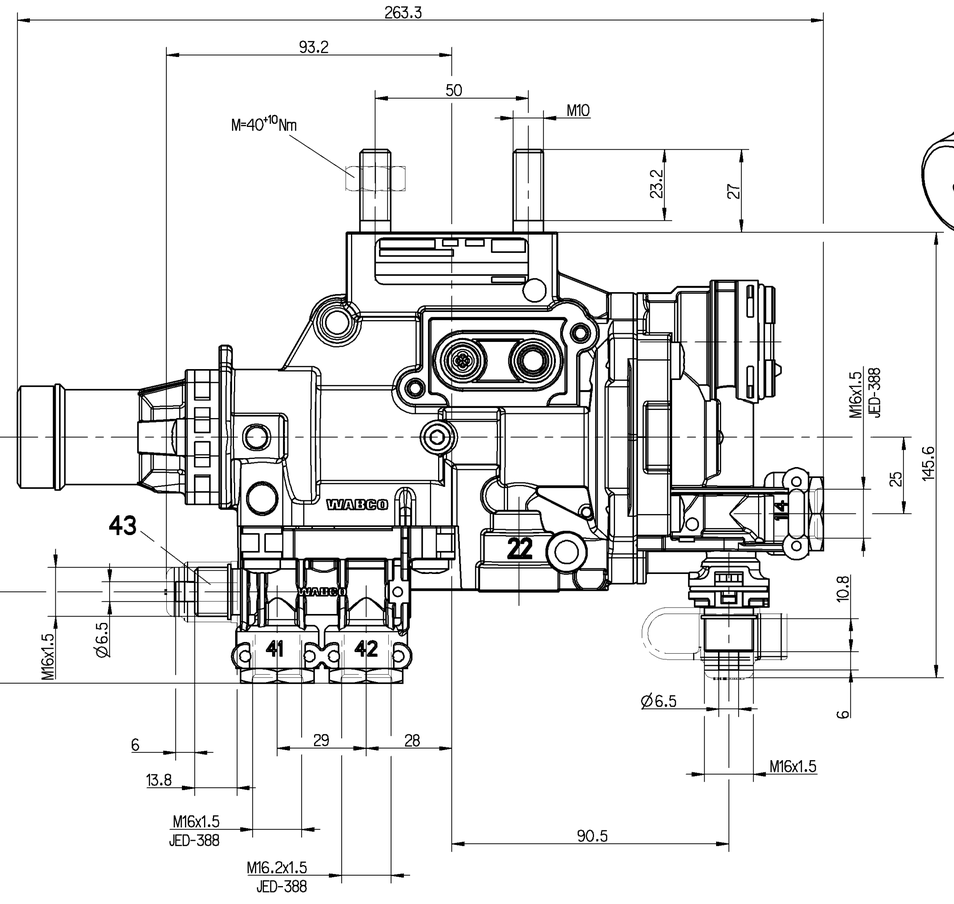

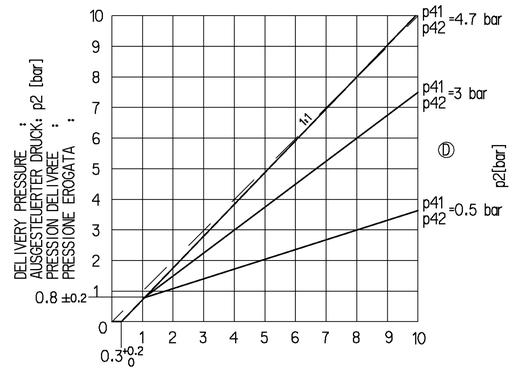

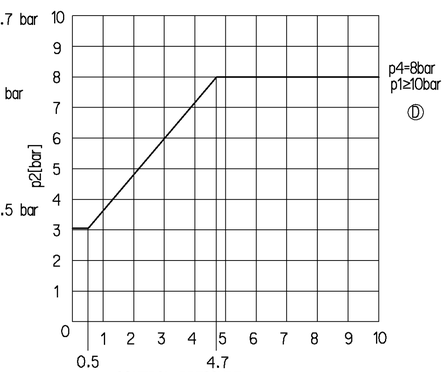

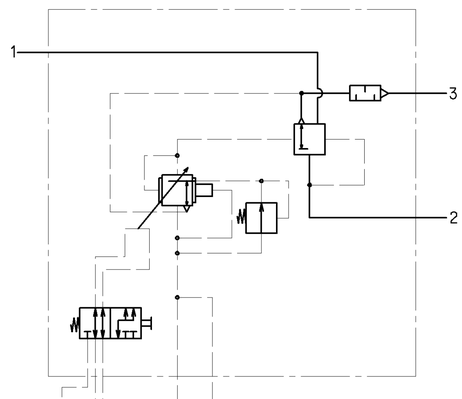

CUSTOMER'S NUMBER Ⓓ
KUNDEN-NR.
NO. CLIENT 50 10 525 218
NO. CLIENTE

GENERAL SPECIFICATION: JED-334-0					
FURTHER TECHNICAL DATA:					
DOC. CODE: SHEET: TO					
GENERAL TOLERANCES					
	RANGE OF NOMINAL DIMENSIONS (± mm)				
CLASS 1)	≤ 50	> 50 ≤ 180	> 180 ≤ 400	> 400	
FINE	0.5	1.0	1.5	2.0	
MEDIUM	1.0	2.0	3.0	4.0	±3°
COARSE X	2.0	3.5	5.0	6.5	
TAPPED HOLES ACC. ISO 4039 / JED-152					
1) TOLERANCE CLASS APPLIED CROSSMARKED					

DCN-NO.	REV.	DATE
071993	4xD	00-05-11
071980	3xC	00-03-09
071916	1xB	99-08-31

Pro/ENGINEER DRAWING COPYRIGHT

DATE	SIGNATURE
DRAWN	
99-08-31	HAUKE
CHECKED	
	FAUCK
EXPERT CODE	
742	

MASS	SCALE
1,6 KG	1:1
SIZE	TRI
A 1	140

WABCO

LOAD-SENSING VALVE
AUTOM.BREMSKRAFTREGLER
CORRECTEUR DE FREINAGE
CORRETTORE DI FRENATURA

PRODUCT IDENTIFICATION NO.
475 721 000 0

DOC. CODE	SHEET
605	1/1

FUNCTION CODE	SHAPE CODE	PRODUCT TYPE	REPLACEMENT FOR
		0 0	Ⓑ 475 721 000 0

TOUTE COMMUNICATION OU REPRODUCTION DE CE DOCUMENT, TOUTE EXPLOITATION OU COMMUNICATION DE SON CONTENU OU D'UNE PARTIE DE CELUI-CI SONT INTERDITES, SAUF AUTORISATION ÉCRITE. TOUS DROITS SONT RÉSERVÉS EN CAS DE DÉPÔT DE BREVET, DE MODÈLE D'UTILITÉ OU DE DESSIN.

NON È PERMESSO COMUNICARE A TERZI O RIPRODURRE QUESTO DOCUMENTO, NE UTILIZZARE IL CONTENUTO O RENDERLO COMUNQUE NOTO A TERZI, SALVO AUTORIZZAZIONE SCRITTA. TUTTI I DIRITTI SONO RISERVATI IN CASO DI DEPOSITO DI BREVETTO, DI MODELLO DI UTILITÀ O DI DISEGNO.

CONTENT OF THIS DOCUMENT AND GIVING IT TO OTHERS AND THE USE OR COMMUNICATION OF THE CONTENTS THEREOF, ARE FORBIDDEN WITHOUT EXPRESS AUTHORITY. COPYRIGHT WABCO. THIS RESTRICTION REFERS ALSO TO THE CONTENTS OF A UTILITY MODEL OR DESIGN. THIS DOCUMENT IS THE SUBJECT OF COPYRIGHT.

Drw.: 475721000.....005 D.F-SERIE
TMI: 475721000.....010 8.40