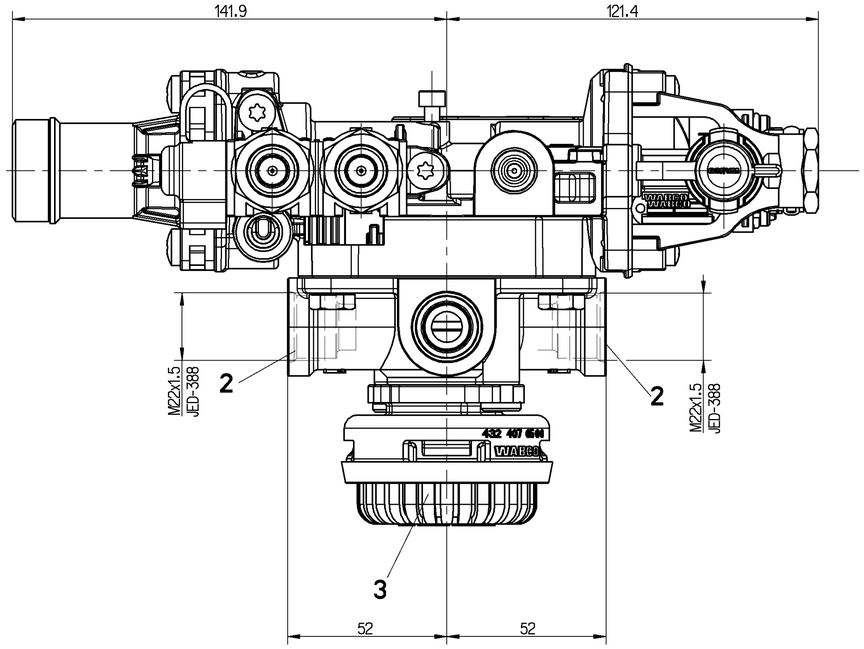

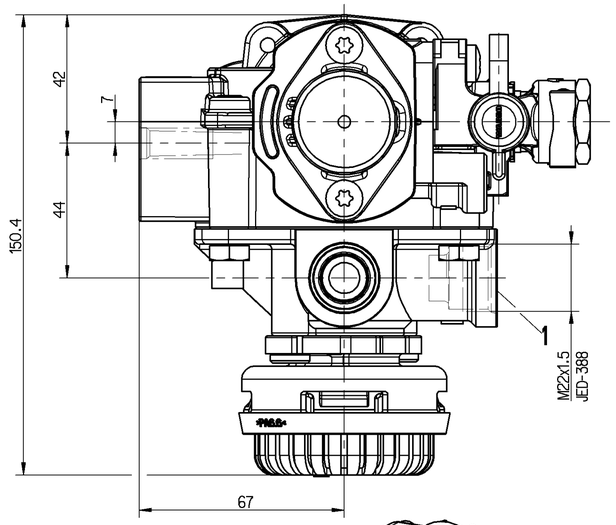

THERMAL RANGE OF APPLICATION :
THERMISCHER ANWENDUNGSBEREICH: -40° ... +80°C
GAMME D'APPLICATION THERMIQUE:
CAMPO TERMICO D'APPLICAZIONE :

MEDIUM: AIR
MEDIUM: LUFT
FLUIDE: AIR
FLUIDO: ARIA

1 SUPPLY
VORRAT
ALIMENTATION MAX.pe=13bar
ALIMENTAZIONE

1/4 INLET PRESSURE :
EINGESTEUERTER DRUCK : MAX. pe =10bar
PRESSION D'ALIMENTATION :
PRESSIONE DI ALIMENTAZIONE:

TEMPORARILY:
KURZZEITIG: MAX. pe =13bar
DE COURTE DUREE:
BREVE TEMPO SOLO:

2 DELIVERY PRESSURE
AUSGESTEUERTER DRUCK
PRESSION DELIVREE
PRESSIONE EROGATA

41 CONTROL PRESSURE :
STEUERDRUCK : MAX. pe= 10bar
42 PRESSION DE COMMANDE:
PRESSIONE DI COMANDO:

43 TEST VALVE:
PRUEFVENTIL: MAX. pe= 10bar
VALVE D'ESSAI
VALVOLA DI PROVA

3 EXHAUST
ENTLUEFTUNG
ECHAPPEMENT
SCARICO

INSTALLATION POSITION AS DRAWN
EINBAULAGE WIE GEZEICHNET
POSITION D'INSTALLATION SUIVANT DESSIN
POSIZIONE DI MONTAGGIO COMO DISEGNATO

TORQUE FOR CONNECTIONS:
ANZUGSMOMENT FUER EINSCHRAUBSTUTZEN: M16x1.5: Mmax.= 34Nm
COUPLE DE SERRAGE DES RACCORDS: M22x1.5: Mmax.= 53Nm
COPPIA DI SERRAGGIO DEI RACCORDI:

TORQUE
ANZUGSMOMENT FUER PRUEFSCHLAUCH: Mmax. = 5 Nm
COUPLE DE SERRAGE
COPPIA DI SERRAGGIO

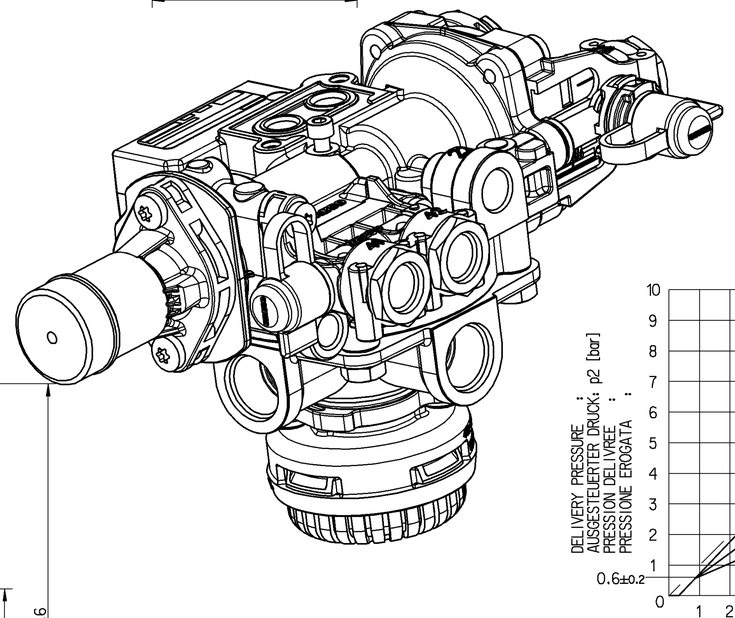

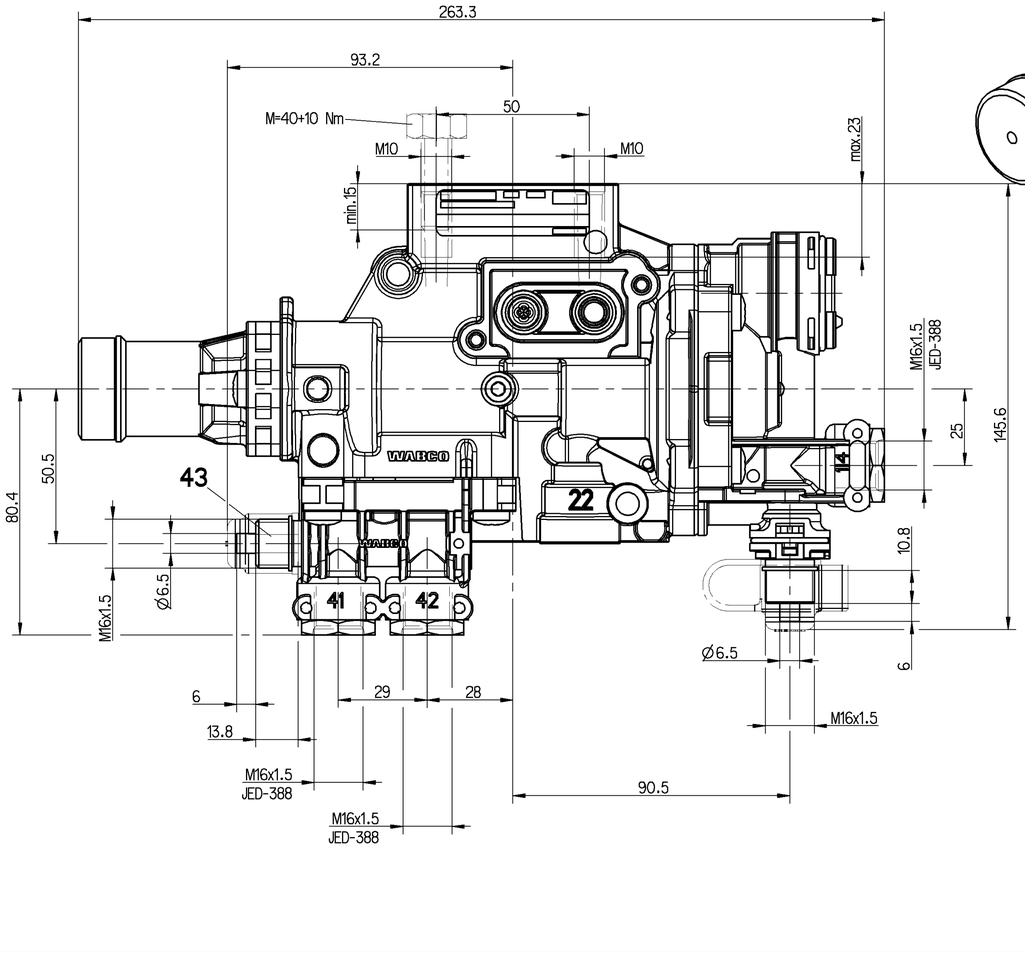

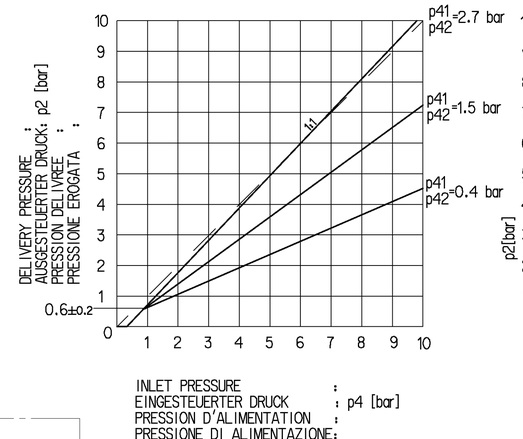

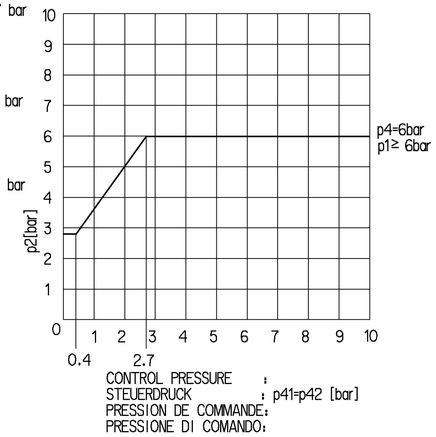

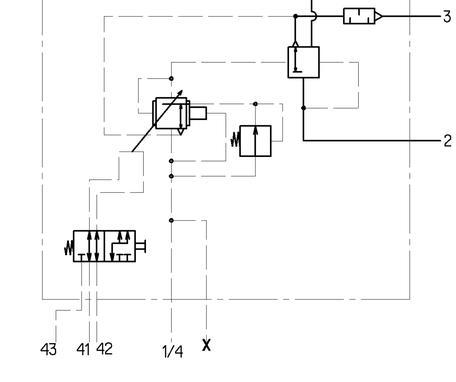

GENERAL SPECIFICATION:	JED-334-0				
FURTHER TECHNICAL DATA:					
DOC. CODE:	SHEET: TO				
GENERAL TOLERANCES					
CLASS 1)	RANGE OF NOMINAL DIMENSIONS (± mm) ≤ 50	> 50 ≤ 180	> 180 ≤ 400	> 400	
FINE	0.5	1.0	1.5	2.0	±3°
MEDIUM	1.0	2.0	3.0	4.0	
COARSE X	2.0	3.5	5.0	6.5	
TAPPED HOLES ACC. ISO 4039 / JED-152					
1) TOLERANCE CLASS APPLIED CROSSMARKED					

DCN-NO. REV. DATE

Pro/ENGINEER DRAWING COPYRIGHT

DATE	SIGNATURE
DRAWN	
00-04-11	HOERSTMANN
CHECKED	
00-04-11	FAUCK
EXPERT CODE 742	

WABCO

LOAD-SENSING VALVE
AUTOM.BREMSKRAFTREGLER
CORRECTEUR DE FREINAGE
CORRETTORE DI FRENATURA

MASS	SCALE	PRODUCT IDENTIFICATION NO.	DOC. CODE	SHEET
KG	1:1	475 721 002 0	605	1/1
SIZE	TRI			
A 1	140			

FUNCTION CODE	SHAPE CODE	PRODUCT TYPE	REPLACEMENT FOR
		0 0 X	kein

TOUTE COMMUNICATION OU REPRODUCTION DE CE DOCUMENT, TOUTE UTILISATION OU COMMUNICATION DE SON CONTENU SONT INTERDITES, SAUF AUTORISATION ÉCRITE. TOUS DROITS RÉSERVÉS, EN CAS DE DÉPOSITION DE BREVET, DE DÉPOSITION DE MODÈLE DÉCORATIF OU DE MODÈLE D'UTILITÉ.

NON È PERMESSO CONSEGNARE A TERZI O RIPRODURRE QUESTO DOCUMENTO, NE UTILIZZARE IL CONTENUTO O RENDERLO PUBBLICO, SALVO AUTORIZZAZIONE SCRITTA. TUTTI I DIRITTI SONO RISERVATI IN CASO DI RICHIESTA DI BREVETTO O DI REGISTRAZIONE DI UN MODELLO DI DESIGN O DI UN MODELLO DI UTILITÀ.

ALL RIGHTS RESERVED. DISCLOSURE OR WRITTEN REPRODUCTION OF THIS DOCUMENT, USE OR COMMUNICATION OF THE CONTENTS THEREOF, ARE FORBIDDEN WITHOUT EXPRESS AUTHORITY. COPYRIGHT WABCO. NOT RESTRICTED TO THE EXPIRY OF A PATENT OR REGISTRATION OF A UTILITY MODEL OR DESIGN.

DIESES DOKUMENT DARF OHNE SCHRIFTLICHE ERLAUBNIS WEDER VERVIELFÄLTIGT NOCH DRITTEN ZUGÄNGLICH GEMACHT WERDEN. DIE VERWENDUNG SEINES INHALTS SOWIE DER ERTEILUNG EINER ERLAUBNIS SIND IM FALL EINER PATENT- ODER GEBRAUCHSMUSTER-EINTRAGUNG VORBEHALTEN.

Dra.: 475721002D.....A05 ©WABCO

Mat.: 475721002D.....A10 0.40