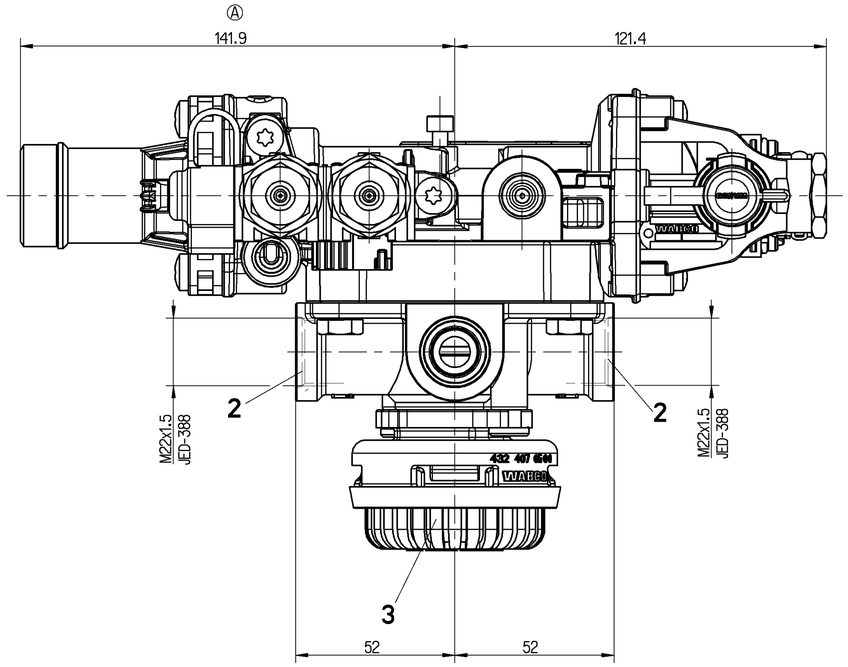

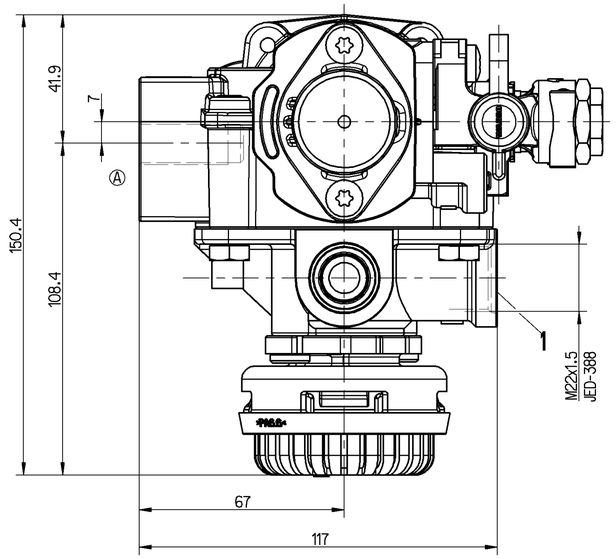

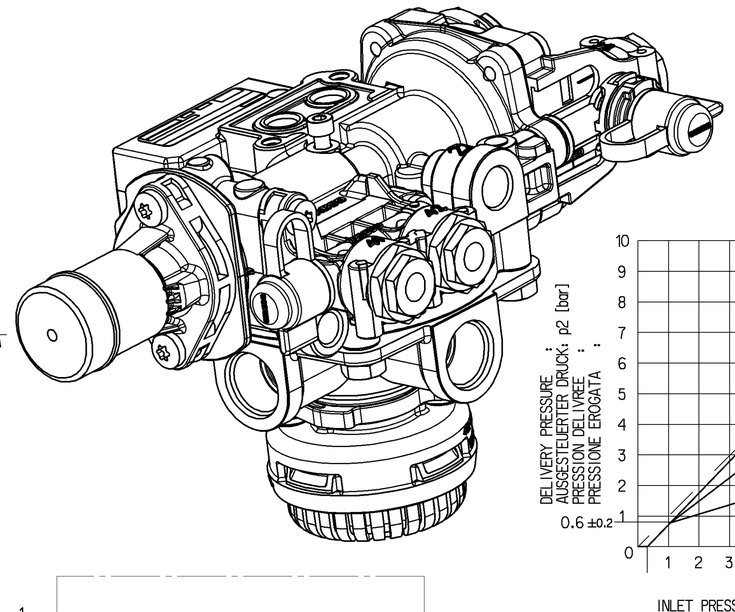

THERMAL RANGE OF APPLICATION :
THERMISCHER ANWENDUNGSBEREICH: -40° ... +80°C
GAMME D'APPLICATION THERMIQUE:
CAMPO TERMICO D'APPLICAZIONE :

MEDIUM: AIR
MEDIUM: LUFT
FLUIDE: AIR
FLUIDO: ARIA

1 SUPPLY
VORRAT
ALIMENTATION MAX.pe=13bar
ALIMENTAZIONE

1/4 INLET PRESSURE : TEMPORARILY:
EINGESTEUERTER DRUCK : MAX. pe =10.2 bar KURZZEITIG: MAX. pe =13bar
PRESSION D'ALIMENTATION : DE COURTE DUREE:
PRESSIONE DI ALIMENTAZIONE: BREVE TEMPO SOLO:

2 DELIVERY PRESSURE
AUSGESTEUERTER DRUCK
PRESSION DELIVREE
PRESSIONE EROGATA

41 CONTROL PRESSURE :
42 STEUERDRUCK : MAX. pe= 10bar
PRESSION DE COMMANDE:
PRESSIONE DI COMANDO:

43 TEST VALVE
PRUEFVENTIL MAX. pe= 10bar
VALVE D'ESSAI
VALVOLA DI PROVA

3 EXHAUST
ENTLUEFTUNG
ECHAPPEMENT
SCARICO

INSTALLATION POSITION AS DRAWN
EINBAULAGE WIE GEZEICHNET
POSITION D'INSTALLATION SUIVANT DESSIN
POSIZIONE DI MONTAGGIO COMO DISEGNATO

TORQUE FOR CONNECTIONS:
ANZUGSMOMENT FUER EINSCHRAUBSTUTZEN: M16x1.5: Mmax.= 34Nm
COUPLE DE SERRAGE DES RACCORDS: M22x1.5: Mmax.= 53Nm
COPPIA DI SERRAGGIO DEI RACCORDI:

TORQUE
ANZUGSMOMENT FUER PRUEFSCHLAUCH: Mmax. = 5 Nm
COUPLE DE SERRAGE
COPPIA DI SERRAGGIO

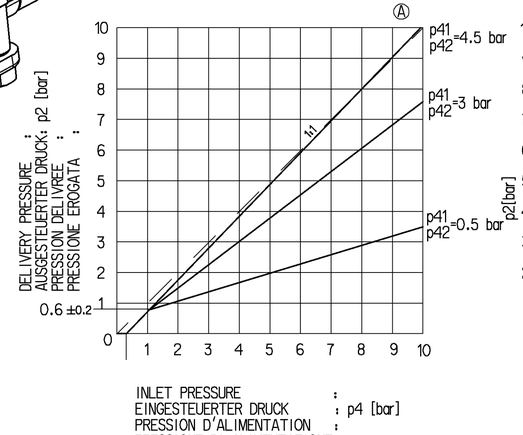

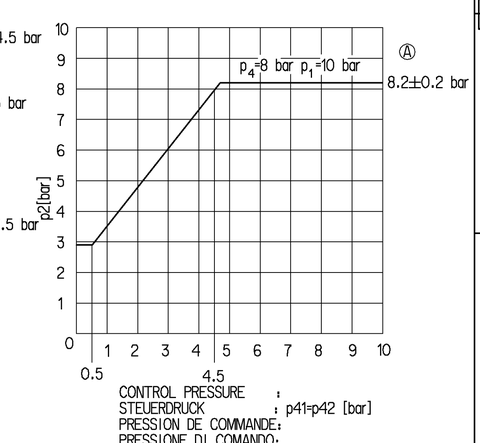

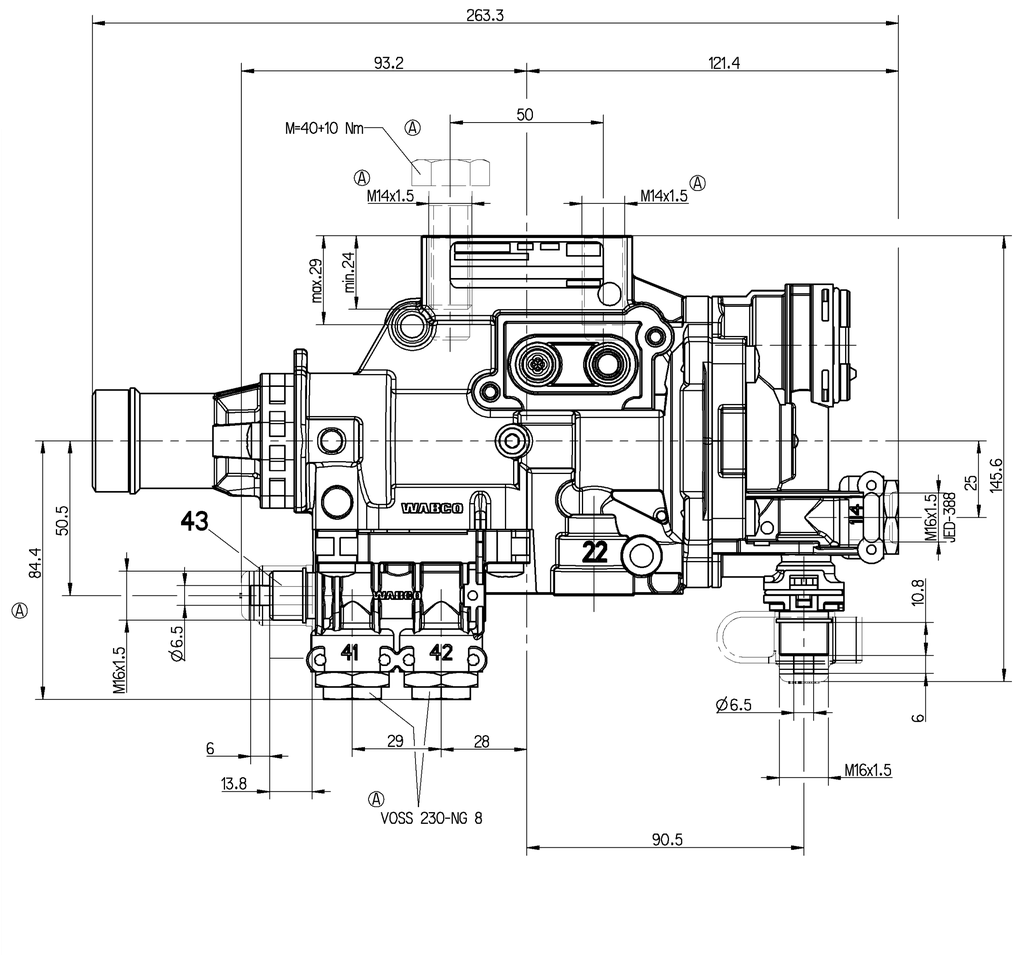

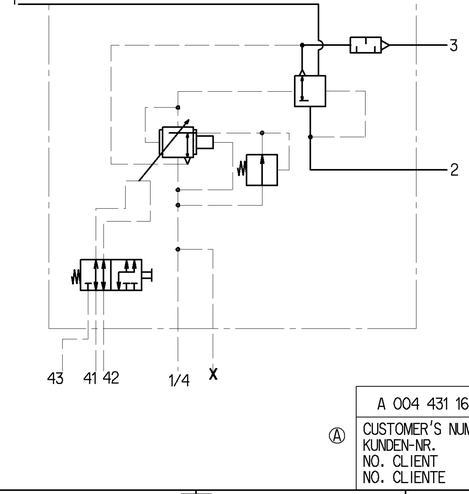

A 004 431 16 12	
CUSTOMER'S NUMBER KUNDEN-NR. NO. CLIENT NO. CLIENTE	ZGS

GENERAL SPECIFICATION: JED-334-0					
FURTHER TECHNICAL DATA:					
DOC. CODE: SHEET: TO					
GENERAL TOLERANCES					
CLASS 1)	RANGE OF NOMINAL DIMENSIONS (± mm) ≤ 50	> 50 ≤ 180	> 180 ≤ 400	> 400	
FINE	0.5	1.0	1.5	2.0	
MEDIUM	1.0	2.0	3.0	4.0	±3°
COARSE X	2.0	3.5	5.0	6.5	
TAPPED HOLES ACC. ISO 4039 / JED-152					
1) TOLERANCE CLASS APPLIED CROSSMARKED					

DCN-NO.	REV.	DATE
071981	10xA	00-03-09

Pro/ENGINEER DRAWING COPYRIGHT

DATE	SIGNATURE
DRAWN 99-10-11	ELZE
CHECKED	FAUCK
EXPERT CODE 742	

WABCO

LOAD-SENSING VALVE
AUTOM.BREMSKRAFTREGLER
CORRECTEUR DE FREINAGE
CORRETTORE DI FRENATURA

MASS	SCALE	PRODUCT IDENTIFICATION NO.	DOC. CODE	SHEET
1.6 KG	1:1	475 721 005 0	605	1/1
SIZE A 1	TRI 140	FUNCTION CODE / SHAPE CODE / PRODUCT TYPE 0 0	REPLACEMENT FOR	

160mm

Drw.: 475721005 0 605 ***

TMI: 475721005 0 ___ A10 8.43

NON È PERMESSO CONSEGNARE A TERZI O RIPRODURRE QUESTO DOCUMENTO, NÉ UTILIZZARE IL CONTENUTO O RENDERE COMUNQUE PUBBLICO IL CONTENUTO STESSO, SENZA NOSTRA AUTORIZZAZIONE SCRITTA. NEL CASO DI RICHIESTA DI BREVETTO, DI REGISTRAZIONE DI MODELLO DI UTILITÀ O DI MARCHIO, CHIUNQUE NE SIA IL TITOLARE, SARÀ RITENUTO RESPONSABILE DI OGNI DANNO.
CONTENT OF THIS DOCUMENT AND OTHERWISE THE USE OR COMMUNICATION OF THE CONTENTS THEREOF ARE PROHIBITED WITHOUT OUR EXPRESS AUTHORISATION. IN THE EVENT OF THE REGISTRATION OF A PATENT, OF A UTILITY MODEL OR OF A TRADE MARK, THE PERSON WHO IS THE RIGHTS OWNER WILL BE HELD RESPONSIBLE FOR ANY DAMAGE.
THIS DOCUMENT IS THE SUBJECT OF COPYRIGHT.
TOUTE COMMUNICATION OU REPRODUCTION DE CE DOCUMENT, TOUTE EXPLOITATION OU COMMUNICATION DE SON CONTENU, OU CELA DEVRAIT ÊTRE RENDU PUBLIC, SONT INTERDITES SANS NOTRE AUTORISATION ÉCRITE. EN CAS DE DEMANDE DE BREVET, D'ENREGISTREMENT D'UN MODÈLE D'UTILITÉ OU D'UNE MARQUE, QUICONQUE EN EST LE TITULAIRE, SERA TENU RESPONSABLE DE TOUT DOMMAGE.
CE DOCUMENT EST UNE ŒUVRE PROTÉGÉE PAR LE DROIT D'AUTEUR.