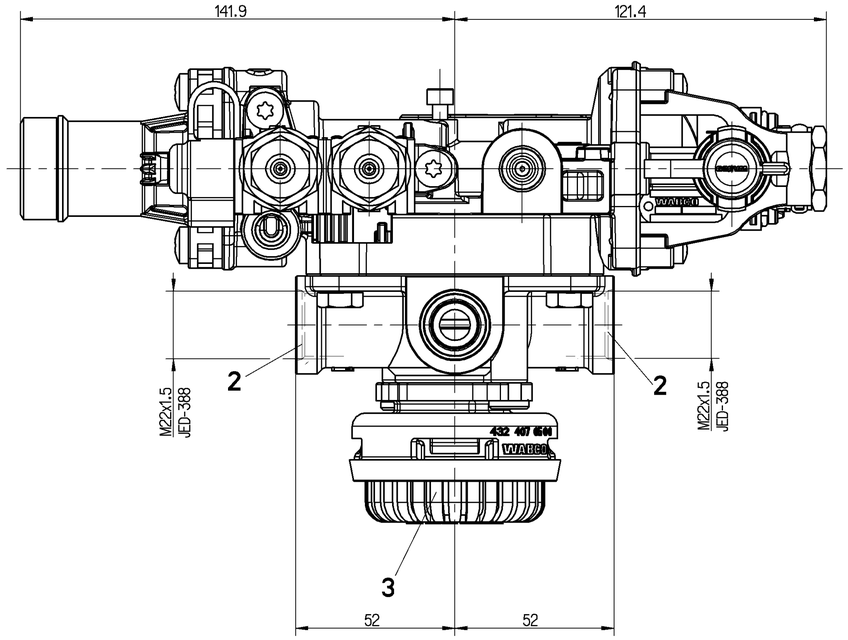

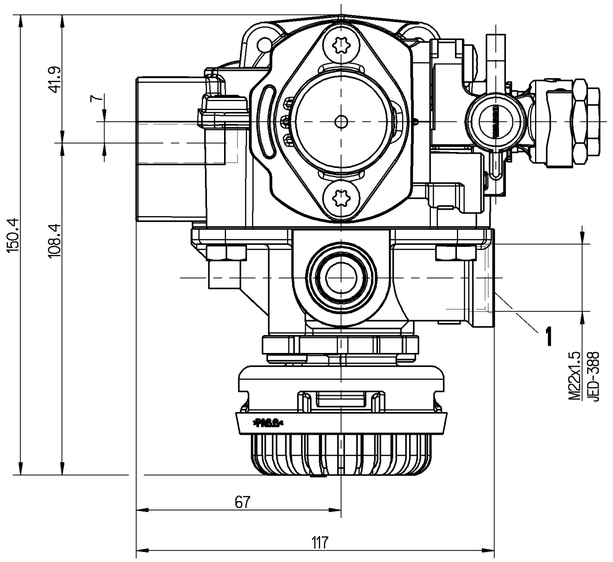

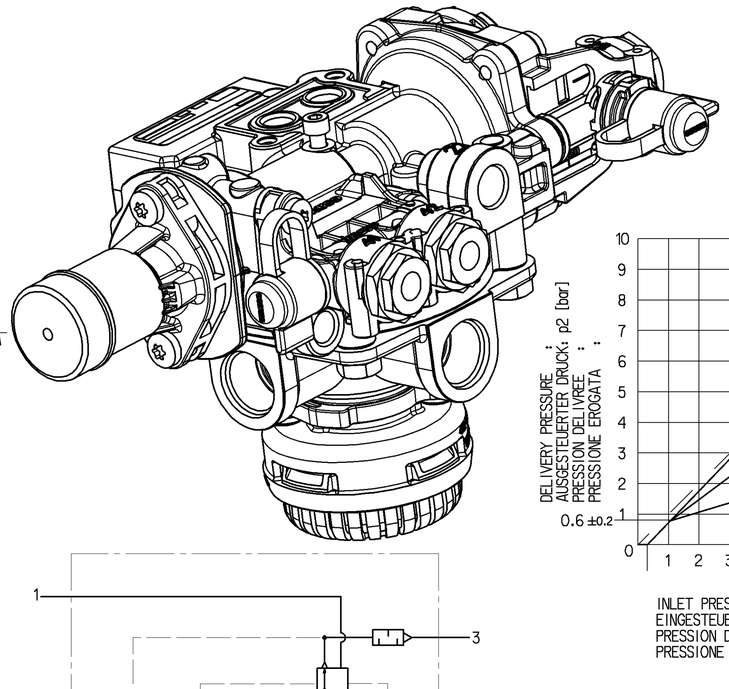

THERMAL RANGE OF APPLICATION :
THERMISCHER ANWENDUNGSBEREICH: -40° ... +80°C
GAMME D'APPLICATION THERMIQUE:
CAMPO TERMICO D'APPLICAZIONE :

MEDIUM: AIR
MEDIUM: LUFT
FLUIDE: AIR
FLUIDO: ARIA

1 SUPPLY
VORRAT
ALIMENTATION MAX.pe=13bar
ALIMENTAZIONE

1/4 INLET PRESSURE : TEMPORARILY:
EINGESTEUERTER DRUCK : MAX. pe =10.2 bar KURZZEITIG: MAX. pe =13bar
PRESSION D'ALIMENTATION : DE COURTE DUREE:
PRESSIONE DI ALIMENTAZIONE: BREVE TEMPO SOLO:

2 DELIVERY PRESSURE
AUSGESTEUERTER DRUCK
PRESSION DELIVREE
PRESSIONE EROGATA

41 CONTROL PRESSURE :
42 STEUERDRUCK : MAX. pe= 10bar
PRESSION DE COMMANDE:
PRESSIONE DI COMANDO:

43 TEST VALVE
PRUEFVENTIL MAX. pe= 10bar
VALVE D'ESSAI
VALVOLA DI PROVA

3 EXHAUST
ENTLUEFTUNG
ECHAPPEMENT
SCARICO

INSTALLATION POSITION AS DRAWN
EINBAULAGE WIE GEZEICHNET
POSITION D'INSTALLATION SUIVANT DESSIN
POSIZIONE DI MONTAGGIO COMO DISEGNATO

TORQUE FOR CONNECTIONS:
ANZUGSMOMENT FUER EINSCHRAUBSTUTZEN: M16x1.5: Mmax.= 34Nm
COUPLE DE SERRAGE DES RACCORDS: M22x1.5: Mmax.= 53Nm
COPPIA DI SERRAGGIO DEI RACCORDI:

TORQUE
ANZUGSMOMENT FUER PRUEFSCHLAUCH: Mmax. = 5 Nm
COUPLE DE SERRAGE
COPPIA DI SERRAGGIO

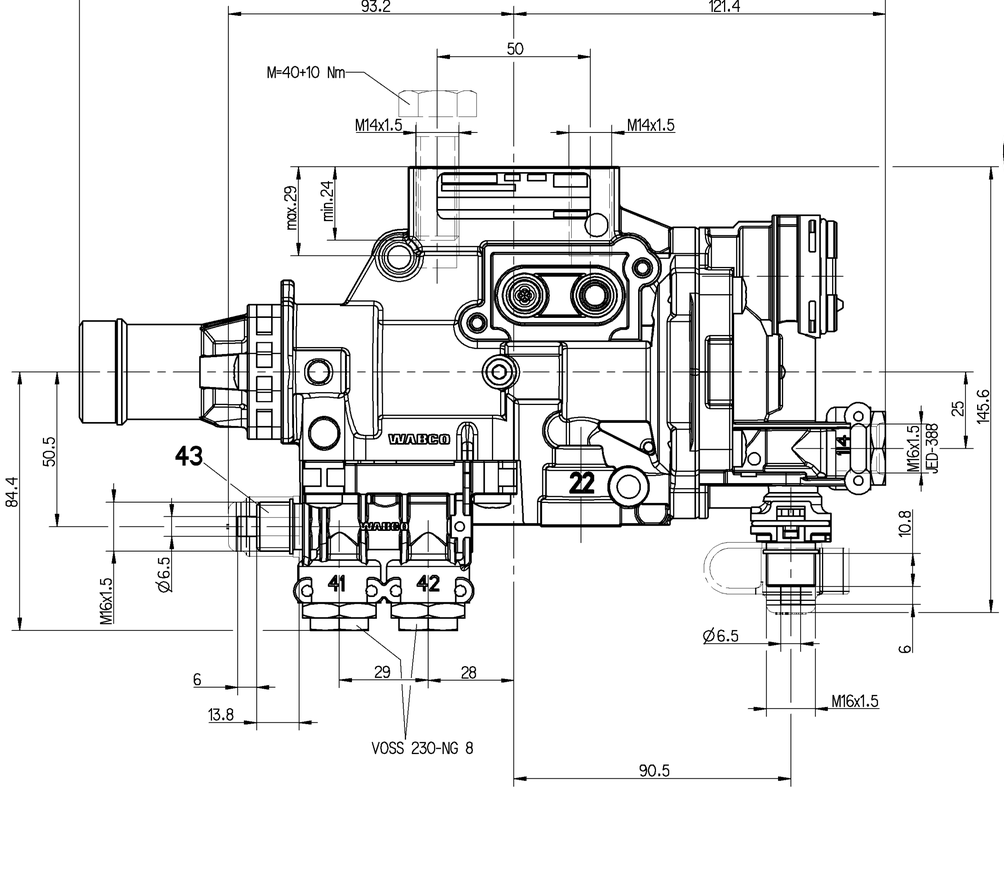

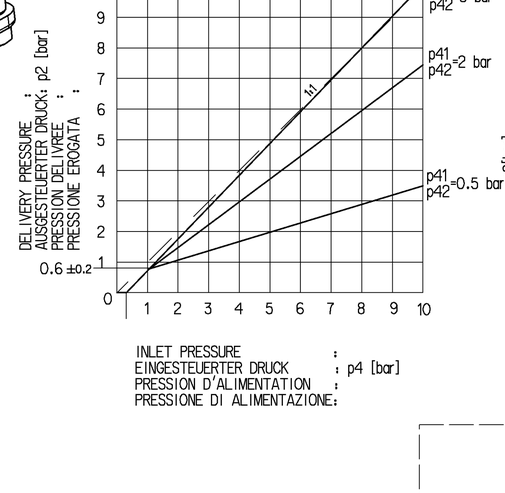

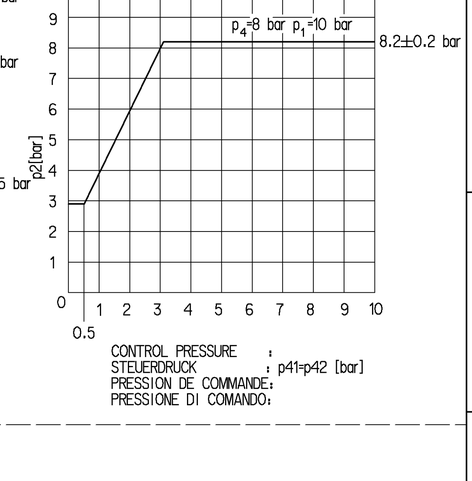

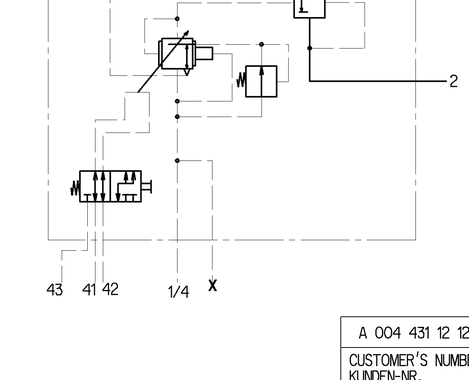

A 004 431 12 12	
CUSTOMER'S NUMBER KUNDEN-NR. NO. CLIENT NO. CLIENTE	ZGS

GENERAL SPECIFICATION:	JED-334-0
FURTHER TECHNICAL DATA:	
DOC. CODE:	SHEET: TO

GENERAL TOLERANCES

CLASS 1)	RANGE OF NOMINAL DIMENSIONS (± mm) ≤ 50	> 50 ≤ 180	> 180 ≤ 400	> 400	
FINE	0.5	1.0	1.5	2.0	
MEDIUM	1.0	2.0	3.0	4.0	±3°
COARSE X	2.0	3.5	5.0	6.5	

TAPPED HOLES ACC. ISO 4039 / JED-152
1) TOLERANCE CLASS APPLIED CROSSMARKED

DCN-NO.	REV.	DATE

Pro/ENGINEER DRAWING COPYRIGHT

DATE	SIGNATURE
DRAWN	
00-08-22	HOERSTMANN
CHECKED	
	FAUCK
EXPERT CODE	
742	

WABCO

LOAD-SENSING VALVE
AUTOM.BREMSKRAFTREGLER
CORRECTEUR DE FREINAGE
CORRETTORE DI FRENATURA

MASS	SCALE	PRODUCT IDENTIFICATION NO.	DOC. CODE	SHEET
1,6 KG	1:1	475 721 009 0	605	1/1
SIZE	TRI			
A 1	140	FUNCTION CODE / SHAPE CODE / PRODUCT TYPE 0 0	REPLACEMENT FOR	

TUTTE COMUNICAZIONI OD RIPRODUZIONI DI CE DOCUMENTO, TUTTE UTILIZZAZIONI DI COMUNICAZIONE DI SUA CONTENUTO O DEL SUO ARTICOLO SONO VIETATE SE NON ESPRESSAMENTE AUTORIZZATE. SI RISERVA IL DIRITTO DI PRESENTARE DOMANDE DI BREVETTO O DI REGISTRAZIONE DI MODELLO DI UTILITÀ PER QUESTO DOCUMENTO.

ALLE ZUGELASSENEN ÜBERSETZUNGEN DIESES DOKUMENTS, JEDE BENUTZUNG DES INHALTS DIESES DOKUMENTS ODER TEILE DAVON SIND OHNE VORHERIGE SCHRIFTLICHE ZUSTIMMUNG VERBOTEN. WIR BEHALTEN UNS DAS RECHT VOR, FÜR DIESES DOKUMENT GEBRAUCHSMUSTERANMELDUNGEN ODER SCHUTZRECHTSANMELDUNGEN EINZURICHTEN.

TOUTES COMMUNICATION OU REPRODUCTION DE CE DOCUMENT, TOUTE EXPLOITATION DE SON CONTENU OU D'UNE ÉTENDUE SUR LA MATIÈRE ÉTANT INTERDITES, SAUF AUTORISATION EXPRESSE. TOUS DROITS RÉSERVÉS POUR LE CAS D'OCTROI DE BREVET OU D'ENREGISTREMENT DE MODÈLE D'UTILITÉ.

TODAS LAS COMUNICACIONES O REPRODUCCIONES DE ESTE DOCUMENTO, EL USO DE SU CONTENIDO O DE UNA PARTE DE ÉL, QUEDAN PROHIBIDAS SIN PERMISO EXPRESO. TODOS LOS DERECHOS QUEDAN RESERVADOS PARA EL CASO DE CONCESIÓN DE PATENTE O REGISTRO DE UN MODELO DE UTILIDAD.

TUTTE LE COMUNICAZIONI O RIPRODUZIONI DI QUESTO DOCUMENTO, IL SUO UTILIZZO O QUELLO DI UNA PARTE DI ESSO NON SONO AMMESSI SENZA UN'ESPRESSA AUTORIZZAZIONE. SI RISERVA IL DIRITTO DI PRESENTARE DOMANDE DI BREVETTO O DI REGISTRAZIONE DI MODELLO DI UTILITÀ PER QUESTO DOCUMENTO.

ALL RIGHTS RESERVED IN THE EVENT OF THE GRANTING OF A UTILITY MODEL OR DESIGN PATENT.

DRAFT OF PATENT OR REGISTRATION OF A UTILITY MODEL OR DESIGN THIS DOCUMENT IS THE ABSOLUTE COPYRIGHT

Drw.: 475721009___605 Pro/E
TM.: 475721009___A10 8.42