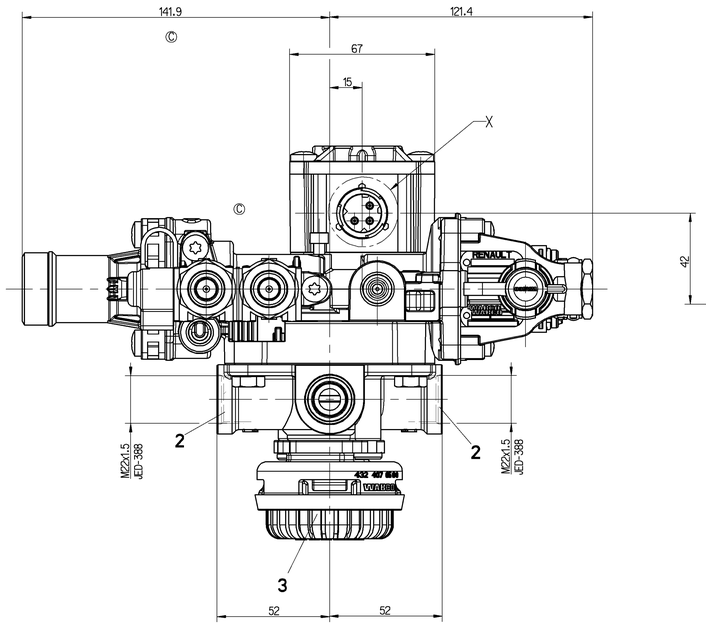

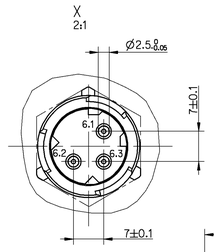

ELECTRICAL CONTROL:
ELEKTRISCHER STEUERANSCHLUSS:
COMMANDE ELECTRIQUE:
COMANDO ELETTRICO:

DIN 72585-A1-3.1-SN/K1

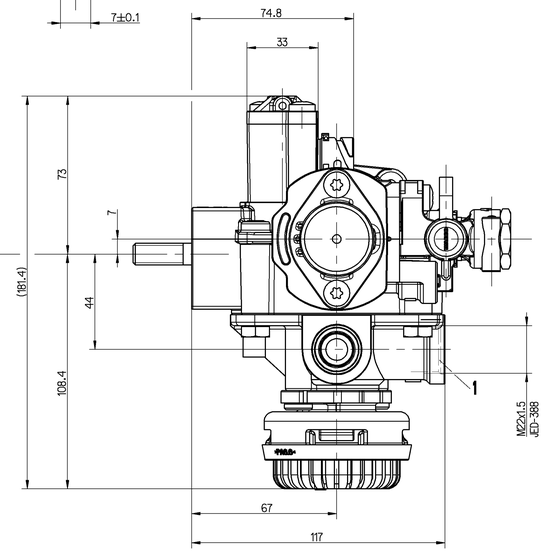

THE VALVE CORRESPONDS TO THE REGULATIONS FOR ELECTROMAGNETIC DEVICES ACCORDING TO VDE 0580
DAS GERAET ENTSPRICHT DEN BESTIMMUNGEN FUER ELEKTROMAGNETISCHE GERAETE NACH VDE 0580
LA VALVE CORRESPOND AUX CONDITIONS POUR DES APPARELLS ELECTROMAGNETIQUES SUIVANT VDE 0580
LA VALVOLA CORRISPONDE ALLE CONDIZIONI PER APPARECCHI ELECTROMAGNETICHI SECONDO VDE 0580

MEDIUM : AIR
MEDIUM : LUFT
FLUIDE : AIR
FLUIDO : ARIA

THERMAL RANGE OF APPLICATION :
THERMISCHER ANWENDUNGSBEREICH : -40°... +80° C
BAMME D' APPLICATION THERMIQUE :
CAMPO DI APPLICAZIONE TERMICA :

INSTALLATION POSITION AS DRAWN
EINBAULAGE WIE GEZEICHNET
POSITION D'INSTALLATION SUIVANT DESSIN
POSIZIONE DI MONTAGGIO COMO DISEGNATO

1= SUPPLY / VORRAT / ALIMENTATION / ALIMENTAZIONE — MAX. pe 13 bar

2= DELIVERY PRESSURE / AUSGESTEUERTER DRUCK / PRESSION DELIVREE / PRESSIONE EROGATA

22= OUTLET / AUSGANG / SORTIE / USCITA — LOAD-SENSING VALVE / ALB-REGLER / CORRECTEUR DE FREINAGE / CORRETTORE DI FRENATURA

3= EXHAUST / ENTLUEFTUNG / ECHAPPEMENT / SCARICO

1/4= INLET PRESSURE / EINGESTEUERTER DRUCK / PRESSION D' ALIMENTATION / PRESSIONE DI ALIMENTAZIONE — MAX. pe 10 bar
TEMPORARILY / KURZZEITIG / DE COURTE DUREE / BREVE TEMPO SOLO — MAX. pe 13 bar

41 = 42 = CONTROL PRESSURE / STEUERDRUCK / PRESSION DE COMMANDE / PRESSIONE DI COMANDO — MAX. pe 10 bar

43= TEST VALVE / PRUEFVENTIL / VALVE D' ESSAI / VALVOLA DI PROVA — MAX. pe= 10bar

6.1 ELECTRICAL CONTROL (MAGNET)
6.2= ELEKTRISCHER STEUERANSCHLUSS (MAGNET)
6.3 COMMANDE ELECTRIQUE (AIMANT)
COMANDO ELETTRICO (MAGNETE)

TORQUE FOR CONNECTIONS:
ANZUGSMOMENT FUER EINSCHRAUBSTUTZEN: M16 x 1.5 : Mmax. = 34 Nm
COUPLE DE SERRAGE DES RACCORDS: M22 x 1.5 : Mmax. = 53 Nm
COPPIA DI SERRAGGIO DEI RACCORDI:

TIGHTENING TORQUE FOR TEST HOSE
ANZUGSMOMENT FUER PRUEFSCHLAUCH
COUPLE DE SERRAGE POUR FLEXIBLE DE CONTROLE — Mmax. = 5 Nm
COPPIA DI SERRAGGIO PER TUBO FLESSIBILE DI PROVA

VOLTAGE:
SPANNUNG: 24 V
VOLTAGE:
VOLTAGGIO:

TYPE OF CURRENT : DIRECT CURRENT
STROMART : GLEICHSTROM
NATURE DU COURANT : COURANT CONTINU
NATURA DELLA CORRENTE: CORRENTE CONTINUA

SERVICE CONDITION : DISCONTINUOUS SERVICE
BETRIEBSART : AUSSETZBETRIEB — ED 5%/5 min.
CONDITION DU SERVICE : SERVICE DISCONTINUE
CONDIZIONE DI SERVISO : ESERCIZIO DISCONTINUO

RATED CURRENT :
NENNSTROM : 1.65 A
COURANT NOMINAL :
CORRENTE NOMINALE:

DEGREE OF PROTECTION:
SCHUTZART : IP 66/69K
DEGRE DE PROTECTION : IEC 529
GRADO DI PROTEZIONE :

PROTECTION CLASS :
SCHUTZKLASSE : III
CLASSE DE PROTECTION:
CLASSE DI PROTEZIONE:

SOCKET:
GERAETESTECKDOSE: 894 101 649 2
PRISE DE COURANT:
PRESA DI CORRENTE:

CUSTOMER'S NUMBER Ⓓ
KUNDEN-NR.
NO. CLIENT 50 10 525 219
NO. CLIENTE

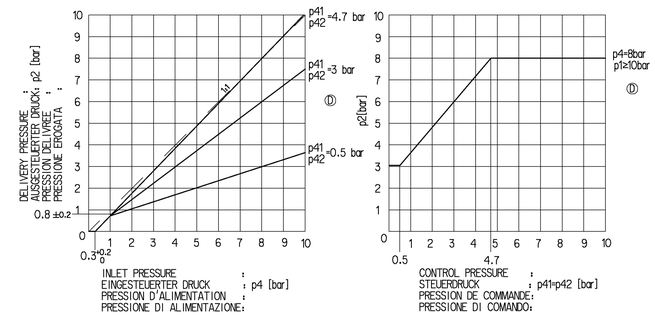

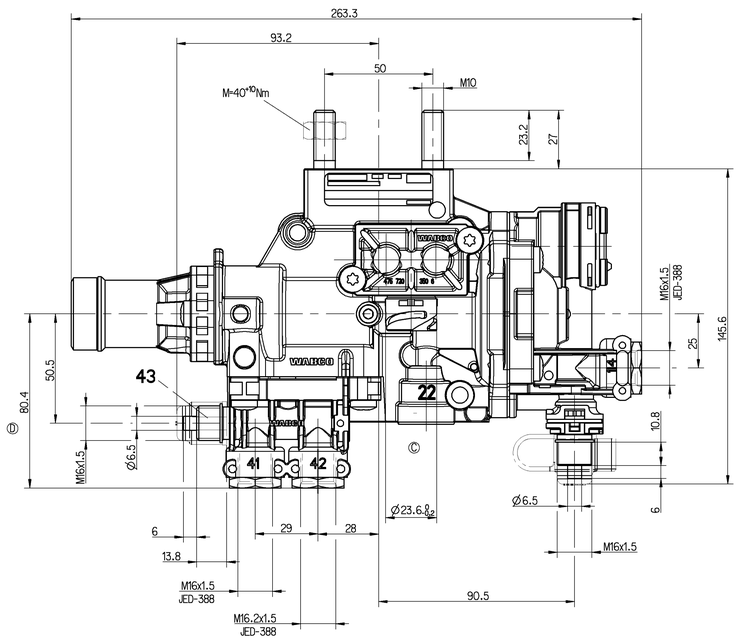

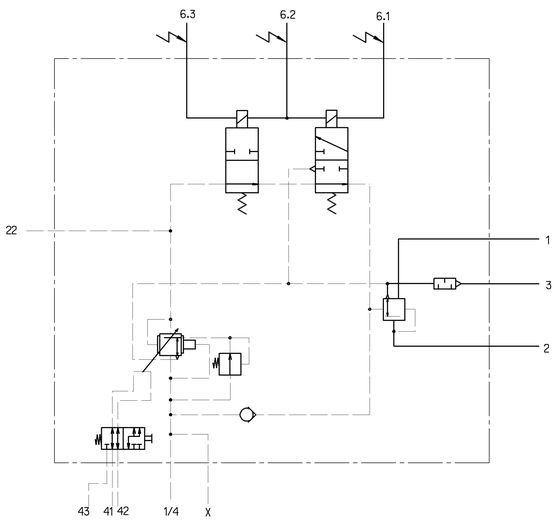

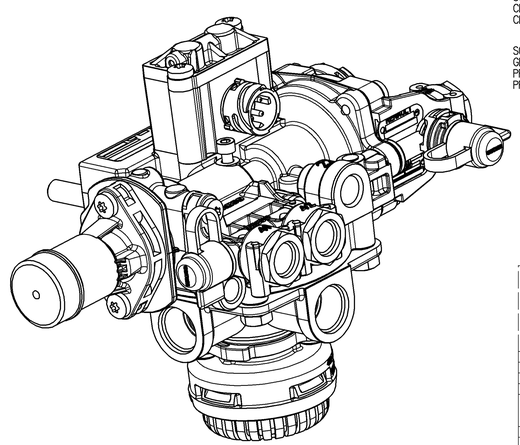

GENERAL SPECIFICATION: JED-334-0								Pro/ENGINEER DRAWING CONTROLLED		WABCO	
FURTHER TECHNICAL DATA:								DATE	SIGNATURE		
DOC. CODE: SHEET: TO								DRAWN 99-09-27	HAUKE	LOAD-SENSING VALVE	
GENERAL TOLERANCES								CHECKED	FAUCK	AUTOM.BREMSKRAFTREGLER	
	RANGE OF NOMINAL DIMENSIONS (± mm)							EXPERT CODE 742		CORRECTEUR DE FREINAGE	
CLASS 1)	> 0 ≤ 50	> 50 ≤ 180	> 180 ≤ 400	> 400				MASS 1.8 KG	SCALE 1:1	CORRETTORE DI FRENATURA	
FINE	0.5	1.0	1.5	2.0				PRODUCT IDENTIFICATION NO.			
MEDIUM	1.0	2.0	3.0	4.0	±3°	079993	4d	00-05-11		475 721 500 0	
COARSE X	2.0	3.5	5.0	6.5		079980	3eC	00-03-09			
TAPPED HOLES ACC. ISO 4039 / JED-152						079921	3dB	99-09-27	SIZE A 0	TRI 140	DOC. CODE 605 / SHEET 1/1
1) TOLERANCE CLASS APPLIED CROSSMARKED						DCN NO.	REV.	DATE	FUNCTION CODE	SHAPE CODE	PRODUCT TYPE 0 0
									REPLACEMENT FOR Ⓑ 475 721 500 0		

DIESE UNTERLAGE DARF OHNE UNSERE AUSDRUCKLICHE ZUSTIMMUNG WEDER VERVIELFAELTIGT NOCH DRITTEN ZUGAENGLICH GEMACHT WERDEN. ALLE RECHTE VORBEHALTEN.
DIESE UNTERLAGE DARF OHNE UNSERE AUSDRUCKLICHE ZUSTIMMUNG WEDER VERVIELFAELTIGT NOCH DRITTEN ZUGAENGLICH GEMACHT WERDEN. ALLE RECHTE VORBEHALTEN.
DIESE UNTERLAGE DARF OHNE UNSERE AUSDRUCKLICHE ZUSTIMMUNG WEDER VERVIELFAELTIGT NOCH DRITTEN ZUGAENGLICH GEMACHT WERDEN. ALLE RECHTE VORBEHALTEN.
DIESE UNTERLAGE DARF OHNE UNSERE AUSDRUCKLICHE ZUSTIMMUNG WEDER VERVIELFAELTIGT NOCH DRITTEN ZUGAENGLICH GEMACHT WERDEN. ALLE RECHTE VORBEHALTEN.