01	SUCTION PORT SAUGANSCHLUSS ORIFICE D'ASPIRATION ASPIRAZIONE
21	DISCCHARGE PORT "RAIL 5/6" DRUCKANSCHLUSS "GASSE 5/6" REFOULEMENT "SELECTION 5/6" ORIFIZIO DI MANDATA "RANGO 5/6"
22	DISCHARGE PORT "RAIL R" DRUCKANSCHLUSS "GASSE R" REFOULEMENT "SELECTION R" ORIFIZIO DI MANDATA "RANGO R"
23	DISCHARGE PORT "GEAR R/2/4/6" DRUCKANSCHLUSS "GANG R/2/4/6" REFOULEMENT "PASSAGE R/2/4/6" ORIFIZIO DI MANDATA "MARCIA R/2/4/6"
24	DISCHARGE PORT "GEAR 1/3/5" DRUCKANSCHLUSS "GANG 1/3/5" REFOULEMENT "PASSAGE 1/3/5" ORIFIZIO DI MANDATA "MARCIA 1/3/5"
25	DISCHARGE PORT "CLUTCH" DRUCKANSCHLUSS "KUPPLUNG" REFOULEMENT "EMBRAYAGE" ORIFIZIO DI MANDATA "FRIZIONE"
51	RETURN FLOW RUECKLAUF RETOUR RITORNO

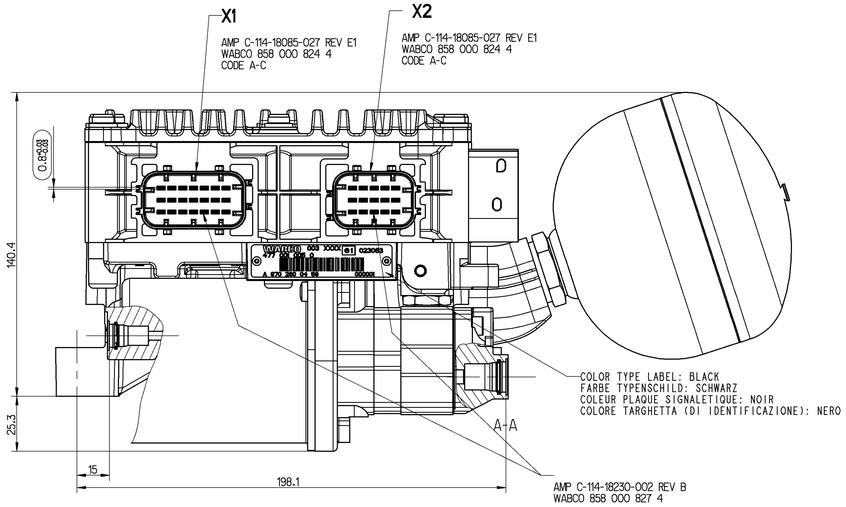

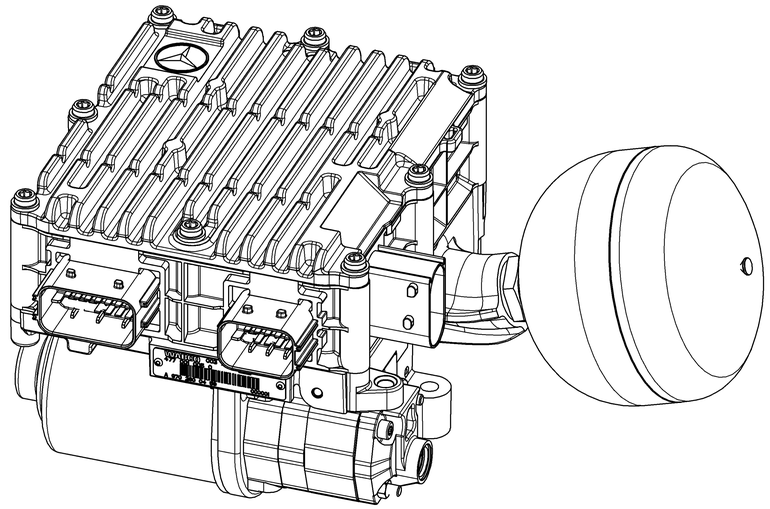

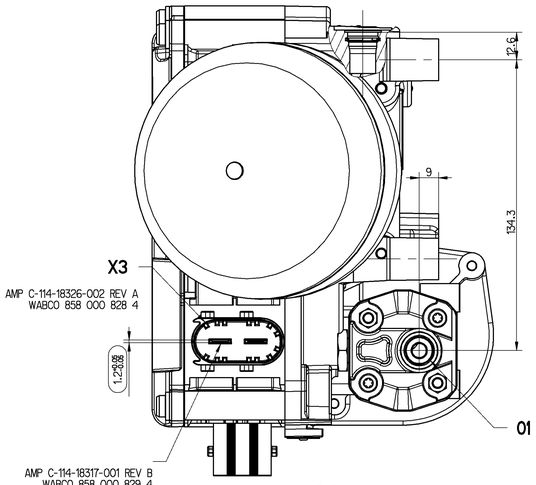

C-C

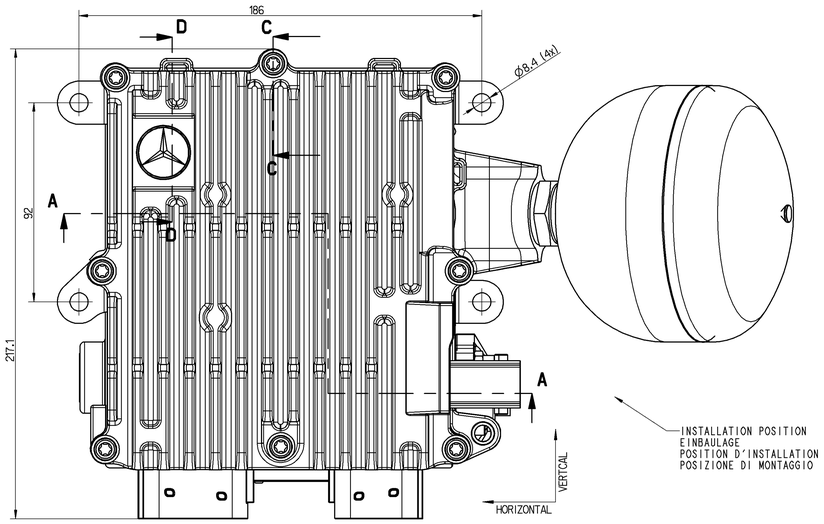

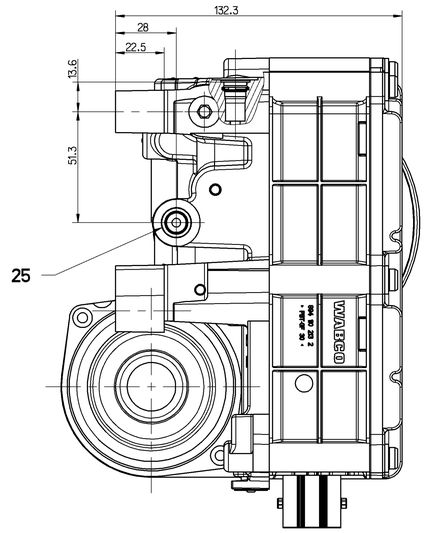

D-D

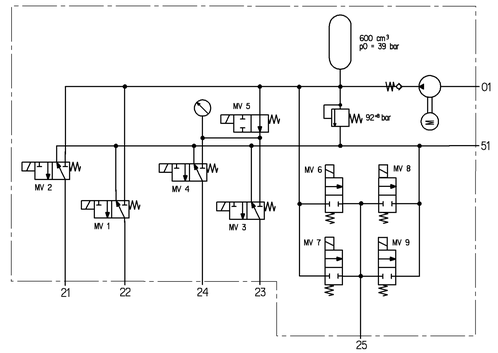

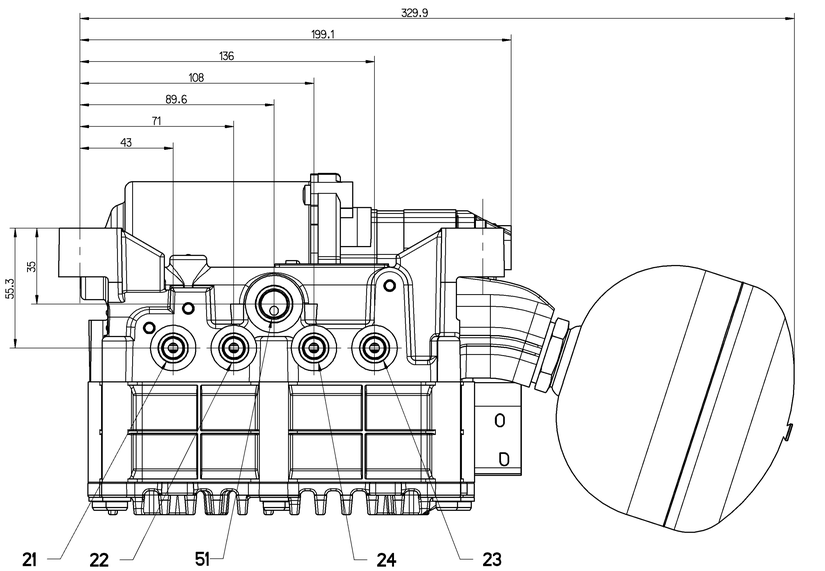

X1	CENTRAL CONNECTOR VEHICLE ZENTRALSTECKER FAHRZEUG CONNECTEUR CENTRAL VEHICULE CONNETTORE CENTRALE VEICOLO
X2	CENTRAL CONNECTOR GEARBOX ZENTRALSTECKER GETRIEBE CONNECTEUR CENTRAL VEHICULEBOITE DE VITESSES CONNETTORE CENTRALE CAMBIO
X3	CENTRAL CONNECTOR HIGH CURRENT ZENTRALSTECKER HOCHSTROM CONNECTEUR CENTRAL COURANT HAUT CONNETTORE CENTRALE ALTA CORRENTE

21, 22, 23, 24, 25

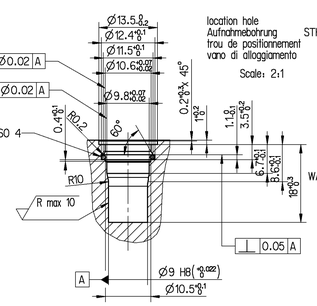

01, 51

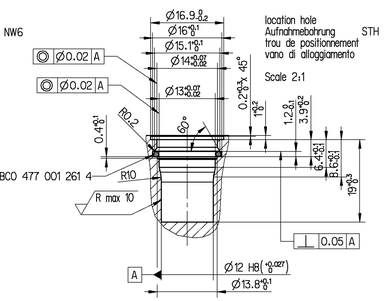

TECHNICAL DATA
TECHNISCHE DATEN
CARACTERISTIQUES TECHNIQUES
CARATTERISTICHE TECNICHE

WORKING MEDIUM
BETRIEBSMEDIUM — PENTOSIN CHF 11S
FLUIDE DE UTILISATION
FLUIDO DI ESERCIZIO

WORKING PRESSURE
BETRIEBSDRUCK — 60 . . . . . 82 BAR
PRESSION DE UTILISATION
PRESSIONE DI ESERCIZIO

WORKING PRESSURE MAX.
MAX. BETRIEBSDRUCK — 100 BAR
PRESSION DE UTILISATION MAX.
PRESSIONE DI ESERCIZIO MAX.

TERMAL RANGE OF APPLICATION
THERMISCHER ANWENDUNGSBEREICH — -30 °C . . . . . +120 °C
PLAGE DE TEMPERATURE EN UTILISATION
CAMPO TERMICO DI APPLICAZIONE

VOLTAGE
BETRIEBSSPANNUNG — 24V
TENSION
TENSIONE

INSTALLATION POSITION AS DRAWN
EINBAULAGE WIE GEZEICHNET
POSITION D'INSTALLATION SUIVANT DESSIN
POSIZIONE DI MONTAGGIO COMO DISEGNATO

PVC PACKAGING NOT PERMISSIBLE
KEINE PVC VERPACKUNG ZULAESSIG
CPV EMBAILLAGE NON ADMIS
CPV IMBALLAGGIO NON AMMESSA

GENERAL SPECIFICATION: JED-334-0
FURTHER TECHNICAL DATA:
DOC. CODE: SHEET: TO

GENERAL TOLERANCES

CLASS 1)	RANGE OF NOMINAL DIMENSIONS (± mm) ≤ 50	> 50 ≤ 180	> 180 ≤ 400	> 400	
FINE	0.5	1.0	1.5	2.0	
MEDIUM X	1.0	2.0	3.0	4.0	±3°
COARSE	2.0	3.5	5.0	6.5	

TAPPED HOLES ACC. ISO 4029 / JED-152
1) TOLERANCE CLASS APPLIED CROSSMARKED

Pro/ENGINEER DRAWING COPYRIGHT		
DATE	SIGNATURE	
DRAWN 04-01-30	BRAMMER	
CHECKED 04-01-30	KLIK	
DEPART CODE 055		
MASS 9.600 KG	SCALE 1:1	
SIZE A 0	TRI 570	

WABCO

CENTRAL UNIT
ZENTRALEINHEIT — AGS 2 (24V)
UNITE CENTRALE
UNITA CENTRALE

PRODUCT IDENTIFICATION NO.: 477 001 005 0
DOC. CODE: 605 — SHEET: 1/1

DON NO.	REV.	DATE	FUNCTION CODE	SHAPE CODE	PRODUCT TYPE	REPLACEMENT FOR
					0 2	477 001 002 0

DIESE ZEICHNUNG WURDE MIT PRO/ENGINEER ERSTELLT. ALLE ÄNDERUNGEN SIND ZULÄSSIG, SOFERN DIESE ZEICHNUNG NICHT ÜBERSCHRITTEN WIRD. ALLE RECHTE VORBEHALTEN. DIESE ZEICHNUNG DARF OHNE UNSERE ZUSTIMMUNG WEDER VERVIELFÄLTIGT NOCH DRITTEN ZUGÄNGLICH GEMACHT WERDEN.
DIESE ZEICHNUNG WURDE MIT PRO/ENGINEER ERSTELLT. ALLE ÄNDERUNGEN SIND ZULÄSSIG, SOFERN DIESE ZEICHNUNG NICHT ÜBERSCHRITTEN WIRD. ALLE RECHTE VORBEHALTEN. DIESE ZEICHNUNG DARF OHNE UNSERE ZUSTIMMUNG WEDER VERVIELFÄLTIGT NOCH DRITTEN ZUGÄNGLICH GEMACHT WERDEN.